ЕДЦГ 013.004

Rz 20 (√)

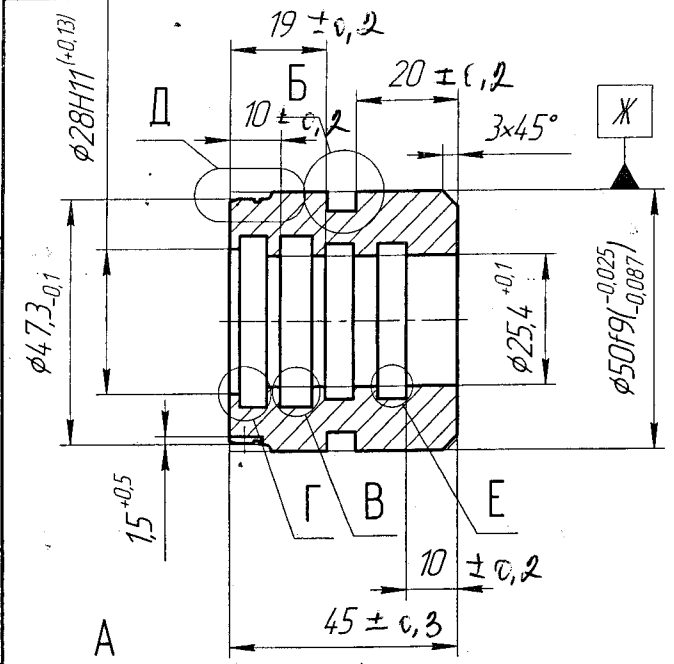

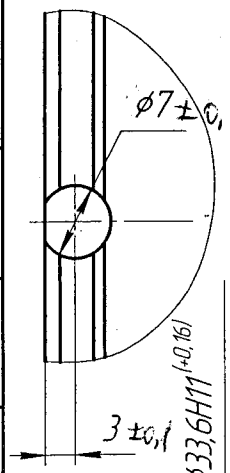

Г (4:1)

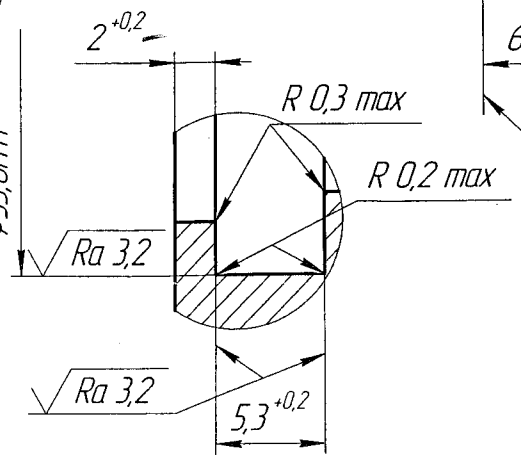

Б(4:1)

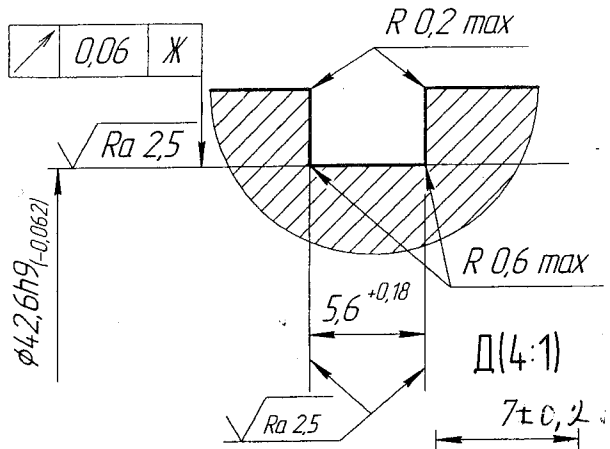

В(4:1)
2 места

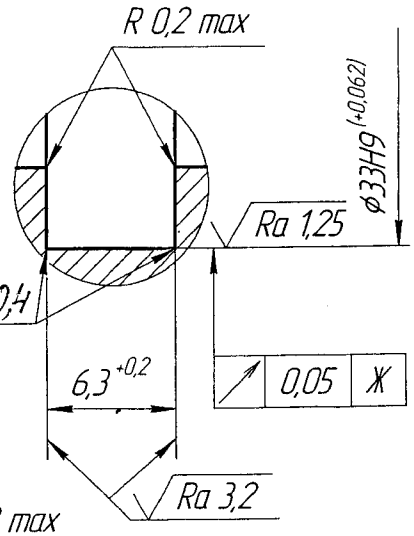

Д(4:1)

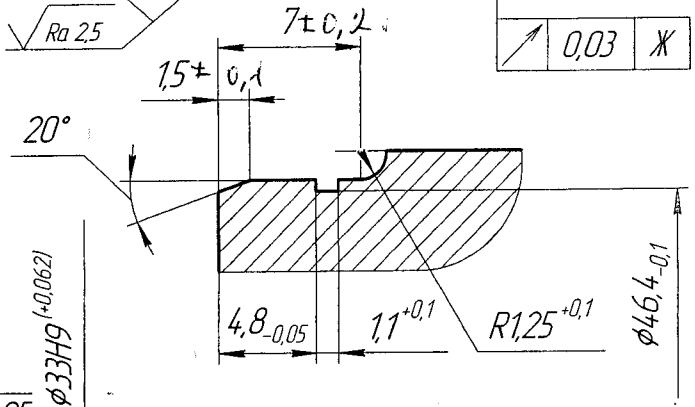

Е(4:1)
2места

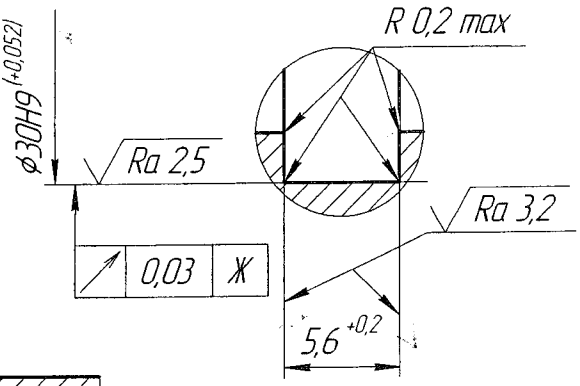

1. Материал-заменитель – сталь 35 ГОСТ 1050-88, сталь 40 ГОСТ 1050-88.
2. На поверхностях канавок риски, вмятины, забоины и другие механические повреждения не допускаются.
3. Общие допуски по ГОСТ 30893.2-тК.

ПСЗ № 11

					ЕДЦГ 013.004			
Изм.	Лист	№ докум.	Подп.	Дата	Головка	Лит.	Масса	Масштаб
Разраб.		Билялов		29.01.16		0	0,42	2:1
Пров.		Краузе		8.02.16		Лист	Листов 1	
Т.контр.								
Н.контр.		Краузе		8.02.16	Сталь 45 ГОСТ 1050-88	Омскгидропривод		
Утв.		Курбацкий						

Нов. ЕДЦГ 005-2014 24.02.16.

Копировал

Формат А3

Перв. примен. | Справ. № | Подп. и дата | Инв. № дубл. | Взам. инв. № | Подп. и дата 24.02.16. | Инв. № подл. 5479