ЕДЦГ 63.32х320.003

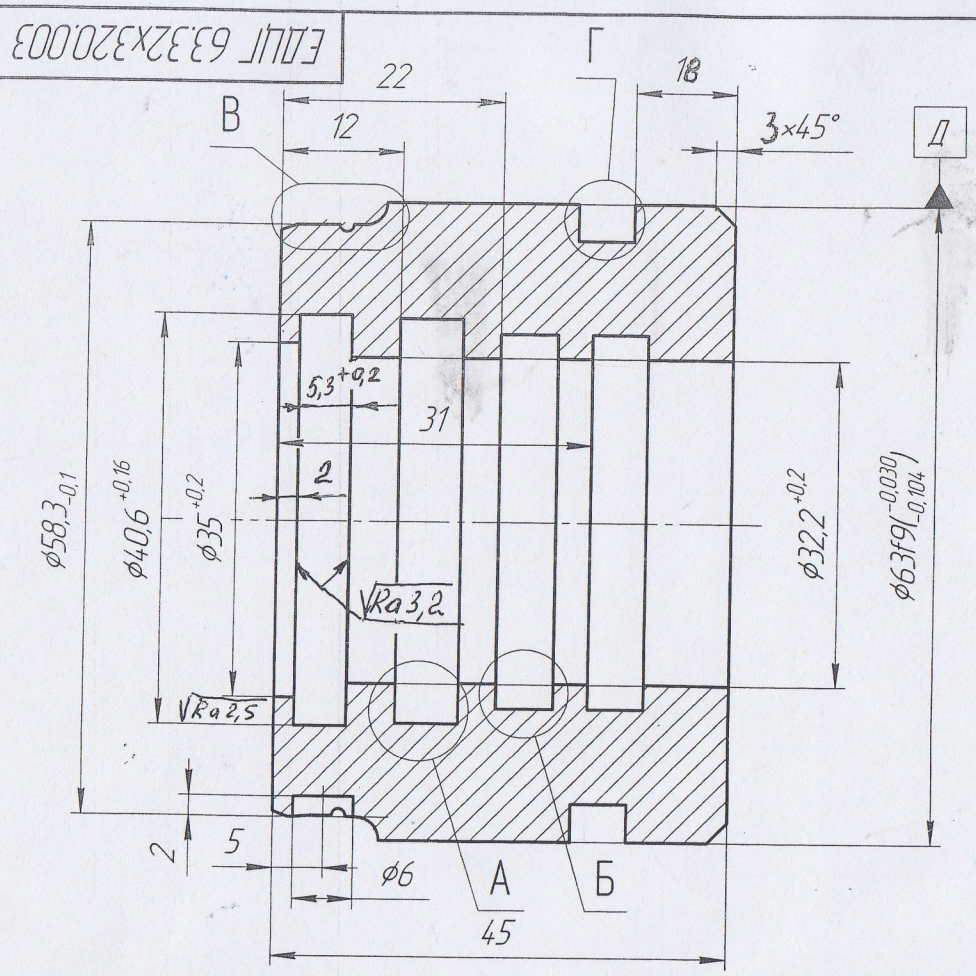

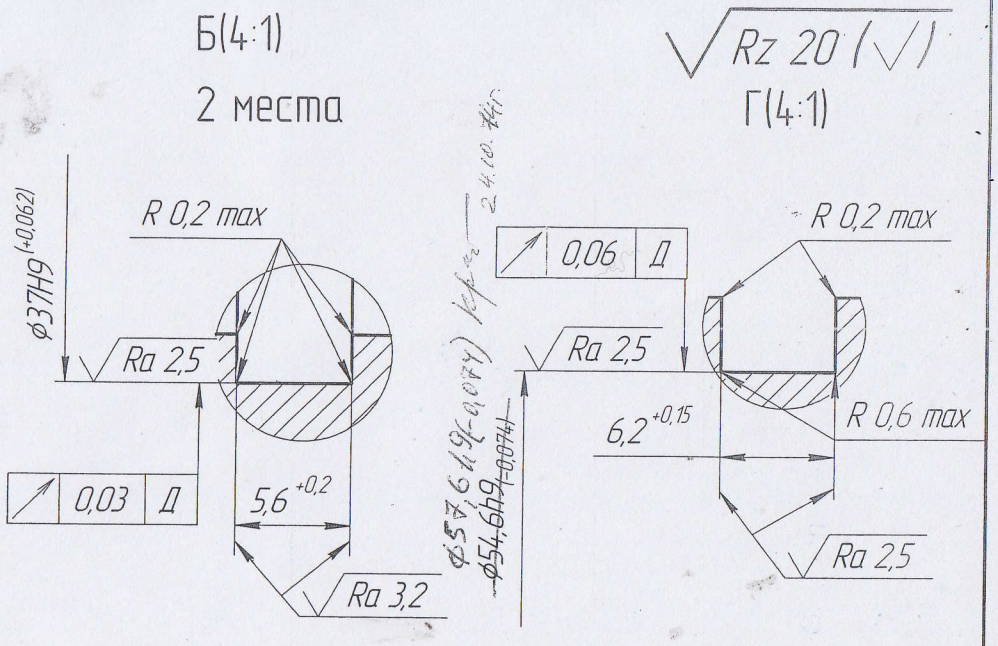

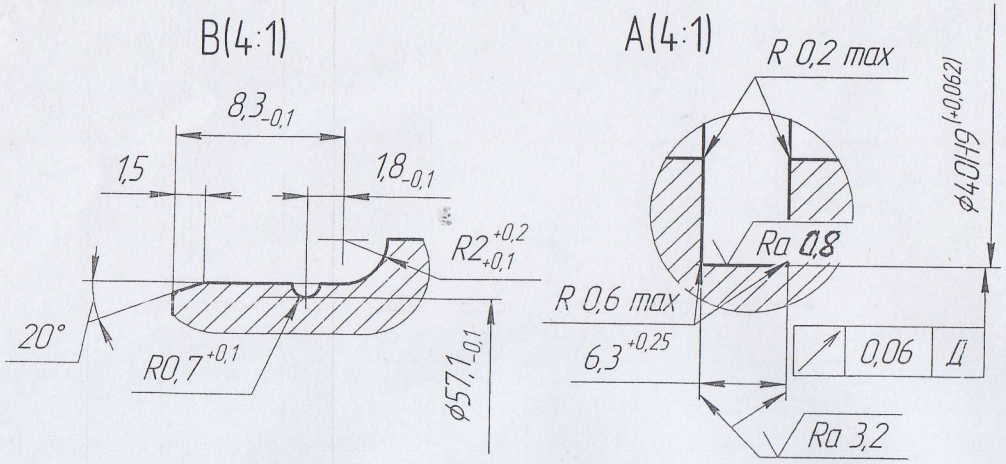

1. Материал-заменитель – сталь 35 ГОСТ 1050-88, сталь 40 ГОСТ 1050-88.
2. Общие допуски по ГОСТ 30893.2-тК.
3. На поверхностях канавок риски, вмятины, забоины и другие механические повреждения не допускаются.

Изм.	Лист	№ докум.	Подп.	Дата	ЕДЦГ 63.32х320.003			
Разраб.		Супрун		02.10.14	Головка	Лит.	Масса	Масштаб
Пров.		Краузе		2.10.14			0,68	2:1
Т.контр.						Лист	Листов	
Н.контр.		Краузе		2.10.14	Сталь 45 ГОСТ 1050-88	ООО "ОГМАКС"		
Утв.								

Перв. примен. | Справ. № | Подп. и дата | Инв. № дубл. | Взам. инв. № | Подп. и дата | Инв. № подл.