Приложение №1 к
Технической спецификации
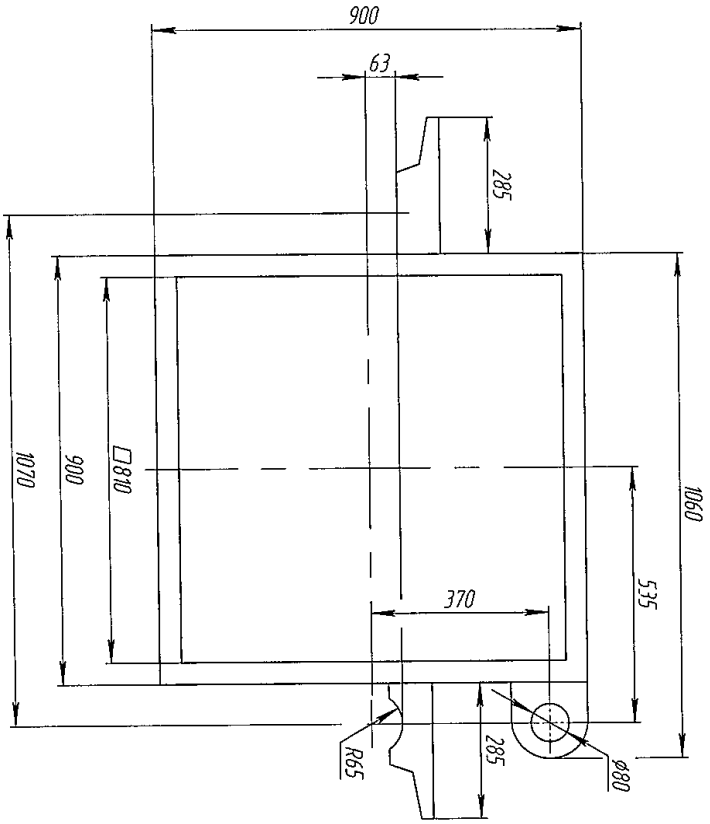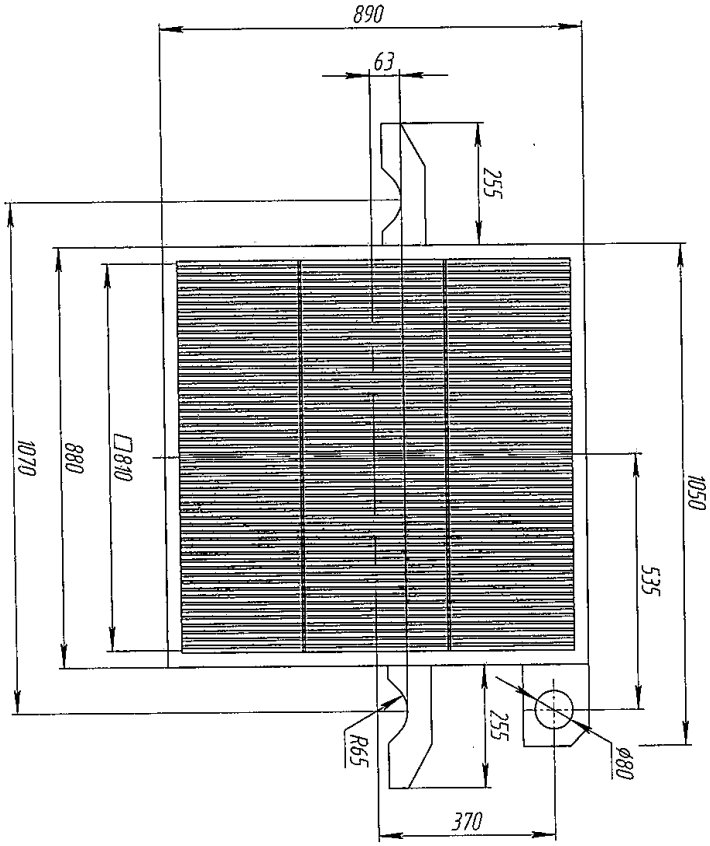
Эскиз сопрягаемых поверхностей плит и рам