D937_010800_000 СБ

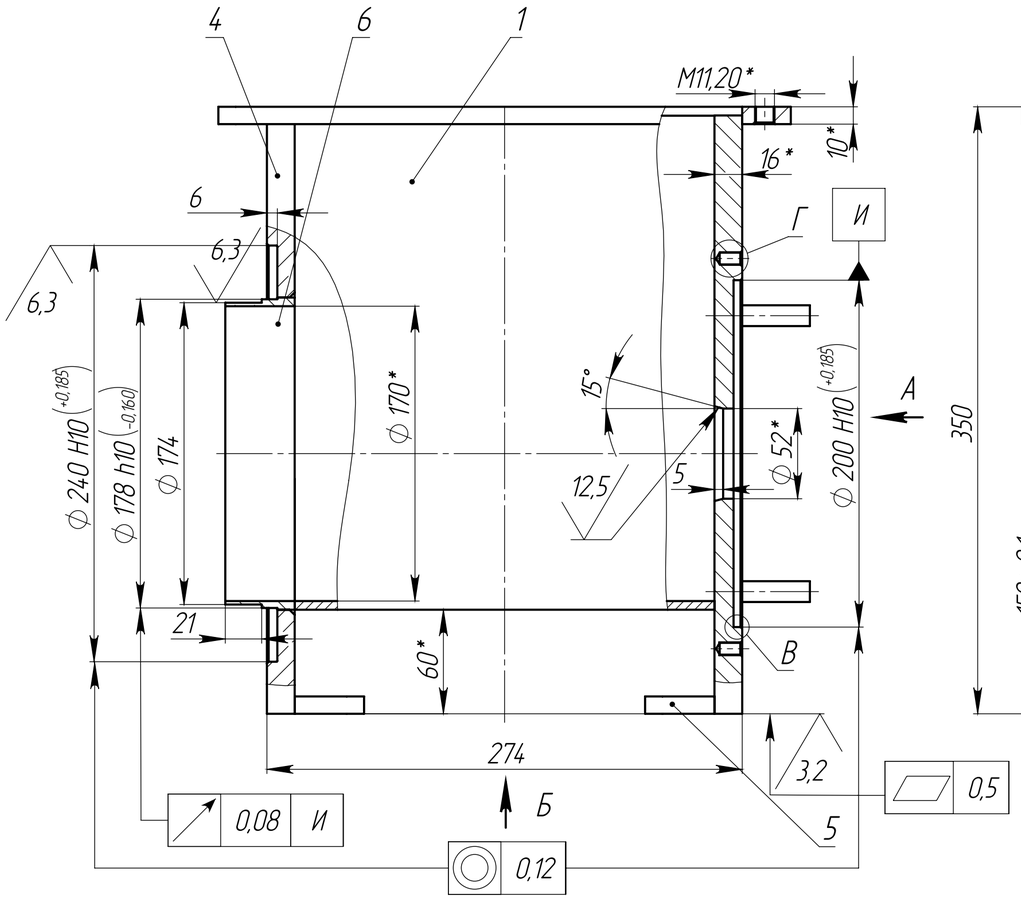


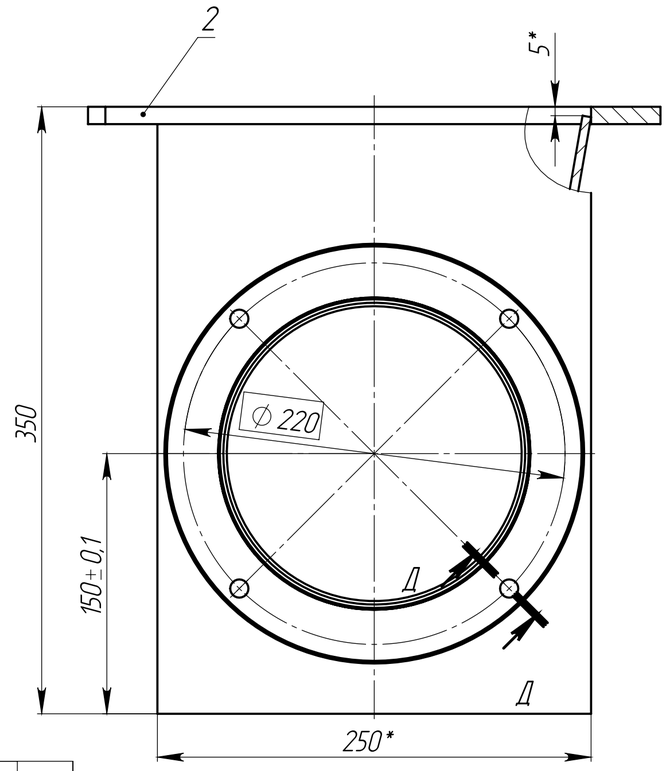


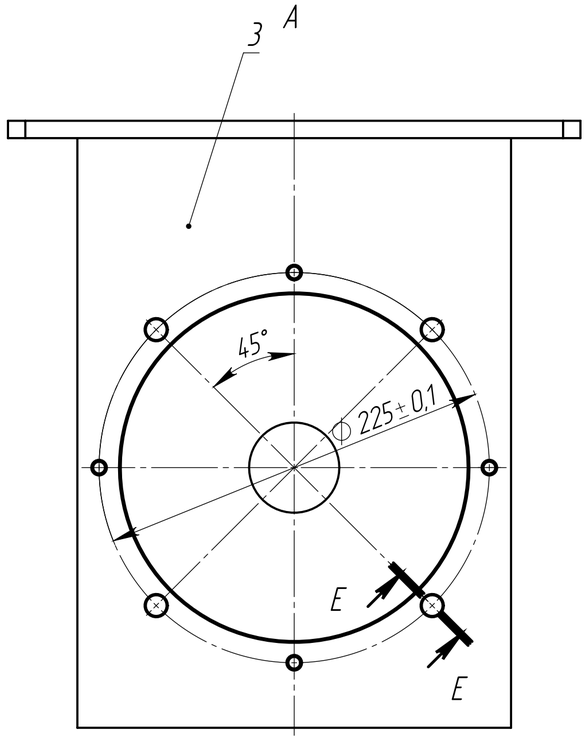


В (1 : 1)

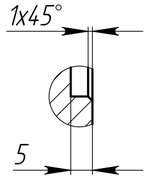


Г (1 : 1)

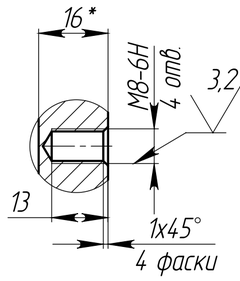


Д-Д (1 : 1)

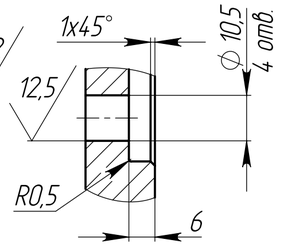


Е-Е (1 : 1)
шпилька не показана

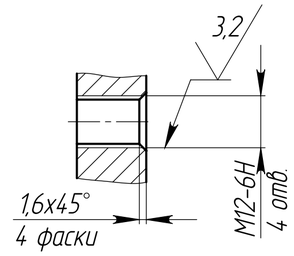


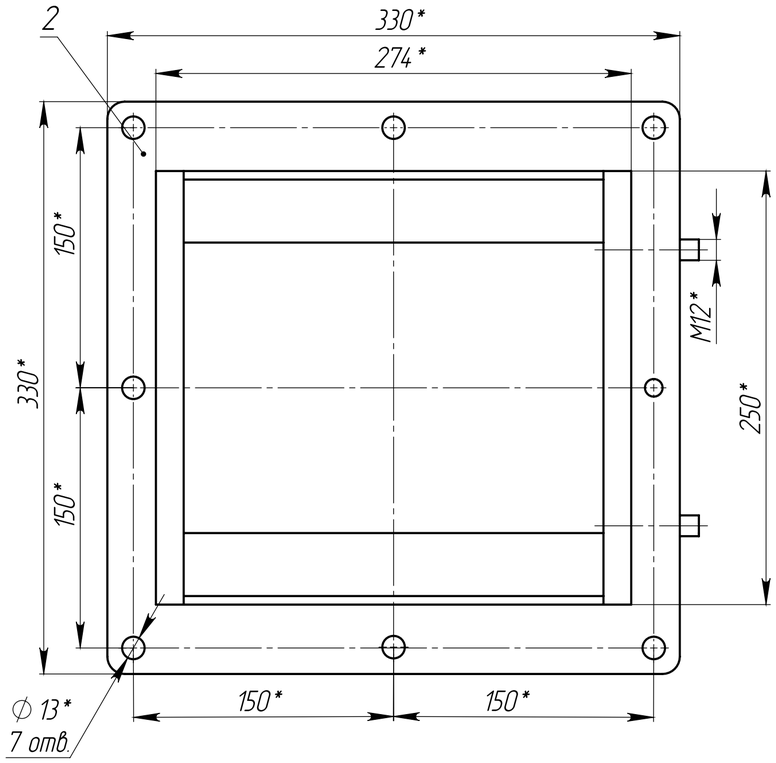


Б

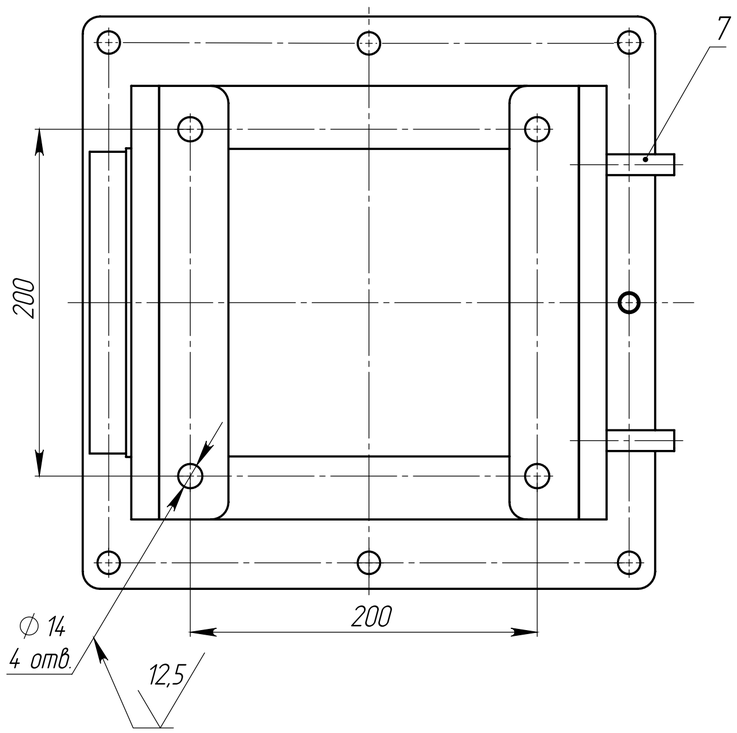


1. Сварка (на чертеже не показана) аргонодуговая неплавящимся электродом с присадочным металлом. Сварные швы выполнить сплошными, с максимально возможными катетами, установленными стандартами на сварку. Непровары, негерметичные внутренние пустоты не допускаются. Сварные швы протравить и промыть.
2. * Размеры для справок.
3. H14, h14, ±IT14/2.
4. Маркировать обозначение на бирке.

| | | | | | | | | |
|---|---|---|---|---|---|---|---|---|
| | | | | | D937_010800_000 СБ | | | |
| Изм. | Лист | № докум. | Подп. | Дата | Корпус входной | Лит. | Масса | Масштаб |
| Разраб. | | Гочин | | | | | 27.89 | 1:2.5 |
| Пров. | | Зубенин | | | Сборочный чертеж | Лист | Листов 1 | |
| Т.контр. | | | | | | | | |
| Н.контр. | | | | | | | | |
| Утв. | | Погорелый | | | | | | |

Перв. примен. D000_000000_000

Справ. №

Подпись и дата

Инв. № дубл.

Взам. инв. №

Подпись и дата

Инв. № подл.