Колба мерная

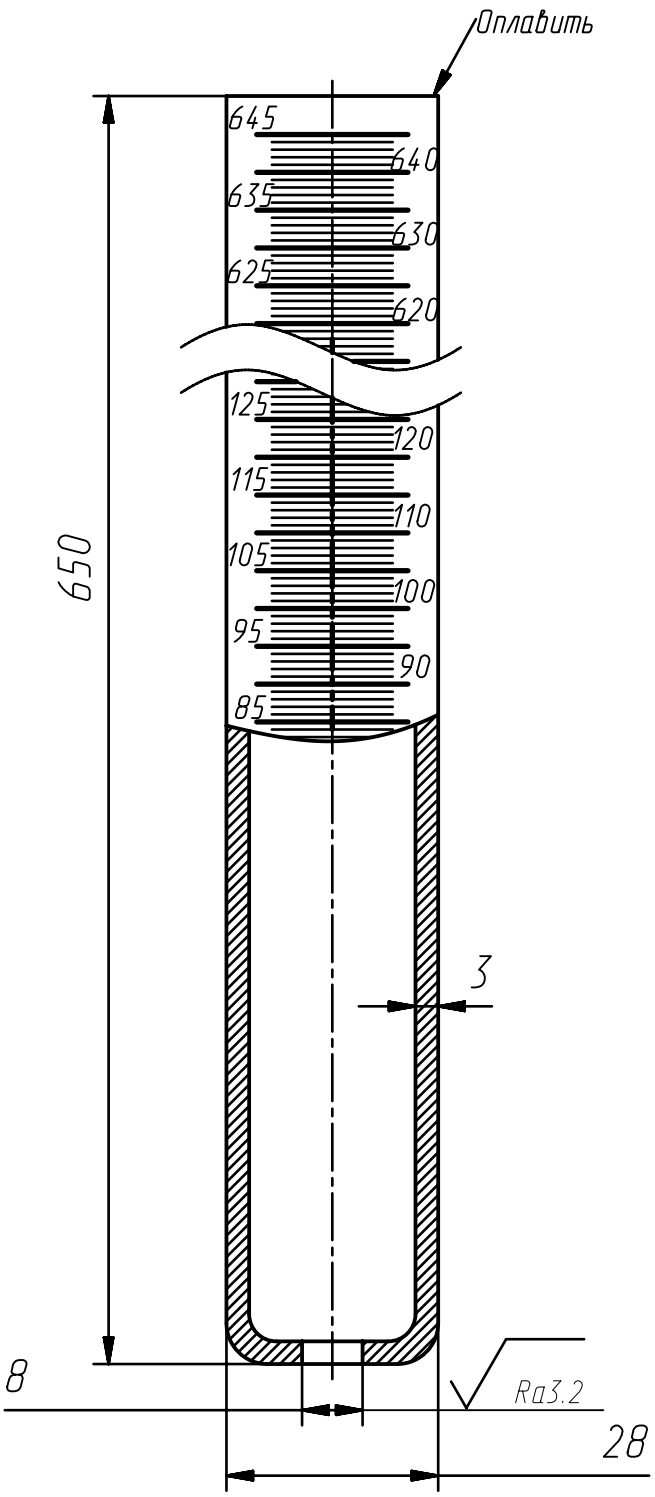

1. Неуказанные предельные отклонения размеров H14, h14, ±IT14/2.

Изм.	Лист	№ докум.	Подп.	Дата
Разраб.				
Пров.				
Т. контр.				
Н. контр.				
Утв.				

Колба мерная

Лит.	Масса	Масштаб
		1:1
Лист	Листов 1	

Стекло ГОСТ 21400-75

АО "ОКБ "Аэрокосмические системы"

Перв. примен. | Справ. № | Подп. и дата | Инв. № дубл. | Взам. инв. № | Подп. и дата | Инв. № подл.

Копировал | Формат А4