Перв. примен.

Справ. №

Подп. и дата

Инв. № дубл.

Взам. инв. №

Подп. и дата

Инв. № подл.

Ra 6,3 (√)

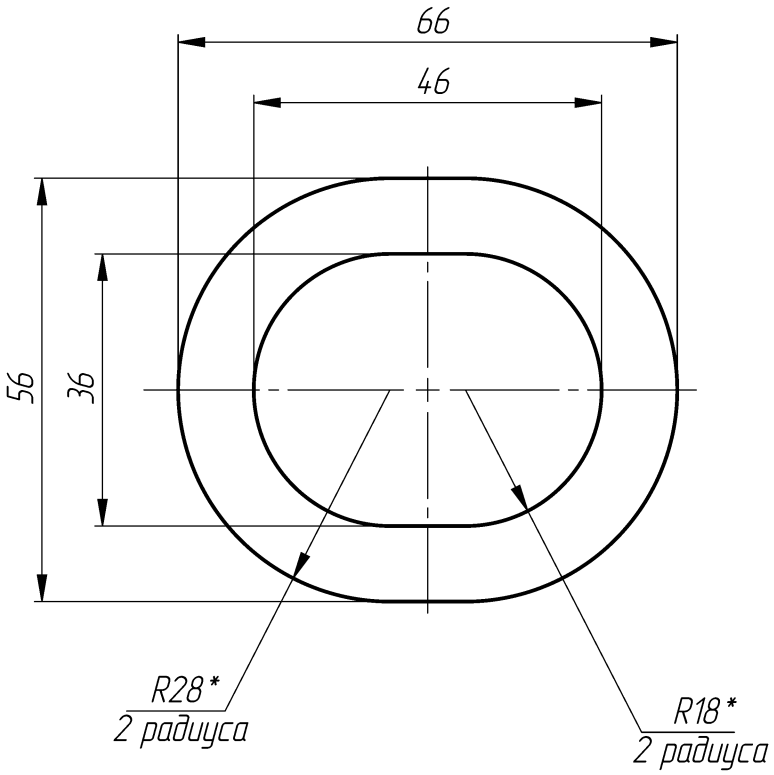

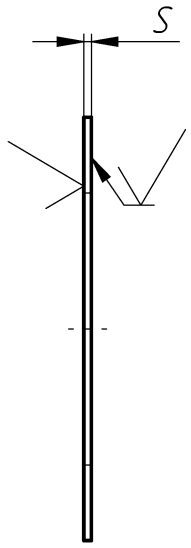

Толщина, S, мм	Количество

1. * Размеры для справок.
2. Общие допуски по ГОСТ 30893.1: H14, h14, ±IT14/2.

Изм	Лист	№ докум.	Подп.	Дата
Разраб.				
Пров.				
Т. контр.				
Н. контр.				
Утв.				

Шайба

Лит.	Масса	Масштаб
		1:1
Лист	Листов 1	

Копировал

Формат А4