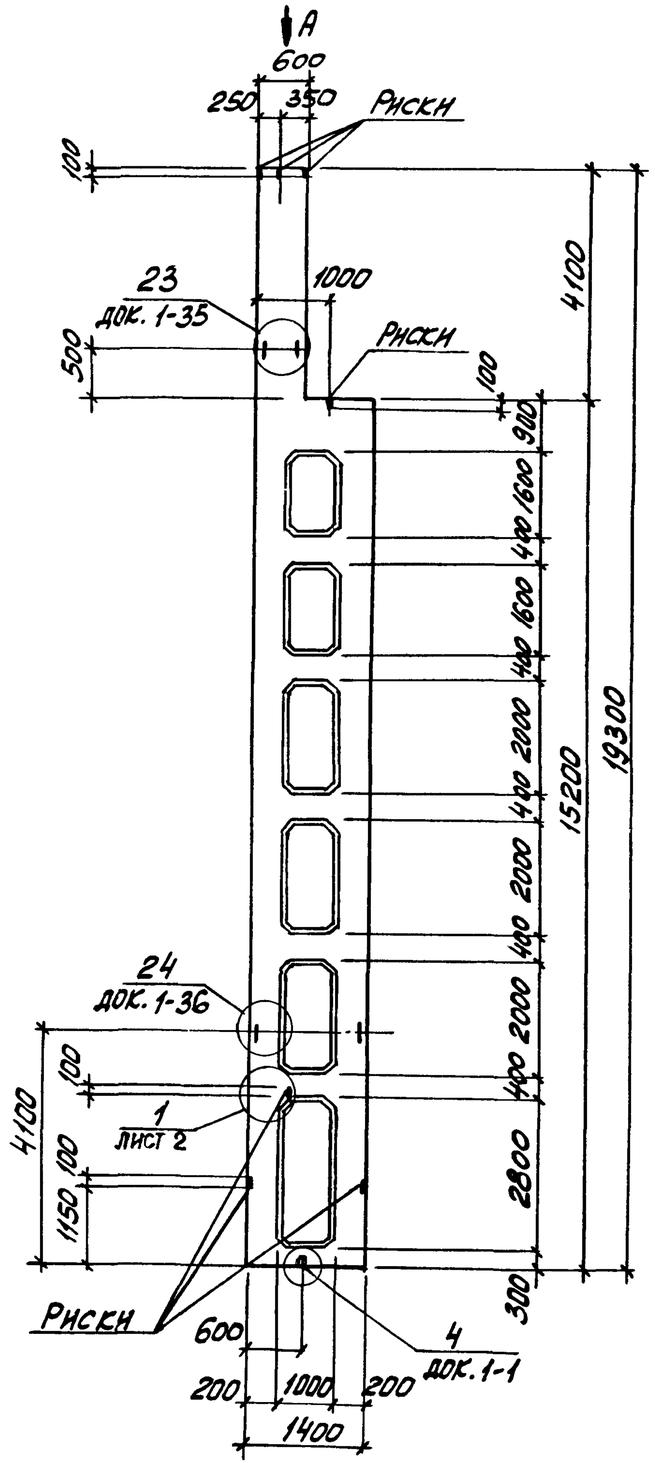

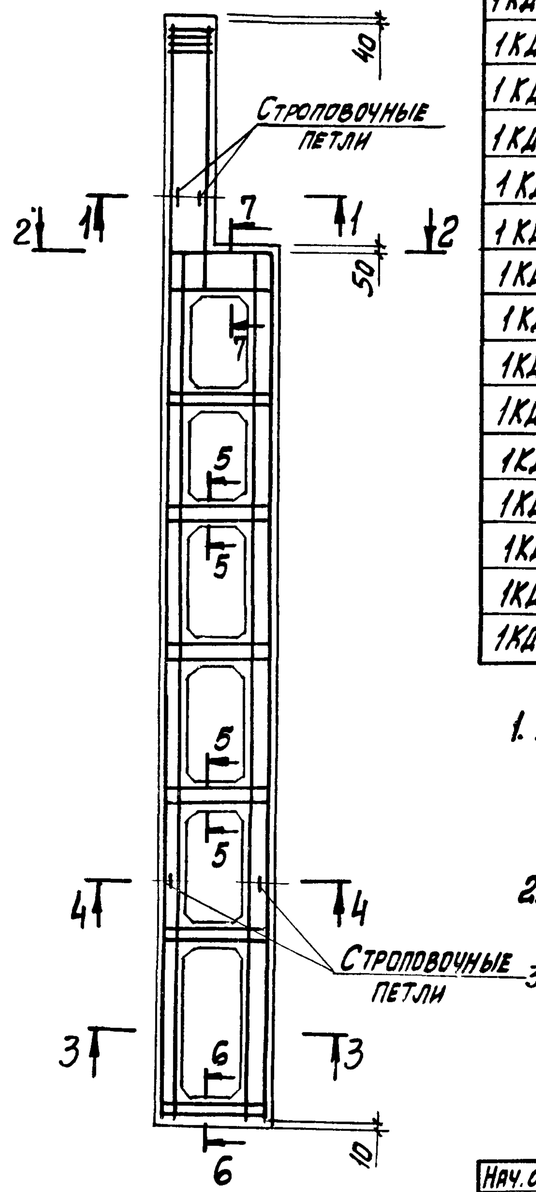

Марка колонны	Марка пространств. каркаса КП	Кол.	Обозначение документа на каркас КП	Класс (марка) бетона	Объем бетона, м³	Масса колонны, т
1КД180-1.3	КП9-1	1	1.424.1-9.2-9	В22,5 (М300)	6,1	15,3
1КД180-1.4		1		В30 (М400)		
1КД180-2.3	КП9-2	1		В22,5 (М300)		
1КД180-2.4		1		В30 (М400)		
1КД180-3.3	КП9-3	1		В22,5 (М300)		
1КД180-3.4		1		В30 (М400)		
1КД180-4.3	КП9-4	1		В22,5 (М300)		
1КД180-4.4		1		В30 (М400)		
1КД180-5.3	КП9-5	1		В22,5 (М300)		
1КД180-5.4		1		В30 (М400)		
1КД180-5.5		1		В40 (М500)		
1КД180-6.3	КП9-6	1		В22,5 (М300)		
1КД180-6.4		1		В30 (М400)		
1КД180-7.4	КП9-7	1		В30 (М400)		
1КД180-7.5		1		В40 (М500)		
1КД180-8.4	КП9-8	1		В30 (М400)		

1. Установку строповочных петель по узлам 23, 24 производить в случаях, оговоренных в п.8 технических требований к настоящему выпуску (см. 1.424.1-9.1-ТТ).
2. Углубление по узлу „4" устраивается в случаях, оговоренных примечанием 2 на док. 1-1.
3. Сечение 1-1...7-7 и вид А смотреть на листе 2.

Нач. отд.	Бродский		
Н. контр.	Саврянский		
Гл. констр.	Саврянский		
Разраб.	Кудрявцевская		
Провер.	Проценко		
Исполн.	Кудрявцевская		

1.424.1-9.1-8

Колонна крайняя 1КД180-1... 1КД180-8

Стадия	Лист	Листов
Р	1	2

ХАРЬКОВСКИЙ ПРОМСТРОЙНИИПРОЕКТ

1-1

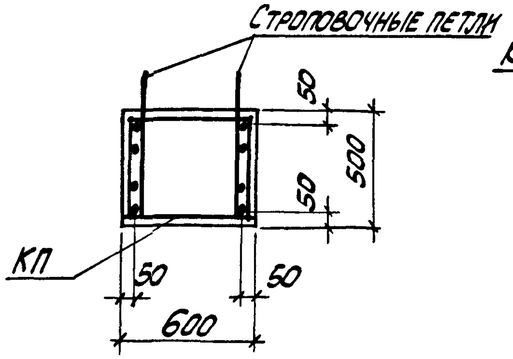

2-2

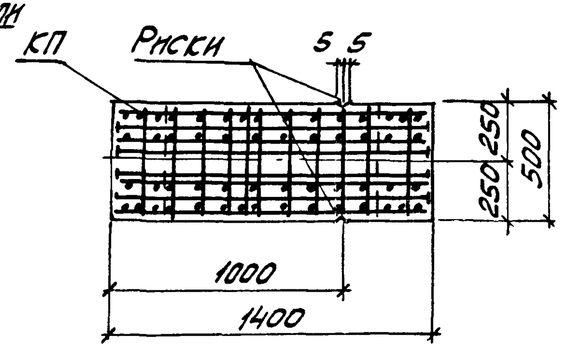

3-3

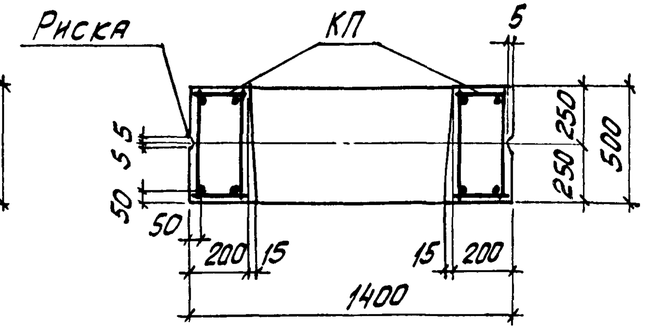

Вид А

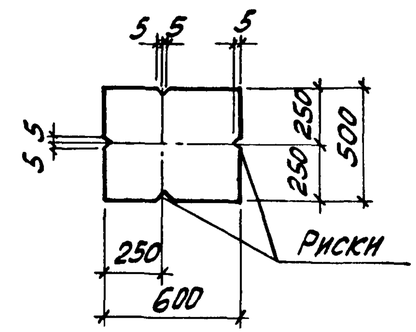

4-4

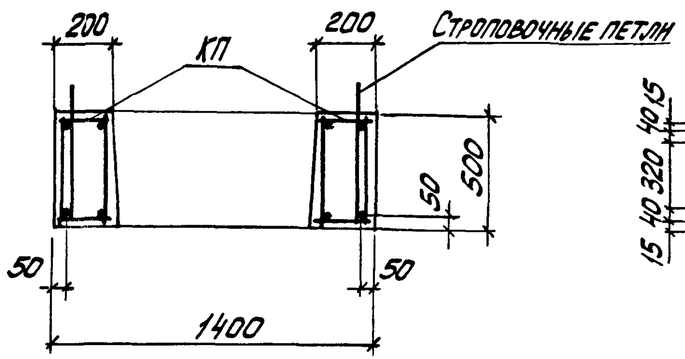

5-5

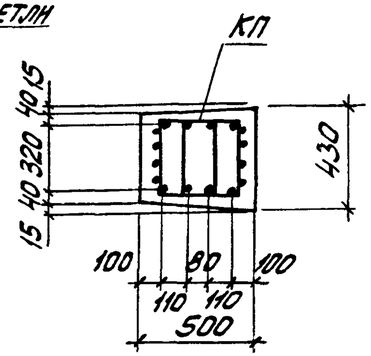

6-6

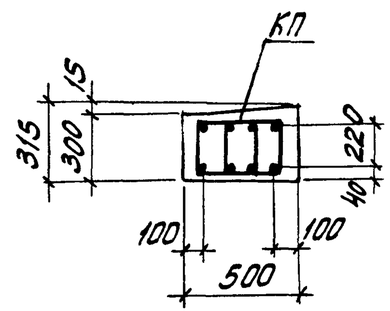

1

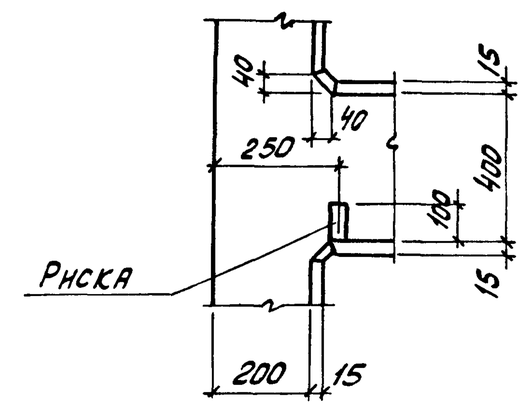

7-7

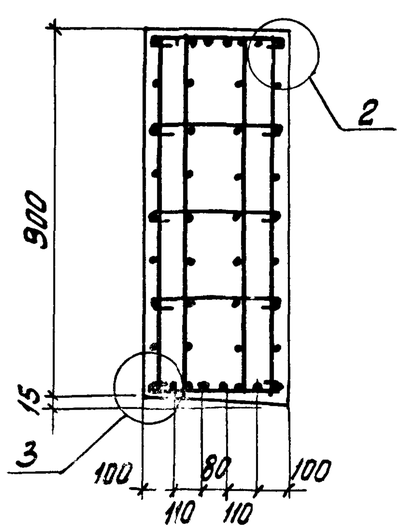

2

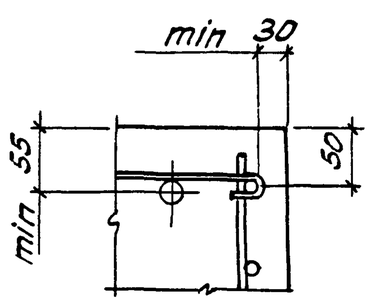

3

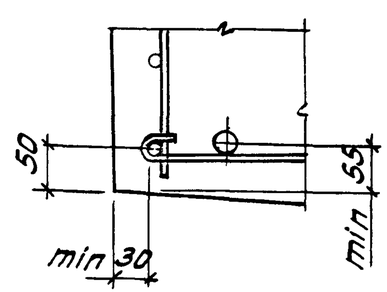

Количество стержней продольной арматуры в сечениях показано условно; фактическое количество стержней, соответствующее маркам колонн, приведено на чертеже пространственных каркасов

1.424.1-9.1-8	Лист 2

Инв. № подл. | Подпись и дата | Взам. инв. №