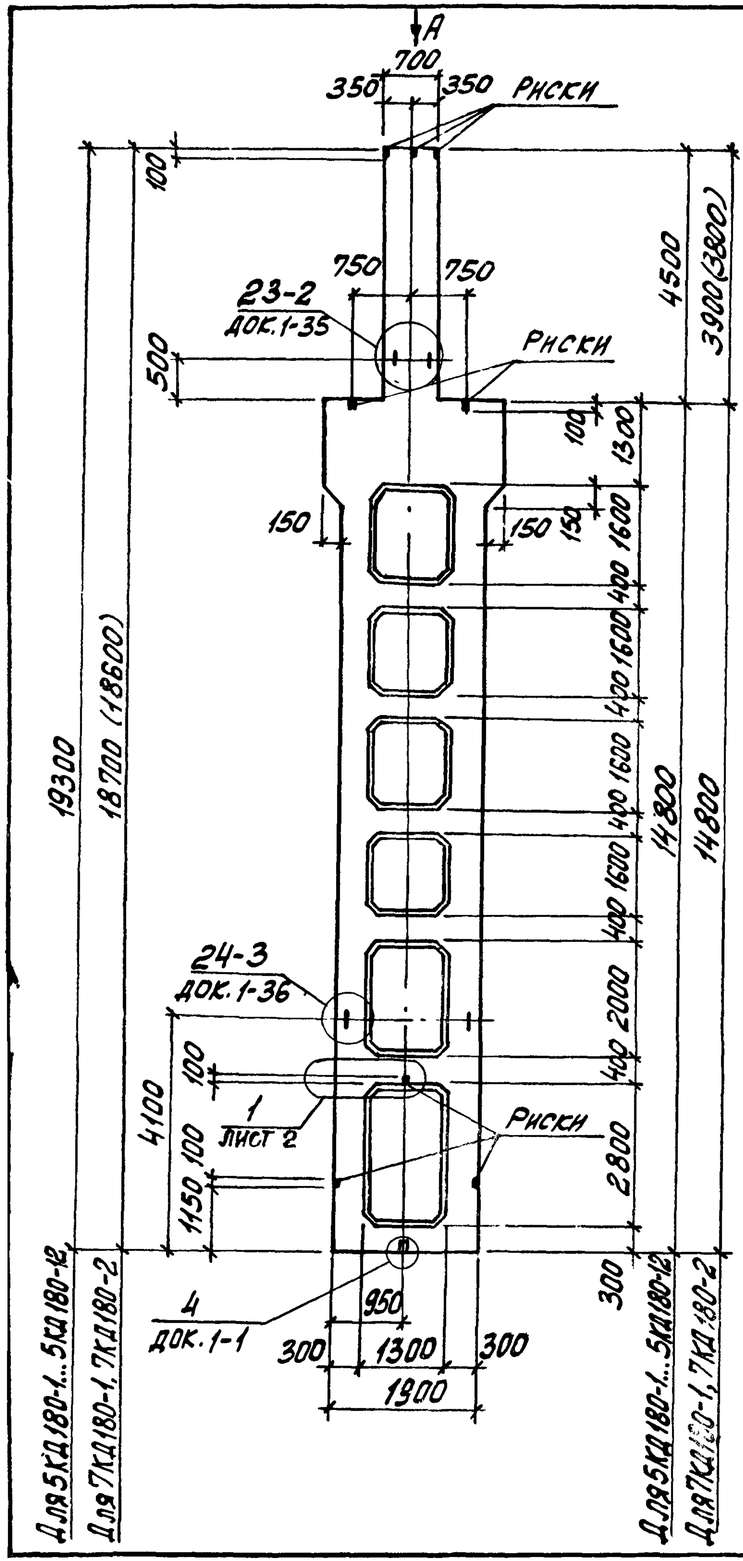

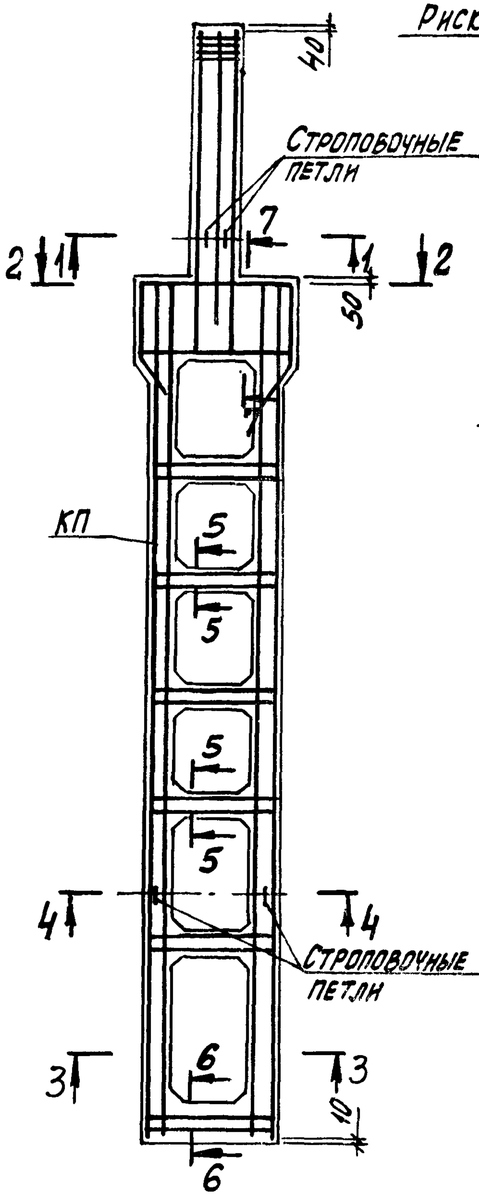

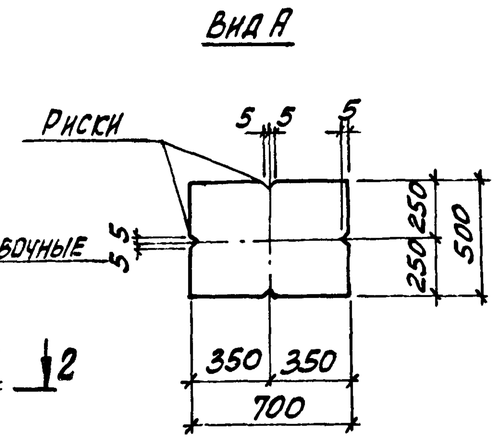

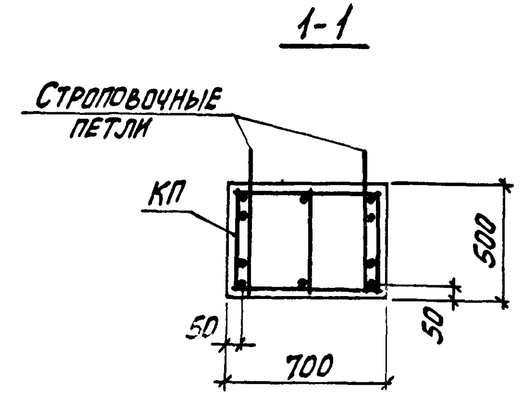

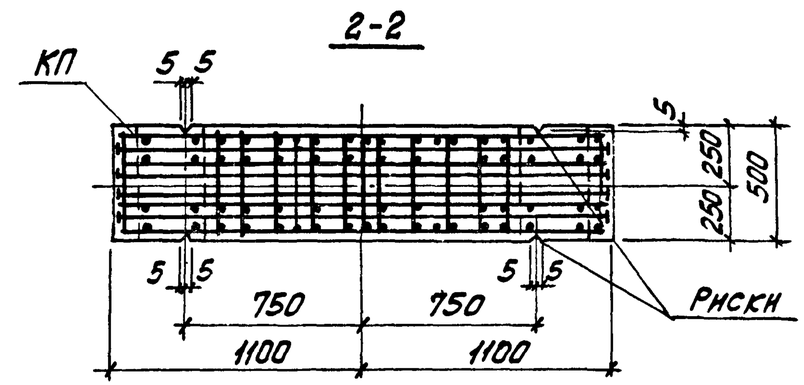

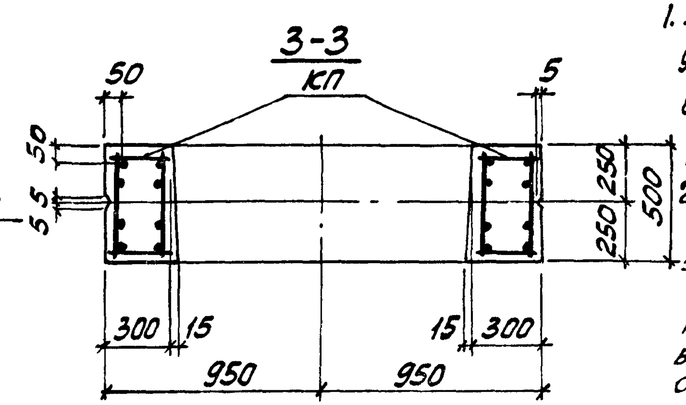

1. Углубление по узлу 4 устраивается в случаях, оговоренных примечанием 2 на док. 1-1.
2. Сечение 4-4...7-7 смотреть на листе 2.
3. Размеры в скобках принимать при высоте подстропильных железобетонных ферм на опоре 700 мм.

Нач. отд.	Бродский		1.424.1-9.1-17	
Н. контр.	Савранский			
Гл. констр.	Савранский			
Разраб.	Кудричевская		Колонна средняя 5КД180-1...5КД180-12, 7КД180-1, 7КД180-2	Стадия: Р; Лист: 1; Листов: 2
Провер.	Проценко			Харьковский Промстройниипроект
Исполн.	Кудричевская			

Марка колонны	Марка пространств. каркаса КП	Кол.	Обозначение документа на каркас КП	Класс (марка) бетона	Объем бетона, м³	Масса колонны, т
5КД180-1.3	КП21-1	1	1.424.1-9.2-21	В22,5 (М300)	8,8	22,1
5КД180-1.4		1		В30 (М400)		
5КД180-1.5		1		В40 (М300)		
5КД180-2.3	КП21-2	1		В22,5 (М300)		
5КД180-2.4		1		В30 (М400)		
5КД180-2.5		1		В40 (М500)		
5КД180-3.3	КП21-3	1		В22,5 (М300)		
5КД180-3.4		1		В30 (М400)		
5КД180-4.3	КП21-4	1		В22,5 (М300)		
5КД180-4.4		1		В30 (М400)		
5КД180-4.5		1		В40 (М500)		
5КД180-5.3	КП21-5	1		В22,5 (М300)		
5КД180-5.4		1		В30 (М400)		
5КД180-5.5		1		В40 (М500)		
5КД180-6.3	КП21-6	1		В22,5 (М300)		
5КД180-6.4		1				
5КД180-7.4	КП21-7	1		В30 (М400)		
5КД180-8.4	КП21-8	1				
5КД180-8.5		1		В40 (М500)		
5КД180-9.4	КП21-9	1		В30 (М400)		
5КД180-9.5		1		В40 (М500)		
5КД180-10.3	КП21-10	1		В22,5 (М300)		
5КД180-10.4		1		В30 (М400)		
5КД180-11.4	КП21-11	1				
5КД180-12.3	КП21-12	1		В22,5 (М300)		
5КД180-12.4		1		В30 (М400)		
5КД180-12.5		1		В40 (М500)		
7КД180-1.4	КП23-1	1	1.424.1-9.2-23	В30 (М400)	8,5	21,3
7КД180-2.4	КП23-2	1				

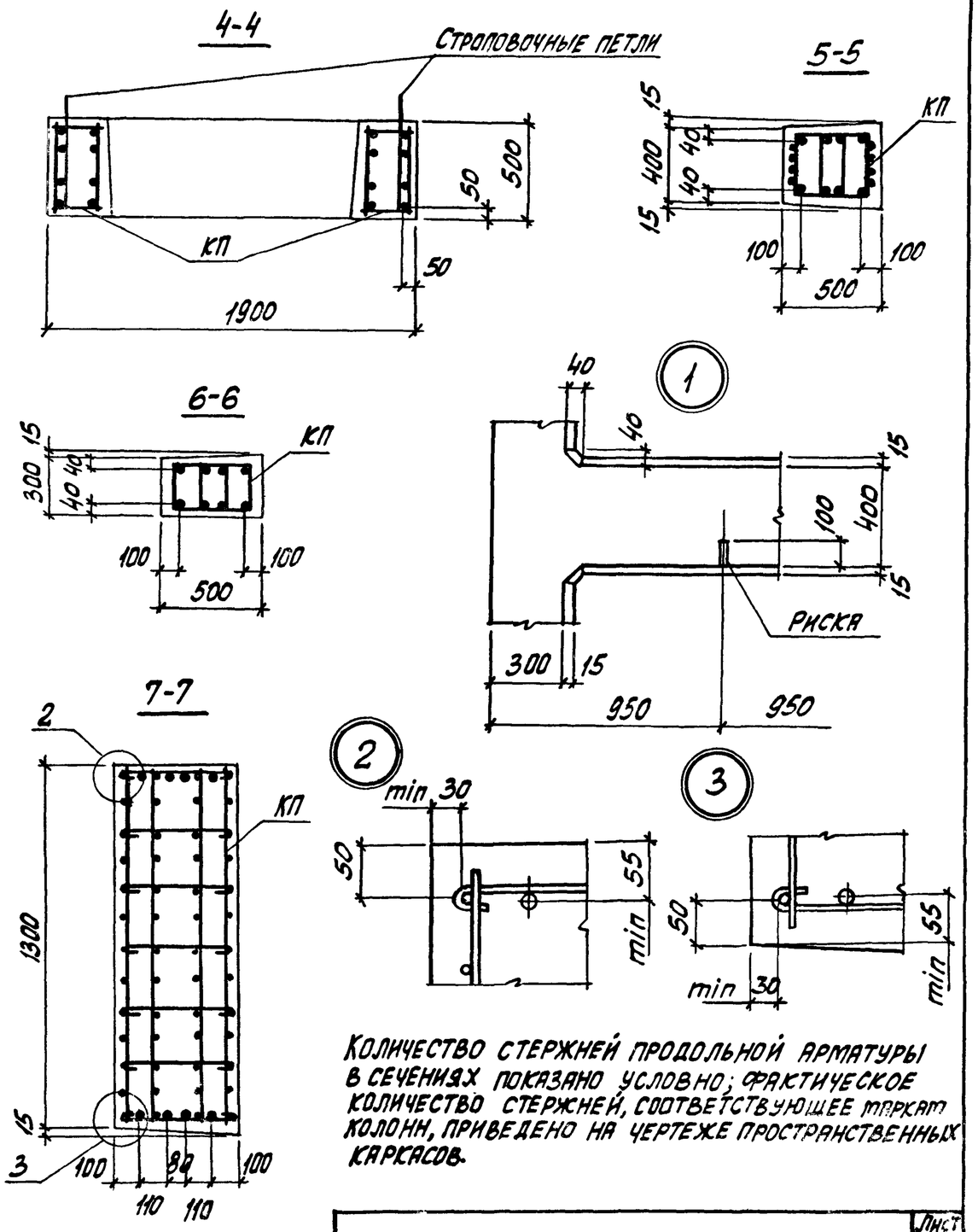

Количество стержней продольной арматуры в сечениях показано условно; фактическое количество стержней, соответствующее марке колонн, приведено на чертеже пространственных каркасов.

Инв. № подл. | Подпись и дата | Взам. инв. №

1.424.1-9.1-17

Лист 2