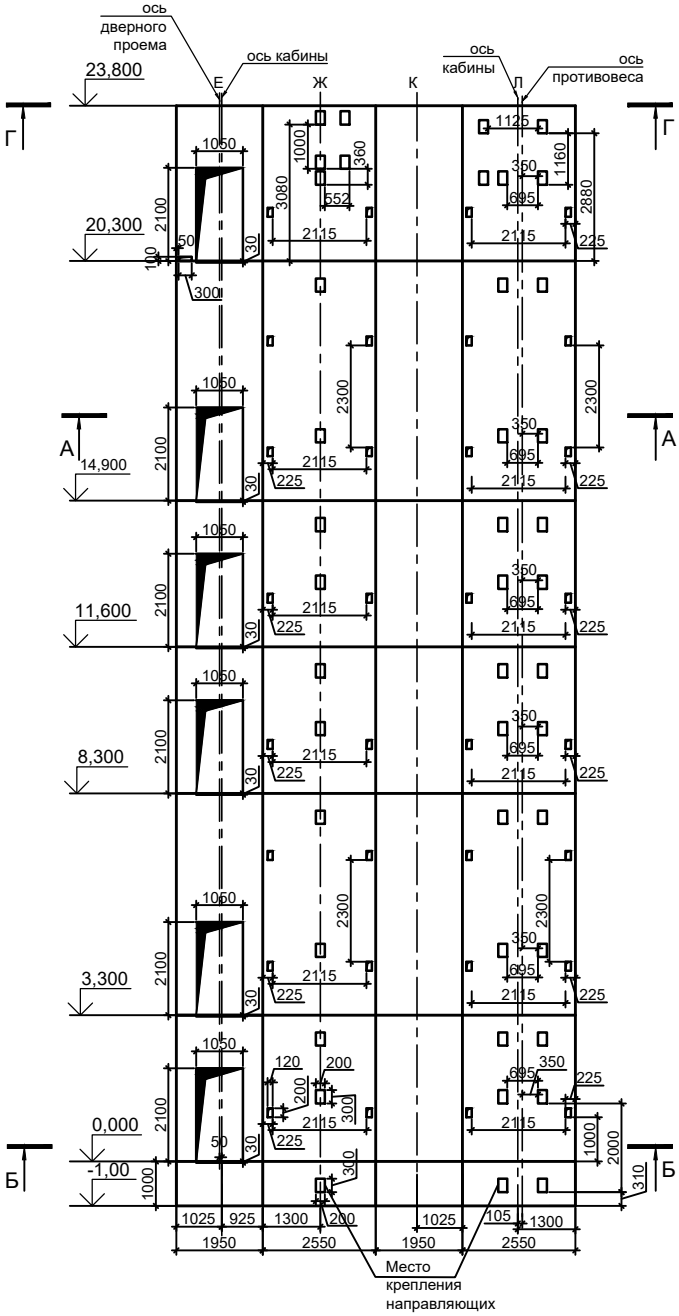
ось дверного проема
ось кабины
ось кабины
ось противовеса
Е
Ж
К
Л
23,800
20,300
14,900
11,600
8,300
3,300
0,000
-1,00
Г
А
Б
Место крепления направляющих

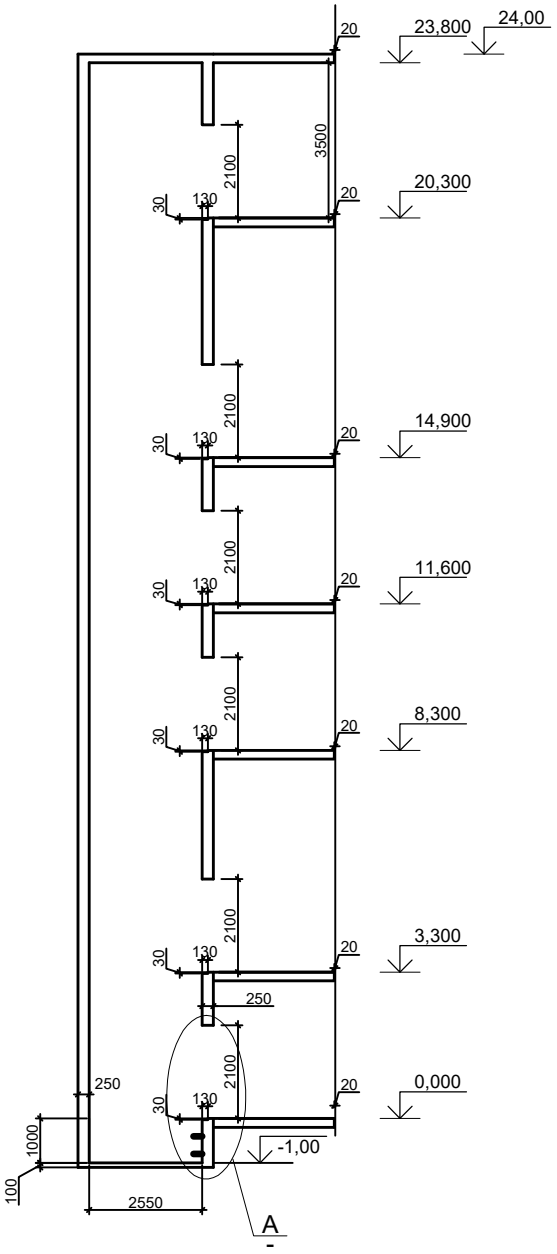
23,800
24,00
20,300
14,900
11,600
8,300
3,300
0,000
-1,00
А