MP002.010.002

Ra 6,3 (√)

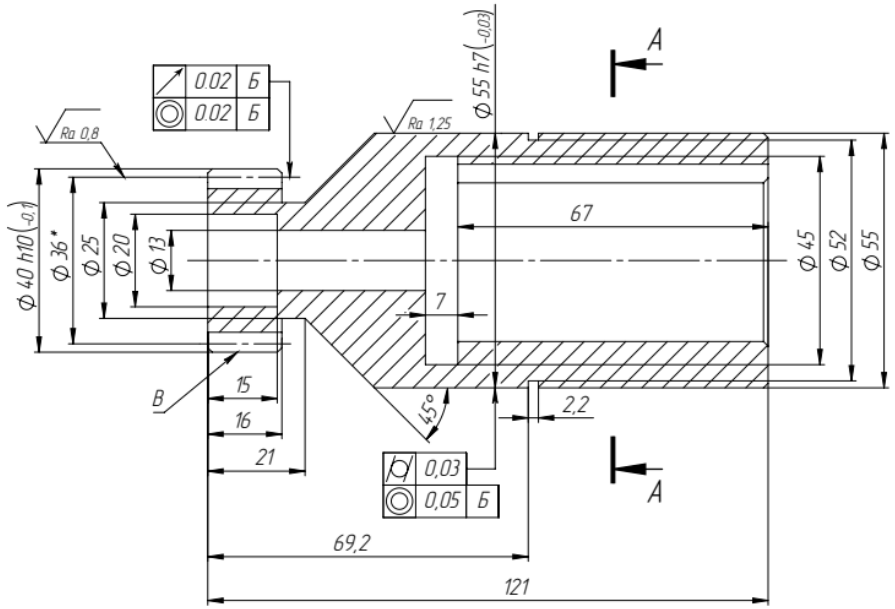

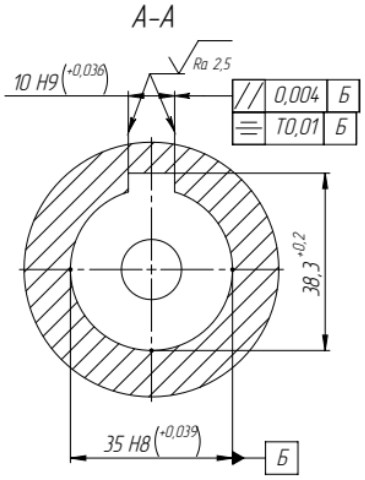

Зубчатый венец	-	B
Модуль, мм	m	2
Число зубьев	z	18
Исходный контур	-	ГОСТ 13755-2015
Угол наклона зуба		0°
Коэффициент смещения, мм	x	0
Степень точности	-	6-H
Делительный диаметр, мм	d	36
Сопрягаемое колесо	-	Nabtesco RV-200C
Длина общей нормали, мм	W	$15{,}265^{-0{,}055}_{-0{,}125}$

1. *Размеры для справок.
2. 30...34 HRC.
3. Неуказанные фаски 1x45°.
4. Неуказанные радиусы R0,5 max.
5. Острые кромки притупить.
6. H14; h14; ±IT14/2.

Изм.	Лист	№ докум.	Подп.	Дата	MP002.010.002		
Разраб.		Маренков			Вал-шестерня	Лит. / Масса 1,19 / Масштаб 1:1	
Пров.		Кондратьев				Лист 1 / Листов 1	
Т. контр.							
Н. контр.					Сталь 40Х ГОСТ 4543-2016	ООО "Русский Робот"	
Утв.							

Перв. примен. | Справ. № | Подп. и дата | Инв. № дубл. | Взам. инв. № | Подп. и дата | Инв. № подл.

Копировал | Формат А3

Фрагм. MP002.010.002_Вал-шестерня

MP002.010.003

Ra 6,3

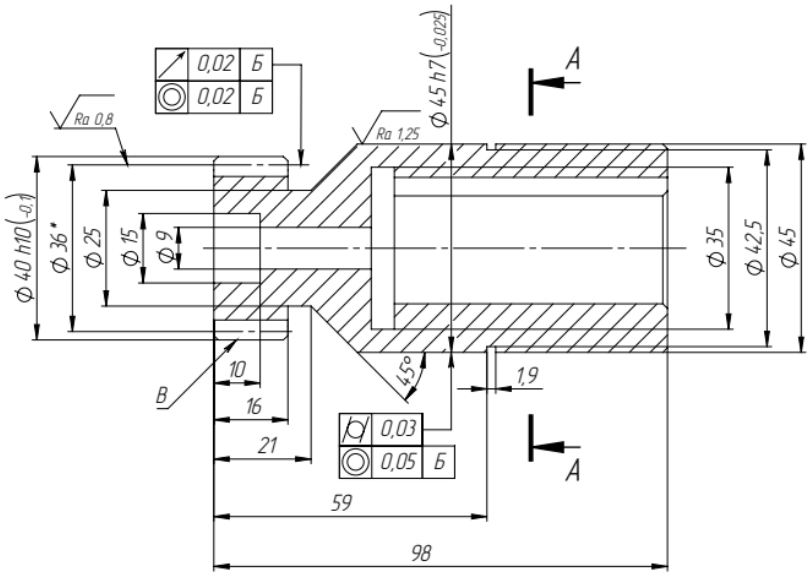

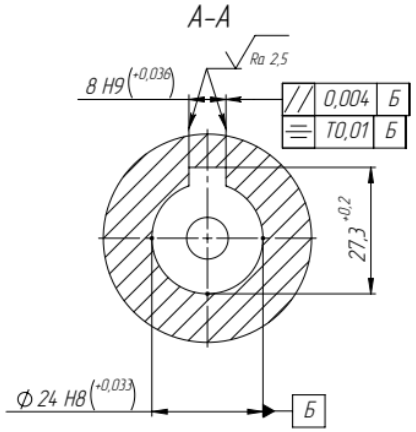

Зубчатый венец	-	B
Модуль, мм	m	2
Число зубьев	z	18
Исходный контур	-	ГОСТ 13755-2015
Угол наклона зуба		0°
Коэффициент смещения, мм	x	0
Степень точности	-	6-H
Делительный диаметр, мм	d	36
Сопрягаемое колесо	-	Nabtesco RV-200C
Длина общей нормали, мм	W	$15{,}265^{-0{,}055}_{-0{,}125}$

1. *Размеры для справок.
2. 30...34 HRC.
3. Неуказанные фаски 1x45°.
4. Неуказанные радиусы R0,5 max.
5. Острые кромки притупить.
6. H14; h14; ±IT14/2.

Изм.	Лист	№ докум.	Подп.	Дата	MP002.010.003			
Разраб.		Маренков			Вал-шестерня	Лит.	Масса	Масштаб
Пров.		Кондратьев					0,76	1:1
Т. контр.						Лист 1	Листов 1	
Н. контр.					Сталь 40Х ГОСТ 4543-2016	ООО "Русский Робот"		
Утв.								

Перв. примен. | Справ. № | Подп. и дата | Инв. № дубл. | Взам. инв. № | Подп. и дата | Инв. № подл.

Копировал | Формат А3

Файл MP002.010.003_Вал-шестерня

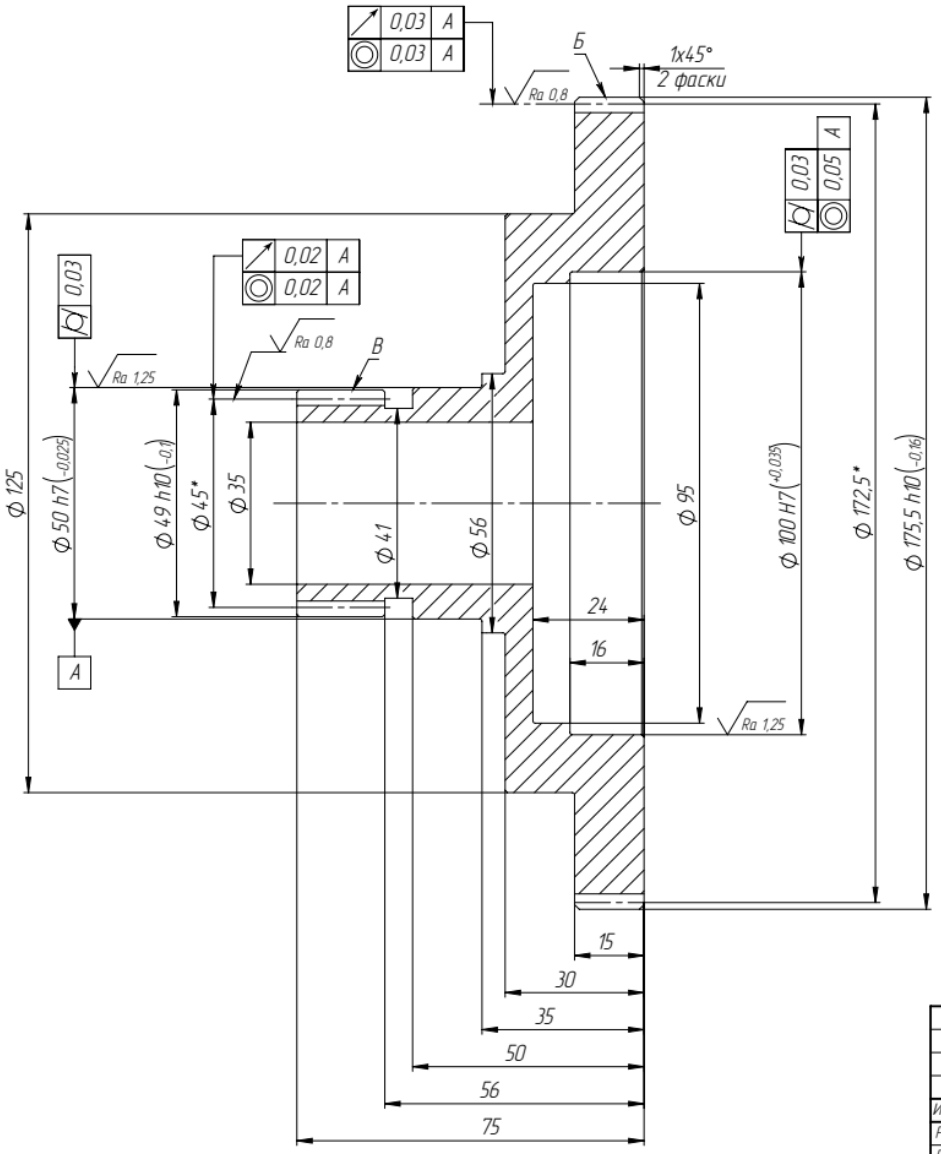

$\sqrt{Ra\ 6,3}$ ($\sqrt{}$)

Зубчатый венец	-	Б
Модуль, мм	m	1,5
Число зубьев	z	115
Исходный контур	-	ГОСТ 13755-2015
Угол наклона зуба		0°
Коэффициент смещения, мм	x	0
Степень точности	-	6-Н
Делительный диаметр, мм	d	172,5
Сопрягаемое колесо	-	МР002.030.004
Длина общей нормали, мм	W	$57{,}768^{-0{,}07}_{-0{,}15}$

Зубчатый венец	-	В
Модуль, мм	m	1,5
Число зубьев	z	30
Исходный контур	-	ГОСТ 13755-2015
Угол наклона зуба		0°
Коэффициент смещения, мм	x	0
Степень точности	-	6-Н
Делительный диаметр, мм	d	45
Сопрягаемое колесо	-	Nabtesco RV-125N-41
Длина общей нормали, мм	W	$21{,}070^{-0{,}023}_{-0{,}061}$

1. *Размеры для справок.
2. 30...34 HRC.
3. Неуказанные фаски 0,5x45°.
4. Неуказанные радиусы R0,5 max.
5. Острые кромки притупить.
6. H14; h14; ±IT14/2.

Изм.	Лист	№ докум.	Подп.	Дата	МР002.030.003			
Разраб.		Маренков			Колесо зубчатое	Лит.	Масса	Масштаб
Пров.		Кондратьев					2.99	1:1
Т. контр.						Лист 1	Листов 1	
Н. контр.					Сталь 40Х ГОСТ 4543-2016	ООО "Русский Робот"		
Утв.								

Перв. примен. | Справ. № | Подп. и дата | Инв. № дубл. | Взам. инв. № | Подп. и дата | Инв. № подл.

Копировал | Формат А3

Файл: МР002.030.003_Колесо зубчатое

МР002.030.004

Ra 6,3 (√)

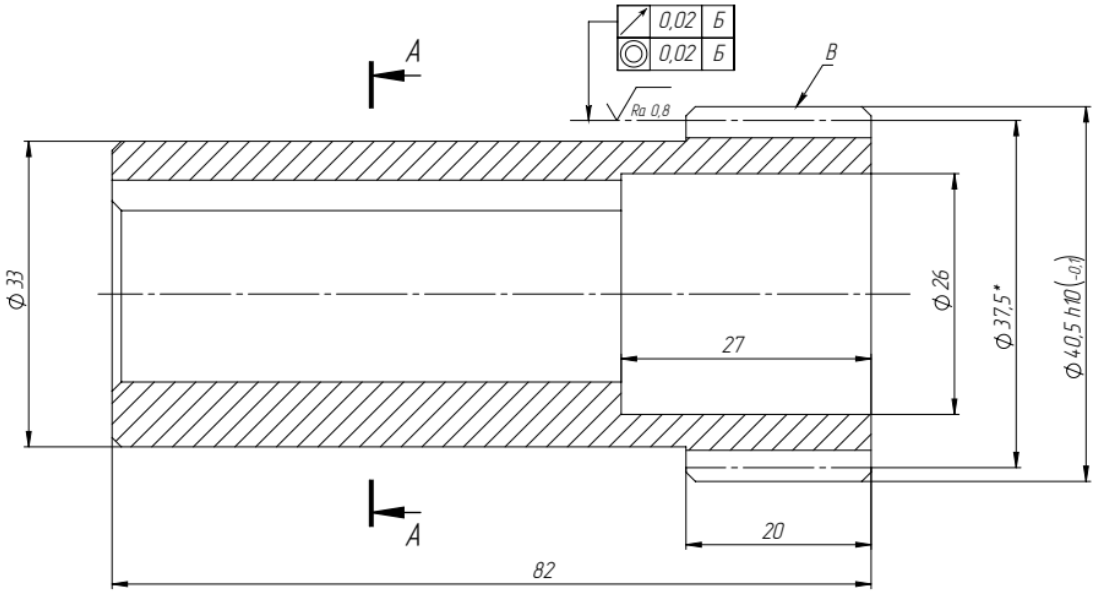

Зубчатый венец	-	B
Модуль, мм	m	1,5
Число зубьев	z	25
Исходный контур	-	ГОСТ 13755-2015
Угол наклона зуба		0°
Коэффициент смещения, мм	x	0
Степень точности	-	6-Н
Делительный диаметр, мм	d	37,5
Сопрягаемое колесо	-	МР002.030.003
Длина общей нормали, мм	W	11,596 $^{-0,055}_{-0,125}$

А-А

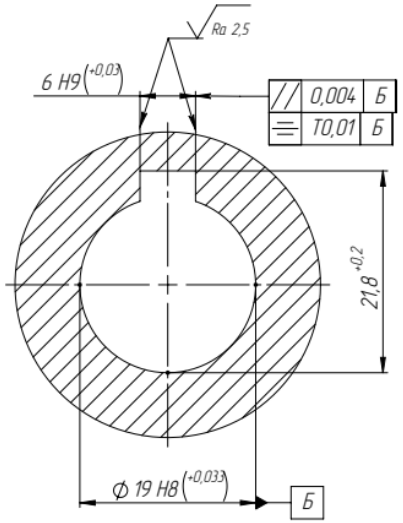

1. *Размеры для справок.
2. 30...34 HRC.
3. Неуказанные фаски 1х45°.
4. Неуказанные радиусы R0,5 max.
5. Острые кромки притупить.
6. H14; h14; ±IT14/2.

Изм.	Лист	№ докум.	Подп.	Дата	МР002.030.004			
Разраб.		Маренков			Шестерня	Лит.	Масса	Масштаб
Пров.		Кондратьев					0.34	2:1
Т. контр.						Лист 1	Листов 1	
Н. контр.					Сталь 40Х ГОСТ 4543-2016	ООО "Русский Робот"		
Утв.								

Перв. примен. | Справ. № | Подп. и дата | Инв. № дубл. | Взам. инв. № | Подп. и дата | Инв. № подл.

Копировал | Формат А3

Файл: МР002.030.004_Шестерня

MP002.030.005

Ra 6,3 (√)

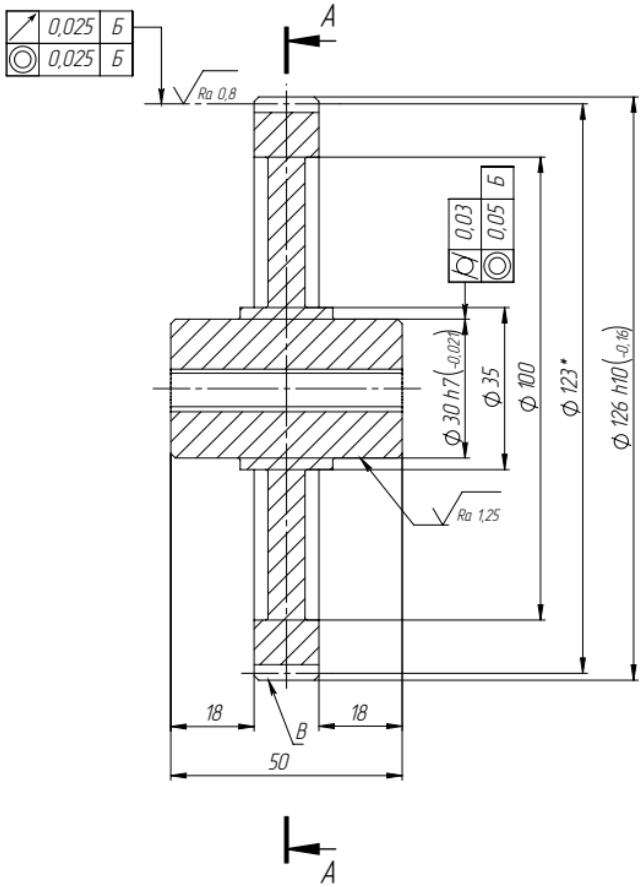

А–А (4 : 1)

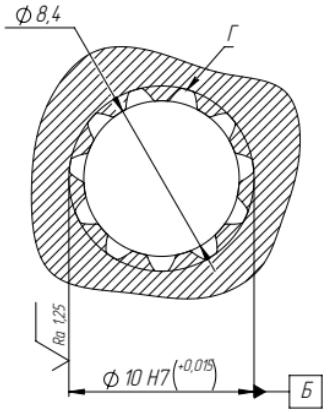

Зубчатый венец	–	В
Модуль, мм	m	1,5
Число зубьев	z	82
Исходный контур	–	ГОСТ 13755-2015
Угол наклона зуба		0°
Коэффициент смещения, мм	x	0
Степень точности	–	6-Н
Делительный диаметр, мм	d	123
Сопрягаемое колесо	–	MP002.030.006
Длина общей нормали, мм	W	$43,791^{-0,07}_{-0,14}$

Параметры шлицевого вала	ГОСТ 6033	Г
Число зубьев	z	11
Модуль	m	0,8
Угол профиля зуба	–	30°
Диаметр ролика	Dm	1,5
Длина общей нормали, мм	W	3,687

1. *Размеры для справок.
2. Твердость зубьев 30...34 HRC.
3. Неуказанные фаски 1x45°.
4. Неуказанные радиусы R0,5 max.
5. Острые кромки притупить.
6. H14; h14; ±IT14/2.

Изм.	Лист	№ докум.	Подп.	Дата	MP002.030.005			
Разраб.		Маренков			Колесо зубчатое	Лит.	Масса	Масштаб
Пров.		Кондратьев					1.15	1.1
Т. контр.						Лист 1	Листов 1	
Н. контр.					Сталь 40Х ГОСТ 4543-2016	ООО "Русский Робот"		
Утв.								

Перв. примен. | Справ. № | Подп. и дата | Инв. № дубл. | Взам. инв. № | Подп. и дата | Инв. № подл.

Копировал | Формат А3

Файл: MP002.030.005_Колесо зубчатое

МР002.030.006

Ra 6,3 (√)

Зубчатый венец	–	В
Модуль, мм	m	1,5
Число зубьев	z	58
Исходный контур	–	ГОСТ 13755-2015
Угол наклона зуба		0°
Коэффициент смещения, мм	x	0
Степень точности	–	6-Н
Делительный диаметр, мм	d	87
Сопрягаемое колесо	–	МР002.030.005
Длина общей нормали, мм	W	$30{,}002^{-0{,}07}_{-0{,}14}$

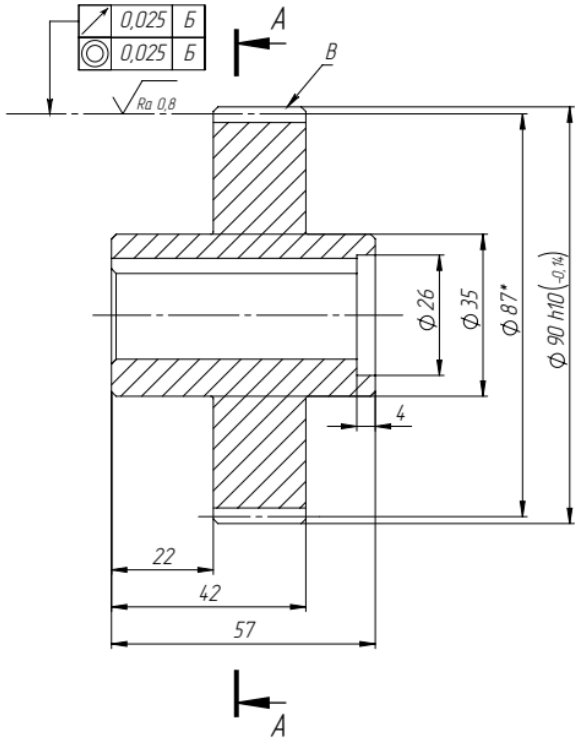

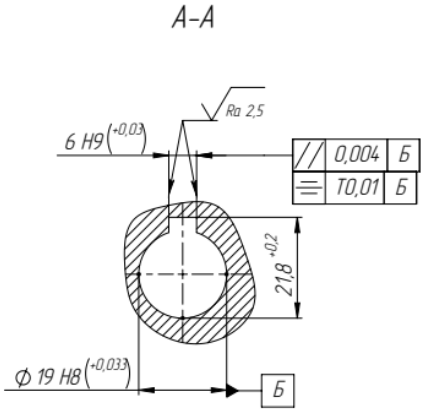

1. *Размеры для справок.
2. 30...34 HRC.
3. Неуказанные фаски 1х45°.
4. Неуказанные радиусы R0,5 max.
5. Острые кромки притупить.
6. H14; h14; ±IT14/2.

Изм.	Лист	№ докум.	Подп.	Дата	МР002.030.006			
Разраб.		Маренков			Шестерня	Лит.	Масса	Масштаб
Пров.		Кондратьев					1.06	1.1
Т. контр.						Лист 1	Листов 1	
Н. контр.					Сталь 40Х ГОСТ 4543-2016	ООО "Русский Робот"		
Утв.								

Перв. примен. | Справ. № | Подп. и дата | Инв. № дубл. | Взам. инв. № | Подп. и дата | Инв. № подл.

Копировал | Формат А3

Файл МР002.030.006_Шестерня

МР002.030.007

Ra 6,3 (√)

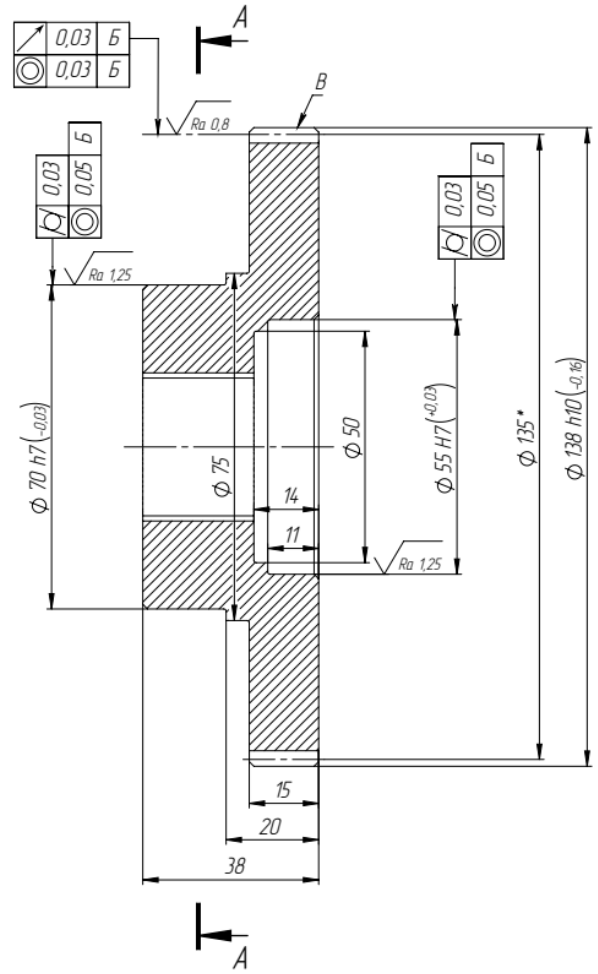

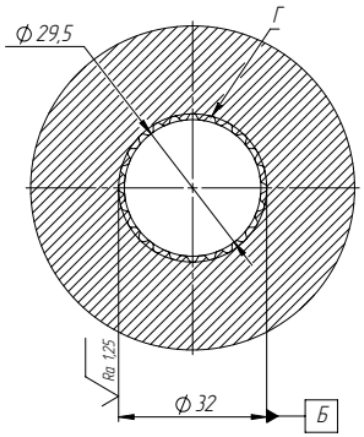

Зубчатый венец	-	В
Модуль, мм	m	1,5
Число зубьев	z	90
Исходный контур	-	ГОСТ 13755-2015
Угол наклона зуба		0°
Коэффициент смещения, мм	x	0
Степень точности	-	6-Н
Делительный диаметр, мм	d	135
Сопрягаемое колесо	-	МР002.030.008
Длина общей нормали, мм	W	$48{,}387^{-0{,}07}_{-0{,}15}$

Параметры шлицевого вала	ГОСТ 6033	Г
Число зубьев	z	24
Модуль	m	1,25
Угол профиля зуба	-	30°
Диаметр ролика	Dm	2,25
Длина общей нормали, мм	W	17,013

1. *Размеры для справок.
2. Твердость зубьев 30...34 HRC.
3. Неуказанные фаски 1x45°.
4. Неуказанные радиусы R0,5 max.
5. Острые кромки притупить.
6. H14; h14; ±IT14/2.

Изм.	Лист	№ докум.	Подп.	Дата	МР002.030.007			
Разраб.		Маренков			Колесо зубчатое	Лит.	Масса	Масштаб
Пров.		Кондратьев					1.99	1:1
Т. контр.						Лист 1	Листов 1	
Н. контр.					Сталь 40Х ГОСТ 4543-2016	ООО "Русский Робот"		
Утв.								

Перв. примен. | Справ. № | Подп. и дата | Инв. № дубл. | Взам. инв. № | Подп. и дата | Инв. № подл.

Копировал | Формат А3

Файл: МР002.030.007_Колесо зубчатое

МР002.030.008

Ra 6,3 (√)

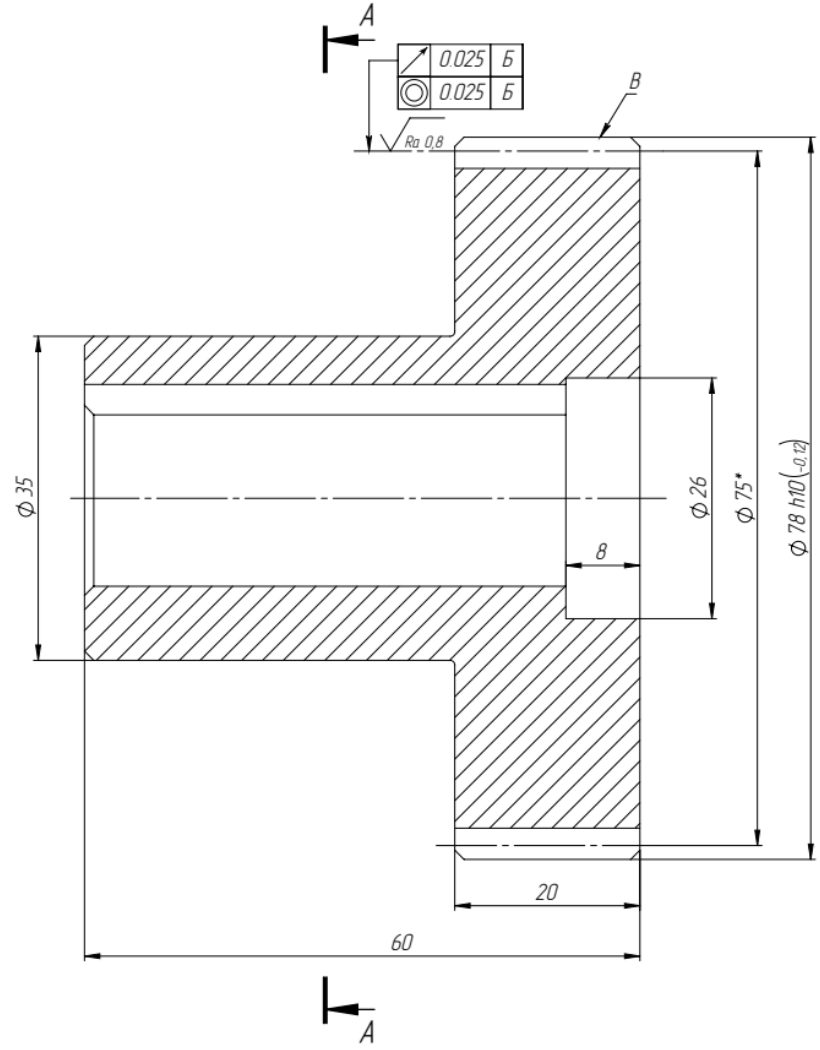

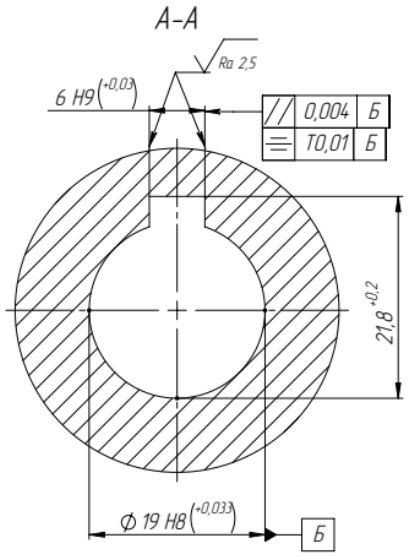

Зубчатый венец	-	B
Модуль, мм	m	1,5
Число зубьев	z	50
Исходный контур	-	ГОСТ 13755-2015
Угол наклона зуба		0°
Коэффициент смещения, мм	x	0
Степень точности	-	6-H
Делительный диаметр, мм	d	75
Сопрягаемое колесо	-	МР002.030.007
Длина общей нормали, мм	W	$25{,}405^{-0{,}055}_{-0{,}125}$

1. *Размеры для справок.
2. 30...34 HRC.
3. Неуказанные фаски 1х45°.
4. Неуказанные радиусы R0,5 max.
5. Острые кромки притупить.
6. H14; h14; ±IT14/2.

Изм.	Лист	№ докум.	Подп.	Дата	МР002.030.008		
Разраб.		Маренков			Шестерня	Лит.	Масса: 0.83 / Масштаб: 2:1
Пров.		Кондратьев				Лист 1	Листов 1
Т. контр.							
Н. контр.					Сталь 40Х ГОСТ 4543-2016	ООО "Русский Робот"	
Утв.							

Перв. примен. | Справ. № | Подп. и дата | Инв. № дубл. | Взам. инв. № | Подп. и дата | Инв. № подл.

Копировал | Формат А3

Файл: МР002.030.008_Шестерня

MP002.030.009

Ra 6,3 (√)

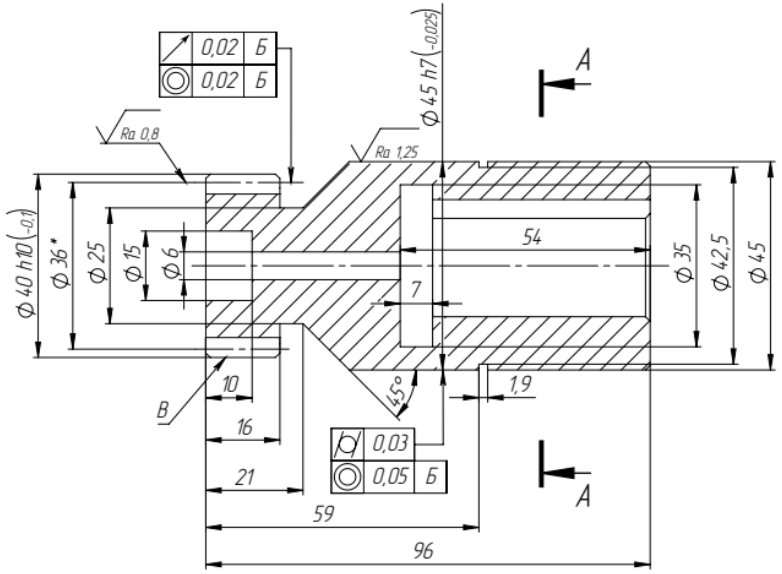

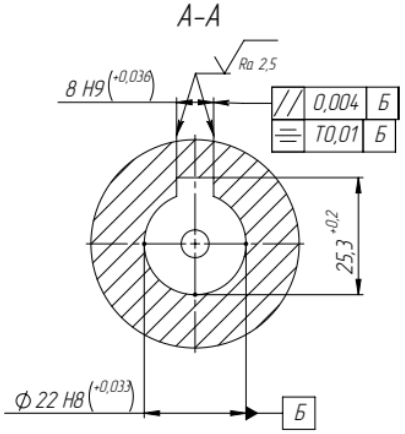

Зубчатый венец	-	B
Модуль, мм	m	2
Число зубьев	z	18
Исходный контур	-	ГОСТ 13755-2015
Угол наклона зуба		0°
Коэффициент смещения, мм	x	0
Степень точности	-	6-H
Делительный диаметр, мм	d	36
Сопрягаемое колесо	-	Nabtesco RV-200C
Длина общей нормали, мм	W	$15{,}265^{-0{,}055}_{-0{,}125}$

1. *Размеры для справок.
2. 30...34 HRC.
3. Неуказанные фаски 1x45°.
4. Неуказанные радиусы R0,5 max.
5. Острые кромки притупить.
6. H14; h14; ±IT14/2.

Изм.	Лист	№ докум.	Подп.	Дата	MP002.030.009		
Разраб.		Маренков			Вал-шестерня	Лит. / Лист 1	Масса 0,8 / Листов 1	Масштаб 1:1
Пров.		Кондратьев					
Т. контр.							
Н. контр.					Сталь 40Х ГОСТ 4543-2016	ООО "Русский Робот"	
Утв.							

Перв. примен. | Справ. № | Подп. и дата | Инв. № дубл. | Взам. инв. № | Подп. и дата | Инв. № подл.

Копировал | Формат А3

Файл: MP002.030.009_Вал-шестерня

MP002.040.003

Ra 6,3 (√)

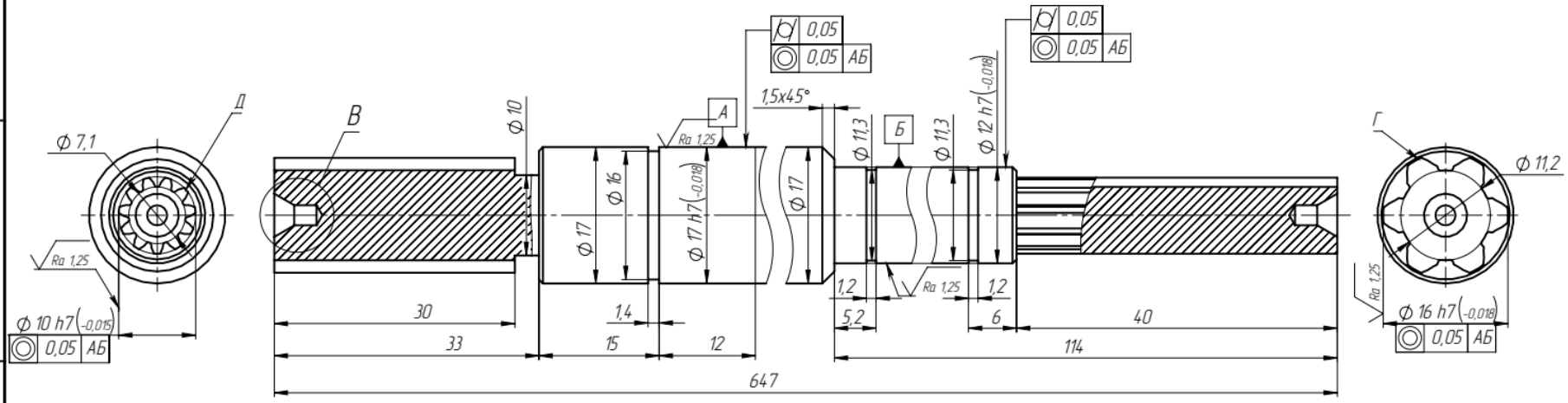

Параметры шлицевого вала	ГОСТ 6033-80	Г
Число зубьев	z	6
Модуль, мм	m	2
Угол профиля зуба	–	30°
Диаметр ролика, мм	Dm	8
Длина общей нормали, мм	W	9,621
Параметры шлицевого вала	ГОСТ 6033-80	Д
Число зубьев	z	11
Модуль, мм	m	0,8
Угол профиля зуба	–	30°
Диаметр ролика, мм	Dm	1,75
Длина общей нормали, мм	W	3,687

В (4 : 1)

2 места

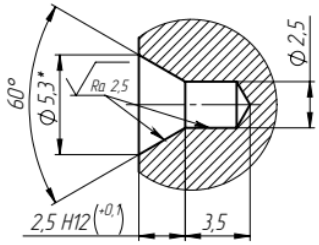

1. Неуказанные фаски 0,5x45°.
2. Неуказанные радиусы R0,5 мм.
3. H14, h14, ±IT14/2.
4. Острые кромки притупить.

Изм.	Лист	№ докум.	Подп.	Дата	MP002.040.003			
Разраб.		Кондратьев			Вал передаточный	Лит.	Масса	Масштаб
Пров.							1	2:1
Т. контр.						Лист 1	Листов 1	
Н. контр.					Сталь 45 ГОСТ 1050-2013	ООО "Русский Робот"		
Утв.								

Перв. примен. | Справ. № | Подп. и дата | Инв. № дубл. | Взам. инв. № | Подп. и дата | Инв. № подл.

Копировал | Формат А3

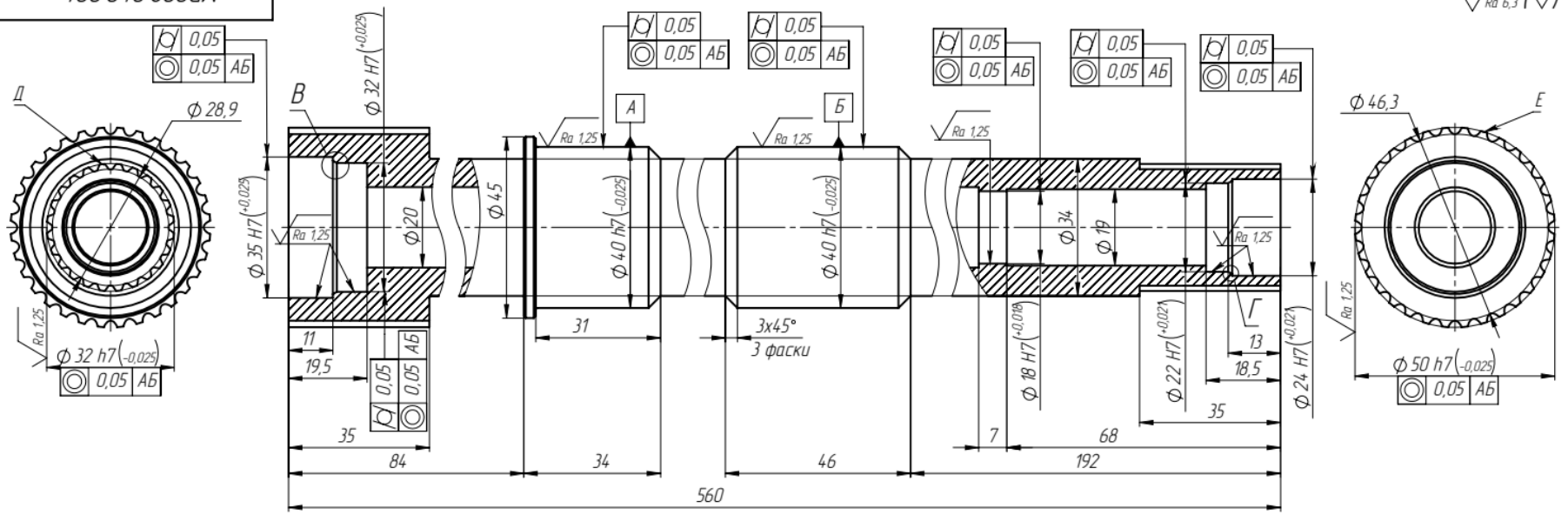

В (2 : 1)

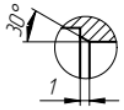

Г (2 : 1)

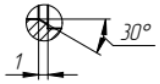

Параметры шлицевого вала	ГОСТ 6033-80	Д
Число зубьев	z	24
Модуль, мм	m	1,25
Угол профиля зуба	–	30°
Диаметр ролика, мм	Dm	2,5
Длина общей нормали, мм	W	17,013
Параметры шлицевого вала	ГОСТ 6033-80	Е
Число зубьев	z	32
Модуль, мм	m	1,5
Угол профиля зуба	–	30°
Диаметр ролика, мм	Dm	3
Длина общей нормали, мм	W	24,855

1. Неуказанные фаски 0,5x45°.
2. Неуказанные радиусы R0,5 мм.
3. H14, h14, ±IT14/2.
4. Острые кромки притупить.

Изм.	Лист	№ докум.	Подп.	Дата	МР002.040.004			
Разраб.		Кондратьев			Вал передаточный	Лит.	Масса	Масштаб
Пров.							2,91	1:1
Т. контр.						Лист 1	Листов 1	
Н. контр.					Сталь 45 ГОСТ 1050-2013	ООО "Русский Робот"		
Утв.								

Перв. примен. | Справ. № | Подп. и дата | Инв. № дубл. | Взам. инв. № | Подп. и дата | Инв. № подл.

Копировал | Формат А3

MP002.051.002

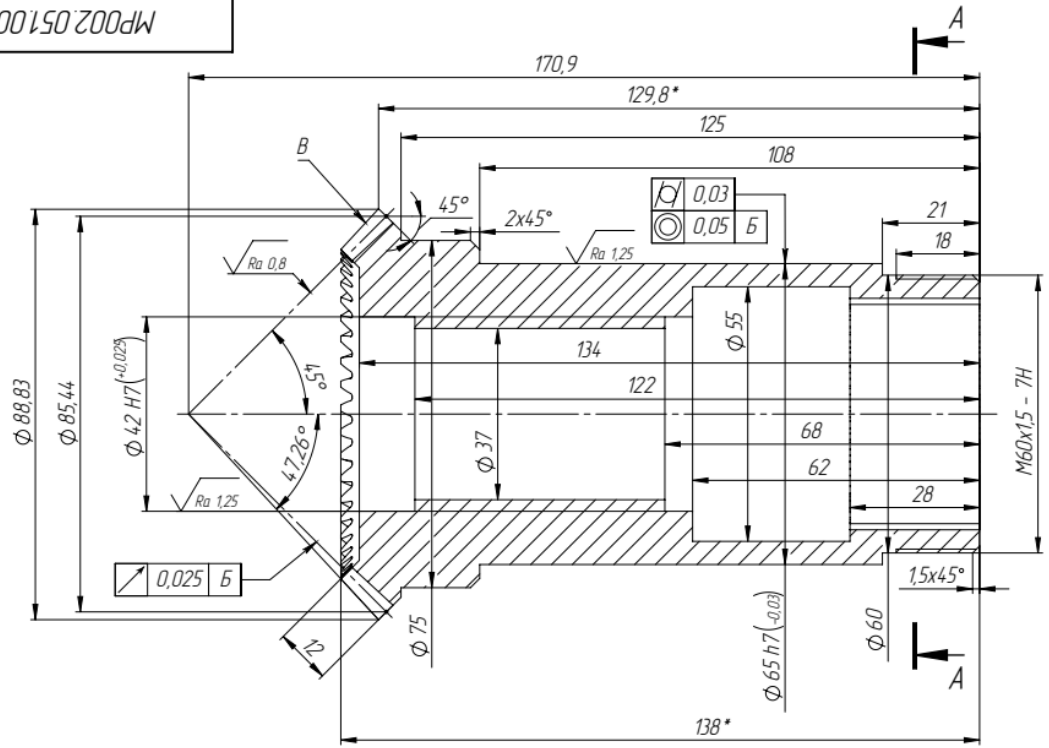

Ra 6,3 (√)

Зубчатый венец	-	B
Внешний окружной модуль, мм	m_e	2
Число зубьев	z	43
Тип зуба	-	Прямой
Исходный контур	-	ГОСТ 13754-81
Угол делительного конуса	δ	45°00'00"
Коэффициент смещения, мм	x	0
Степень точности	-	6-H
Межосевой угол передачи	Σ	90°
Внешнее конусное расстояние, мм	R_e	60,811
Среднее конусное расстояние, мм	R	54,811
Угол конуса впадин	δ_f	42°44'24"
Внешняя высота зуба, мм	h_e	4,4
Средний делительный диаметр, мм	d	77,515
Сопрягаемое колесо	-	MP002.052.004

Параметры шлицевого вала	ГОСТ 6033	Г
Число зубьев	z	32
Модуль	m	1,5
Угол профиля зуба	-	30°
Диаметр ролика	Dm	2,75
Длина общей нормали, мм	W	24,855

A-A

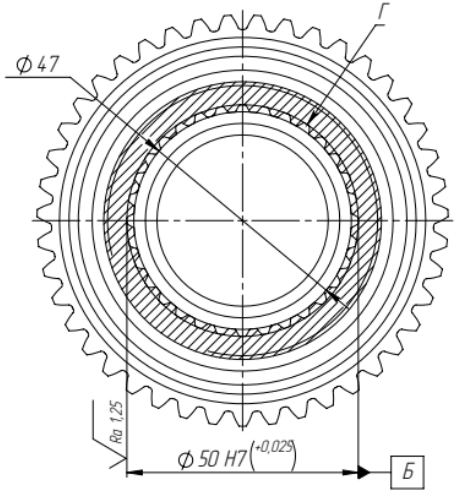

1. *Размеры для справок.
2. Твердость зуба 30...34 HRC.
3. Неуказанные фаски 1x45°.
4. Неуказанные радиусы R0,5 max.
5. Острые кромки притупить.
6. H14; h14; ±IT14/2.

Изм.	Лист	№ докум.	Подп.	Дата	MP002.051.002			
Разраб.		Маренков			Вал-шестерня	Лит.	Масса	Масштаб
Пров.		Кондратьев					1.99	1:1
Т. контр.						Лист 1	Листов 1	
Н. контр.					Сталь 40Х ГОСТ 4543-2016	ООО "Русский Робот"		
Утв.								

Перв. примен. | Справ. № | Подп. и дата | Инв. № дубл. | Взам. инв. № | Подп. и дата | Инв. № подл.

Копировал | Формат А3

Файл: MP002.051.002_Вал-шестерня (для чертежа)

МР002.051003

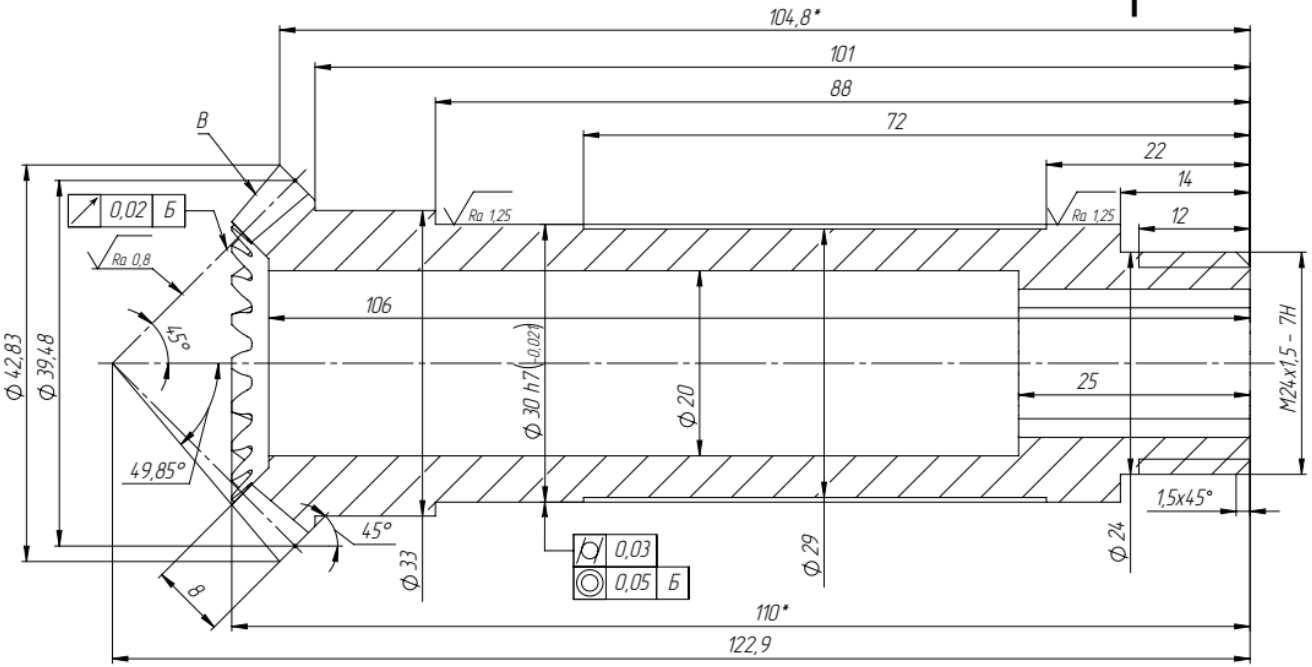

Ra 6,3 (√)

Зубчатый венец	-	В
Внешний окружной модуль, мм	m_e	2
Число зубьев	z	20
Тип зуба	-	Прямой
Исходный контур	-	ГОСТ 13754-81
Угол делительного конуса	δ	45° 00'00"
Коэффициент смещения, мм	x	0
Степень точности	-	6-Н
Межосевой угол передачи	Σ	90°
Внешнее конусное расстояние, мм	R_e	28,284
Среднее конусное расстояние, мм	R	24,284
Угол конуса впадин	$δ_f$	40° 09'00"
Внешняя высота зуба, мм	h_e	4,4
Средний делительный диаметр, мм	d	34,343
Сопрягаемое колесо	-	МР002.061.002

Параметры шлицевого вала	ГОСТ 6033	Г
Число зубьев	z	6
Модуль	m	2
Угол профиля зуба	-	30°
Диаметр ролика	Dm	3,5
Длина общей нормали, мм	W	9,621

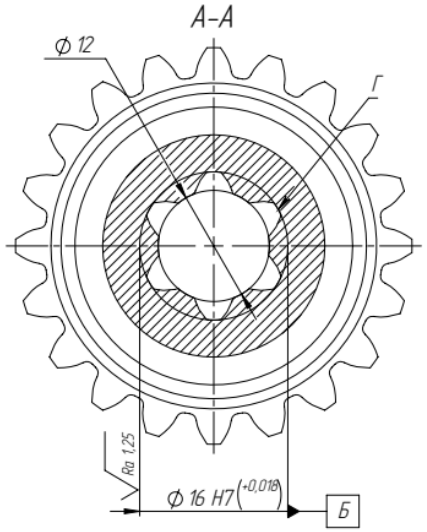

1. *Размеры для справок.
2. Твердость зуба 30...34 HRC.
3. Неуказанные фаски 1x45°.
4. Неуказанные радиусы R0,5 max.
5. Острые кромки притупить.
6. H14; h14; ±IT14/2.

Изм.	Лист	№ докум.	Подп.	Дата	МР002.051.003		
Разраб.		Маренков			Вал-шестерня	Лит.	Масса: 0.35 / Масштаб: 2:1
Пров.		Кондратьев				Лист 1	Листов 1
Т. контр.							
Н. контр.					Сталь 40Х ГОСТ 4543-2016	ООО "Русский Робот"	
Утв.							

Перв. примен. | Справ. № | Подп. и дата | Инв. № дубл. | Взам. инв. № | Подп. и дата | Инв. № подл.

Копировал | Формат А3

Файл: МР002.051.003_Вал-шестерня (для чертежа)

MP002.052.002

Ra 6,3 (√)

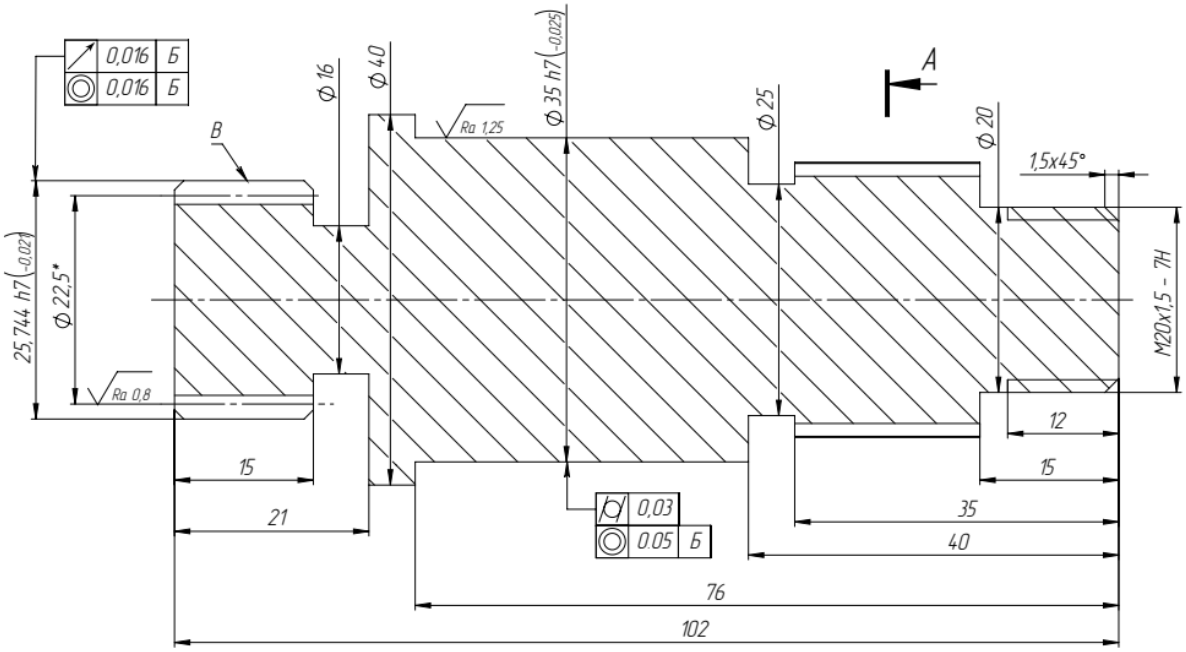

Зубчатый венец	-	B
Модуль, мм	m	1,25
Число зубьев	z	18
Исходный контур	-	ГОСТ 13755-2015
Угол наклона зуба		0°
Коэффициент смещения, мм	x	+0,5
Степень точности	-	6-H
Делительный диаметр, мм	d	22,5
Сопрягаемое колесо	-	Nabtesco RV-80N-101
Длина общей нормали, мм	W	$9{,}968^{-0{,}023}_{-0{,}061}$

Параметры шлицевого вала	ГОСТ 6033	Г
Число зубьев	z	18
Модуль	m	1,5
Угол профиля зуба	-	30°
Диаметр ролика	Dm	3,25
Длина общей нормали, мм	W	16,216

A-A

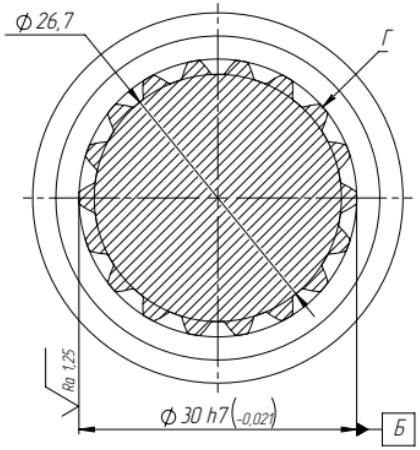

1. *Размеры для справок.
2. Твердость зуба 30...34 HRC.
3. Неуказанные фаски 1x45°.
4. Неуказанные радиусы R0,5 max.
5. Острые кромки притупить.
6. H14; h14; ±IT14/2.

Изм.	Лист	№ докум.	Подп.	Дата	MP002.052.002		
Разраб.		Маренков			Вал-шестерня	Лит. / Масса 0.53 / Масштаб 2:1	
Пров.		Кондратьев				Лист 1 / Листов 1	
Т. контр.							
Н. контр.					Сталь 40Х ГОСТ 4543-2016	ООО "Русский Робот"	
Утв.							

Перв. примен. | Справ. № | Подп. и дата | Инв. № дубл. | Взам. инв. № | Подп. и дата | Инв. № подл.

Копировал | Формат А3

Файл: MP002.052.002_Вал-шестерня

МР002.060.003

Ra 6,3

Зубчатый венец	-	А
Модуль, мм	m	2
Число зубьев	z	56
Исходный контур	-	ГОСТ 13755-2015
Угол наклона зуба		0°
Коэффициент смещения, мм	x	0
Степень точности	-	6-Н
Делительный диаметр, мм	d	112
Сопрягаемое колесо	-	МР002.060.003
Длина общей нормали, мм	W	$39{,}946^{-0{,}07}_{-0{,}14}$

Параметры шлицевого вала	ГОСТ 6033	Б
Число зубьев	z	8
Модуль	m	2
Угол профиля зуба	-	30°
Диаметр ролика	Dm	3,5
Длина общей нормали, мм	W	9,807

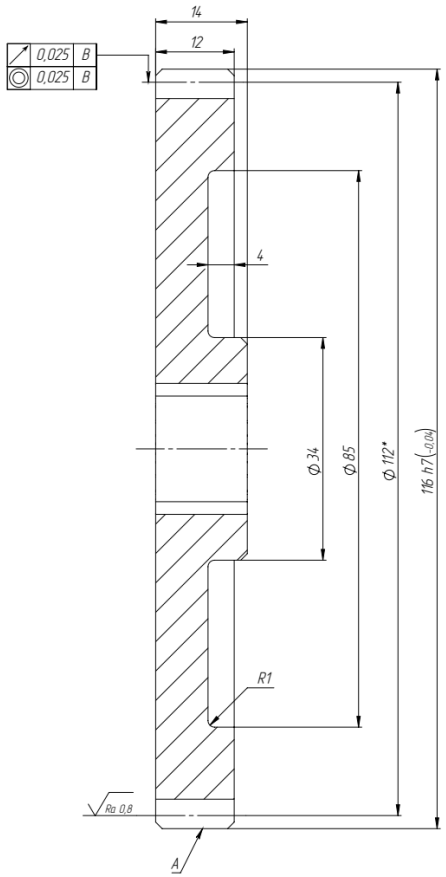

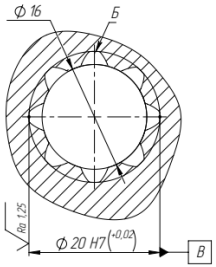

1. *Размеры для справок.
2. Твердость зуба 30...34 HRC.
3. Неуказанные фаски 1x45°.
4. Острые кромки притупить.
5. H14; h14; ±IT14/2.

Изм.	Лист	№ докум.	Подп.	Дата	МР002.060.003		
Разраб.		Маренков			Шестерня промежуточная	Лит.	Масса: 0.76 / Масштаб: 2:1
Пров.		Кондратьев				Лист 1	Листов 1
Т. контр.							
Н. контр.					Сталь 40Х ГОСТ 4543-2016	ООО "Русский Робот"	
Утв.							

Перв. примен. | Справ. № | Подп. и дата | Инв. № дубл. | Взам. инв. № | Подп. и дата | Инв. № подл.

Копировал | Формат А2

Файл: МР002.060.003_Шестерня промежуточная

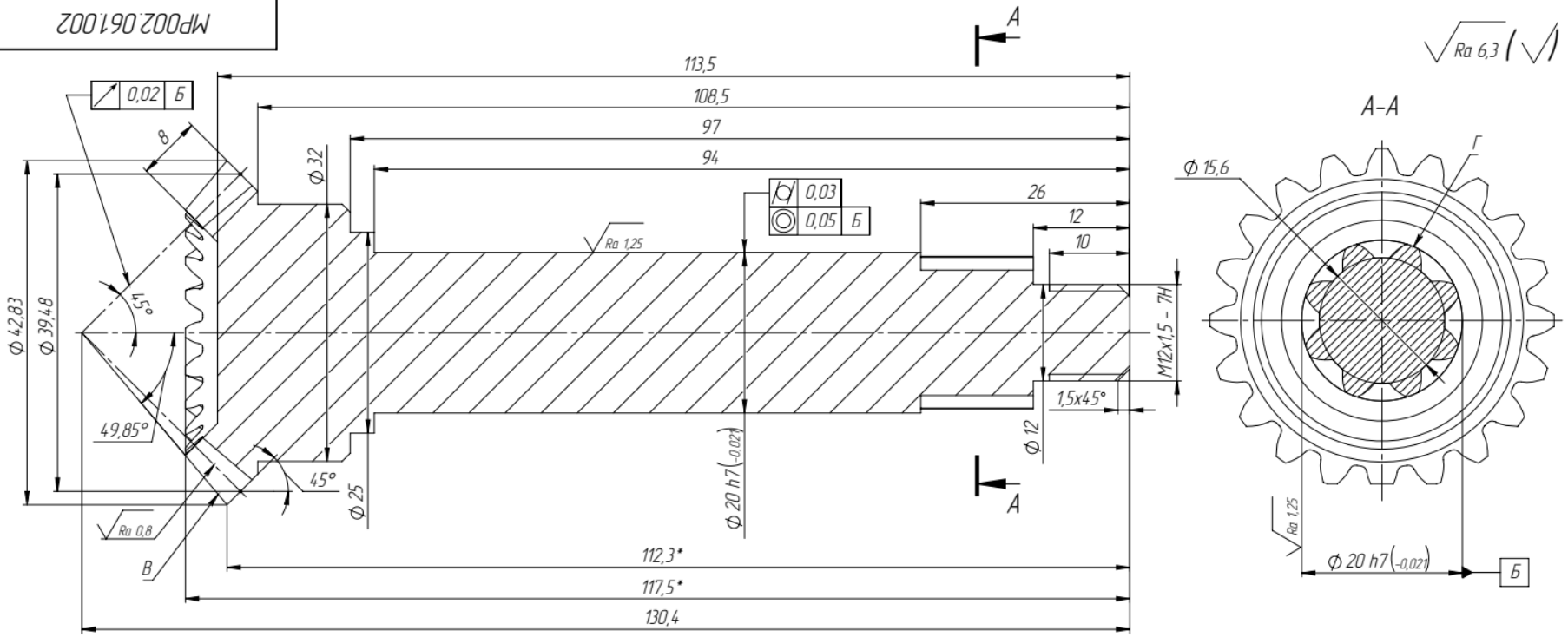

Зубчатый венец	-	В
Внешний окружной модуль, мм	m_e	2
Число зубьев	z	20
Тип зуба	-	Прямой
Исходный контур	-	ГОСТ 13754-81
Угол делительного конуса	δ	45°00'00"
Коэффициент смещения, мм	x	0
Степень точности	-	6-Н
Межосевой угол передачи	Σ	90°
Внешнее конусное расстояние, мм	R_e	28,284
Среднее конусное расстояние, мм	R	24,284
Угол конуса впадин	δ_f	40°09'00"
Внешняя высота зуба, мм	h_e	4,4
Средний делительный диаметр, мм	d	34,343
Сопрягаемое колесо	-	МР002.051.003 МР002.062.004

Параметры шлицевого вала	ГОСТ 6033	Г
Число зубьев	z	8
Модуль	m	2
Угол профиля зуба	-	30°
Диаметр ролика	Dm	6
Длина общей нормали, мм	W	9,807

1. *Размеры для справок.
2. Твердость зуба 30...34 HRC.
3. Неуказанные фаски 1x45°.
4. Неуказанные радиусы R0,5 max.
5. Острые кромки притупить.
6. H14; h14; ±IT14/2.

Изм.	Лист	№ докум.	Подп.	Дата	МР002.061.002			
Разраб.		Маренков			Вал-шестерня	Лит.	Масса	Масштаб
Пров.		Кондратьев					0.34	2:1
Т. контр.						Лист 1	Листов 1	
Н. контр.					Сталь 40Х ГОСТ 4543-2016	ООО "Русский Робот"		
Утв.								

Перв. примен. | Справ. № | Подп. и дата | Инв. № дубл. | Взам. инв. № | Подп. и дата | Инв. № подл.

Копировал | Формат А3

Файл МР002.061.002_Вал-шестерня (для чертежа)

MP002.062.001

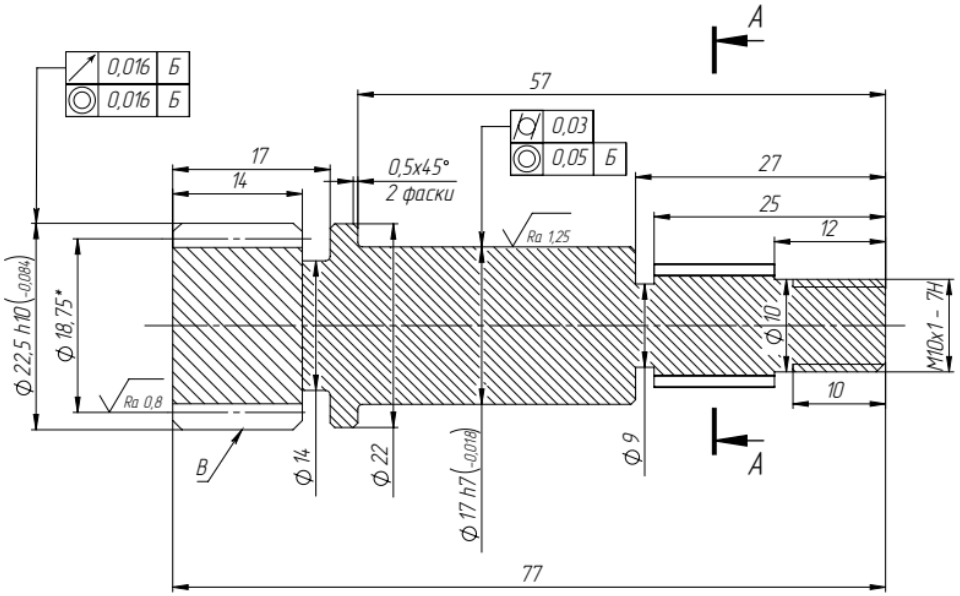

Ra 6,3 (√)

Зубчатый венец	-	B
Модуль, мм	m	1,25
Число зубьев	z	15
Исходный контур	-	ГОСТ 13755-2015
Угол наклона зуба		0°
Коэффициент смещения, мм	x	+0,5
Степень точности	-	6-H
Делительный диаметр, мм	d	18,75
Сопрягаемое колесо	-	Nabtesco RV-60N-121
Длина общей нормали, мм	W	$9{,}916^{-0{,}023}_{-0{,}061}$

Параметры шлицевого вала	ГОСТ 6033	Г
Число зубьев	z	8
Модуль	m	1,5
Угол профиля зуба	-	30°
Диаметр ролика	Dm	3,5
Длина общей нормали, мм	W	6,855

А-А

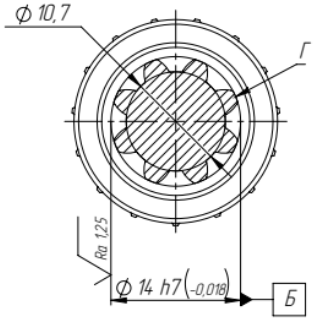

1. *Размеры для справок.
2. Твердость зуба 30...34 HRC.
3. Неуказанные фаски 1x45°.
4. Неуказанные радиусы R0,5 max.
5. Острые кромки притупить.
6. H14; h14; ±IT14/2.

Изм.	Лист	№ докум.	Подп.	Дата	MP002.062.001			
Разраб.		Маренков			Вал-шестерня	Лит.	Масса	Масштаб
Пров.		Кондратьев					0.12	2:1
Т. контр.						Лист 1	Листов 1	
Н. контр.					Сталь 40Х ГОСТ 4543-2016	ООО "Русский Робот"		
Утв.								

Перв. примен. | Справ. № | Подп. и дата | Инв. № дубл. | Взам. инв. № | Подп. и дата | Инв. № подл.

Файл: MP002.062.001_Вал-шестерня

Копировал | Формат А3

MP002.052.004

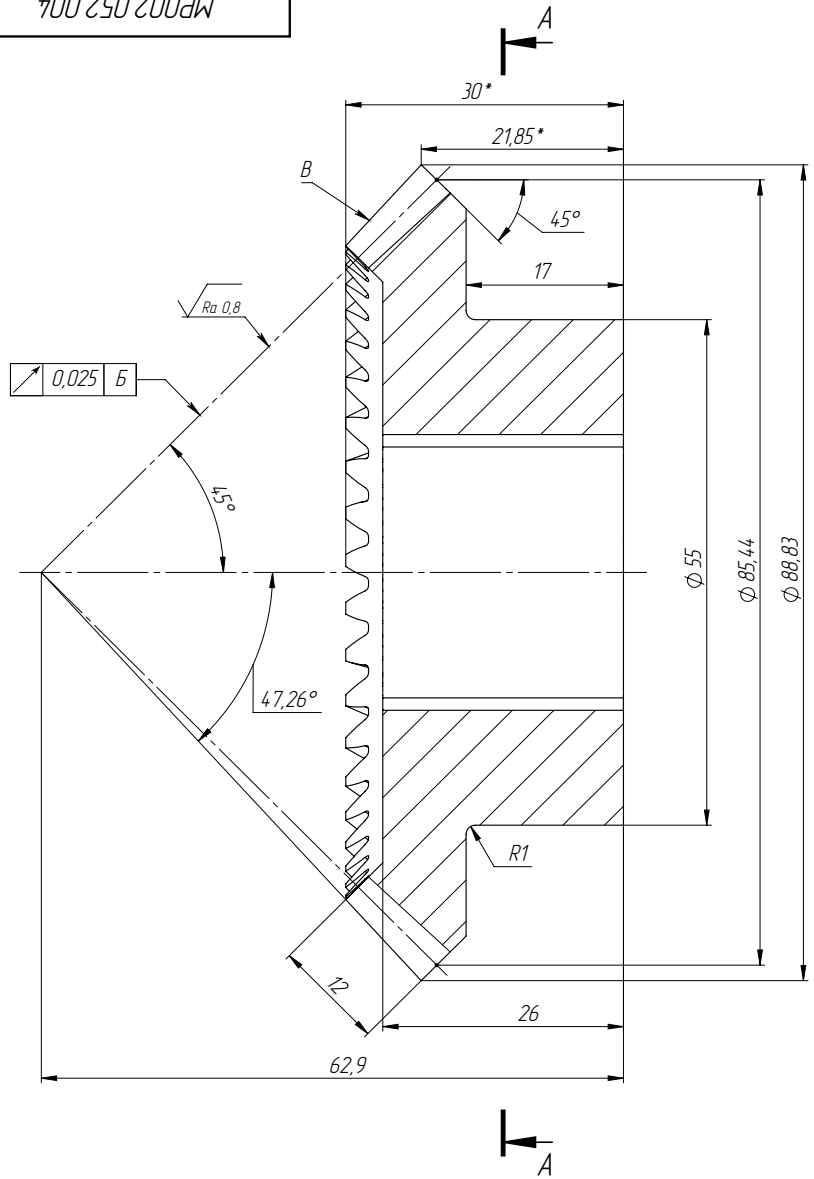

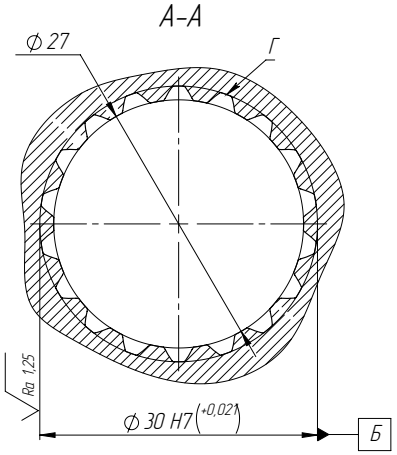

Ra 6,3 (√)

Зубчатый венец	-	B
Внешний окружной модуль, мм	m_e	2
Число зубьев	z	43
Тип зуба	-	Прямой
Исходный контур	-	ГОСТ 13754-81
Угол делительного конуса	δ	45°00'00"
Коэффициент смещения, мм	x	0
Степень точности	-	6-Н
Межосевой угол передачи	Σ	90°
Внешнее конусное расстояние, мм	R_e	60,811
Среднее конусное расстояние, мм	R	54,811
Угол конуса впадин	δ_f	42°44'24"
Внешняя высота зуба, мм	h_e	4,4
Средний делительный диаметр, мм	d	77,515
Сопрягаемое колесо	-	MP002.051.002

Параметры шлицевого вала	ГОСТ 6033	Г
Число зубьев	z	18
Модуль	m	1,5
Угол профиля зуба	-	30°
Диаметр ролика	Dm	2,75
Длина общей нормали, мм	W	16,216

1. *Размеры для справок.
2. Твердость зуба 30...34 HRC.
3. Острые кромки притупить.
4. H14; h14; ±IT14/2.

Изм.	Лист	№ докум.	Подп.	Дата	MP002.052.004			
Разраб.		Маренков			Шестерня	Лит.	Масса	Масштаб
Пров.		Кондратьев					0.56	2:1
Т. контр.						Лист 1	Листов 1	
Н. контр.					Сталь 40Х ГОСТ 4543-2016	ООО "Русский Робот"		
Утв.								

Перв. примен. | Справ. № | Подп. и дата | Инв. № дубл. | Взам. инв. № | Подп. и дата | Инв. № подл.

Файл: MP002.052.004_Шестерня (для чертежа)

MP002.062.004

Ra 6,3

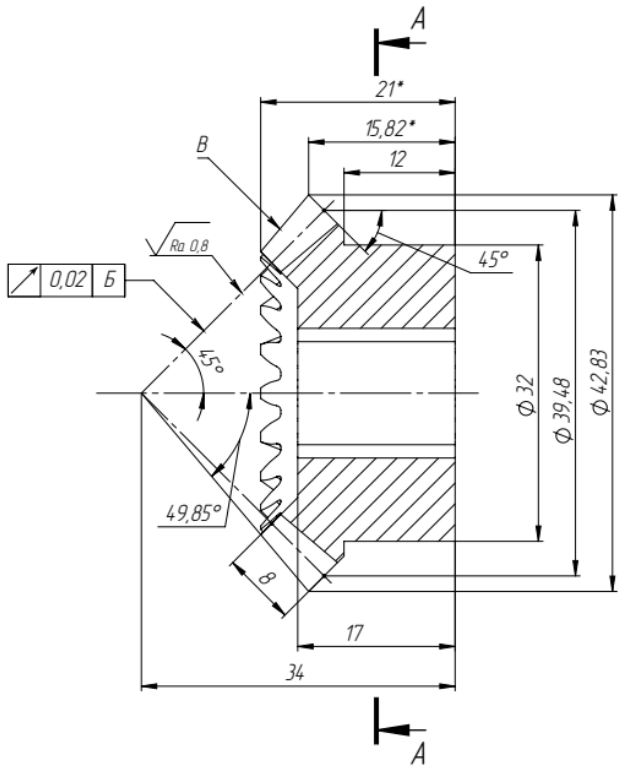

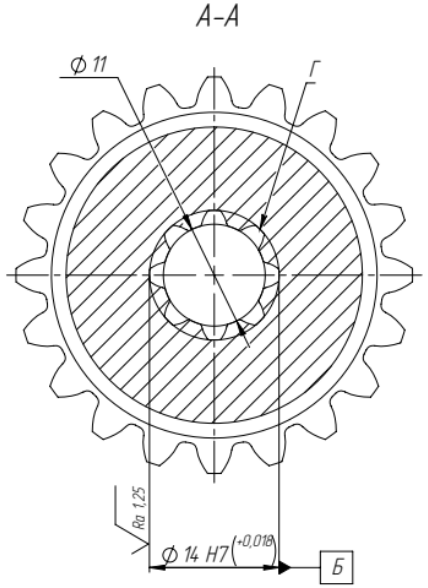

Зубчатый венец	-	B
Внешний окружной модуль, мм	m_e	2
Число зубьев	z	20
Тип зуба	-	Прямой
Исходный контур	-	ГОСТ 13754-81
Угол делительного конуса	δ	45° 00'00"
Коэффициент смещения, мм	x	0
Степень точности	-	6-H
Межосевой угол передачи	Σ	90°
Внешнее конусное расстояние, мм	R_e	28,284
Среднее конусное расстояние, мм	R	24,284
Угол конуса впадин	$δ_f$	40° 09'00"
Внешняя высота зуба, мм	h_e	4,4
Средний делительный диаметр, мм	d	34,343
Сопрягаемое колесо	-	MP002.061.002

Параметры шлицевого вала	ГОСТ 6033	Г
Число зубьев	z	8
Модуль	m	1,5
Угол профиля зуба	-	30°
Диаметр ролика	Dm	2,5
Длина общей нормали, мм	W	6,855

1. *Размеры для справок.
2. Твердость зуба 30...34 HRC.
3. Неуказанные фаски 1x45°.
4. Неуказанные радиусы R0,5 max.
5. Острые кромки притупить.
6. H14; h14; ±IT14/2.

Изм.	Лист	№ докум.	Подп.	Дата	MP002.062.004			
Разраб.		Маренков			Шестерня	Лит.	Масса	Масштаб
Пров.		Кондратьев					0.11	2:1
Т. контр.						Лист 1	Листов 1	
Н. контр.					Сталь 40Х ГОСТ 4543-2016	ООО "Русский Робот"		
Утв.								

Перв. примен. | Справ. № | Подп. и дата | Инв. № дубл. | Взам. инв. № | Подп. и дата | Инв. № подл.

Копировал | Формат А3

Файл: MP002.062.004_Шестерня