ИС-0307.02.000 СБ

Перв. примен. ИС-0307.02.000

Справ. №

Подп. и дата

Инв. № дубл.

Взам. инв. №

Подп. и дата

Инв. № подл.

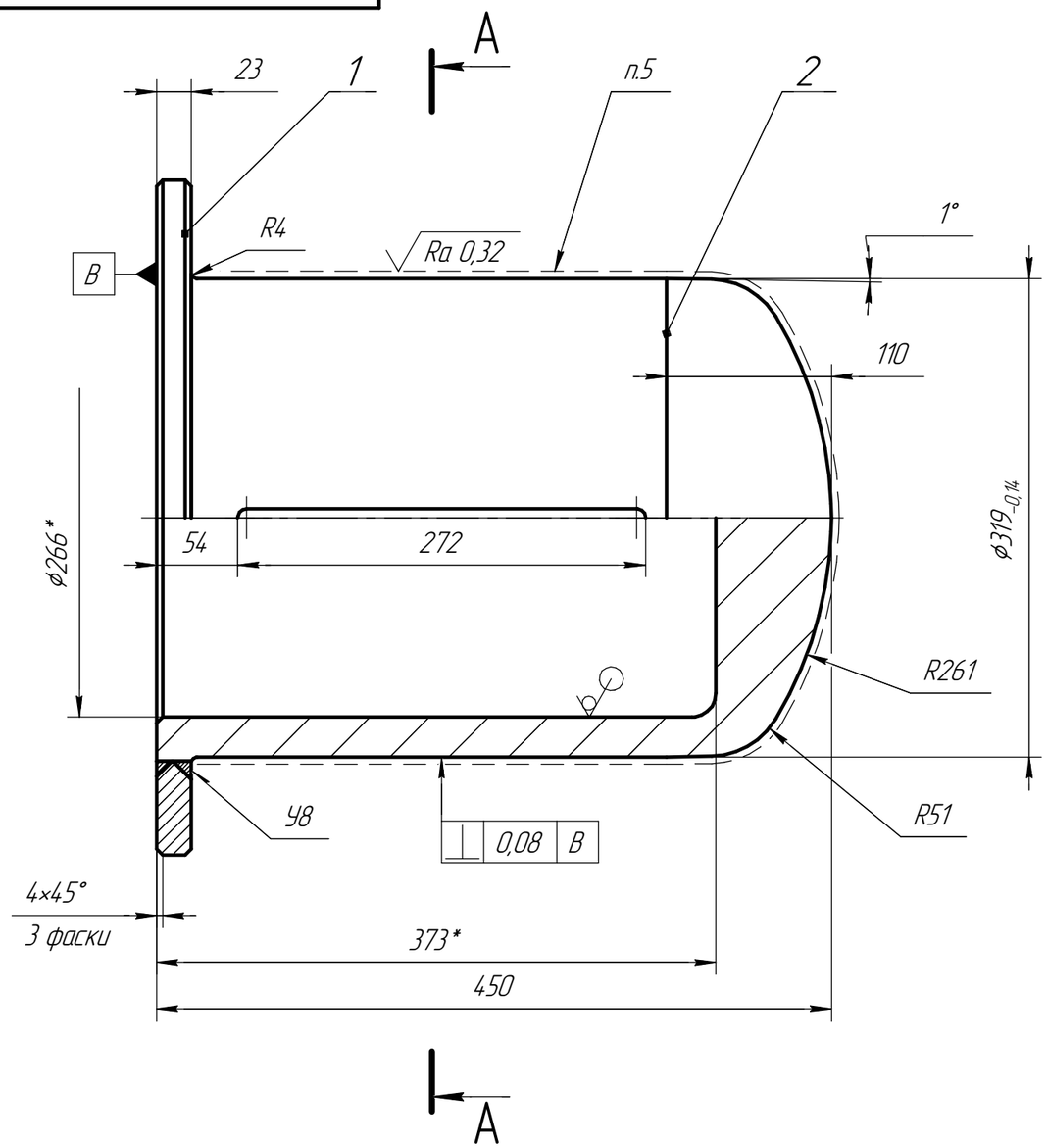

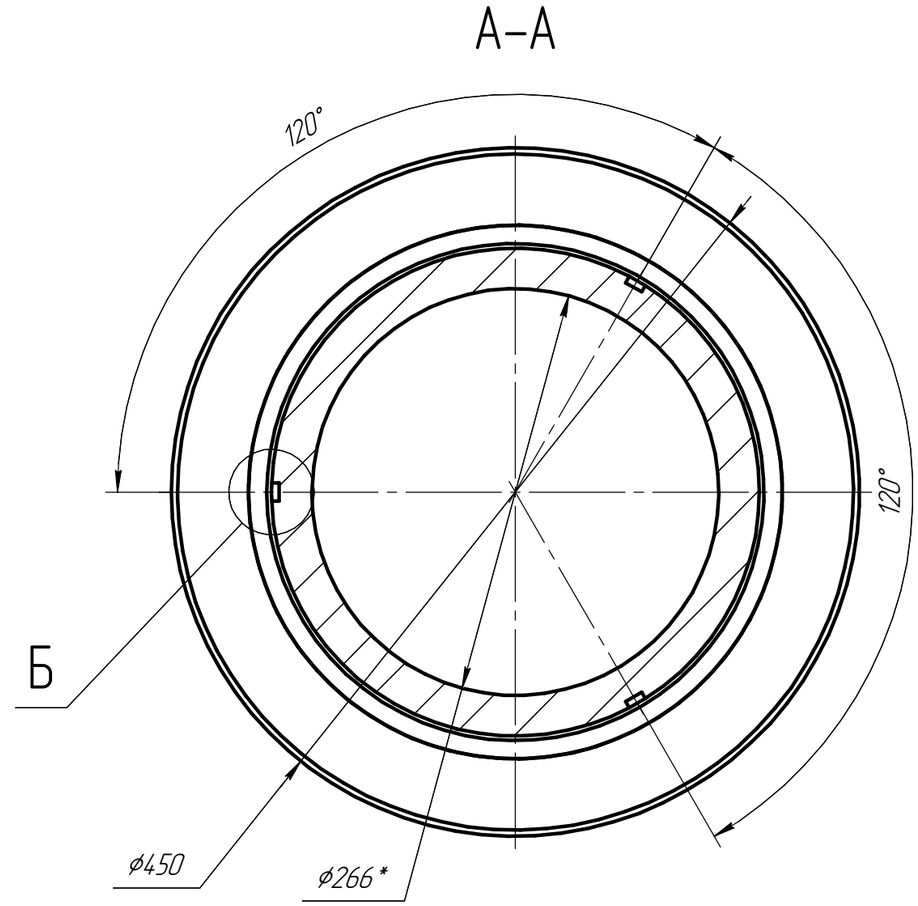

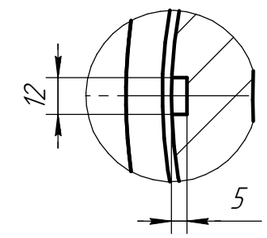

Ra 6,3 (√)

1. *Размеры для справок.
2. H14, h14, $\pm \frac{IT14}{2}$.
3. Сварные швы по ГОСТ5264-80.
4. Отжечь.
5. Цементировать h 1.2...1.8; 58...62 $HRC_э$.Сердцевина детали поз.1 360...420 HB

Изм.	Лист	№ докум.	Подп.	Дата
Разраб.		Русалёв М.Ю.		23.06.2021
Пров.				
Т.контр.				
Н.контр.				
Утв.		Рудев К.В.		

ИС-0307.02.000 СБ

Пуансон
Сборочный чертеж

Лит.	Масса	Масштаб
	114,89	1:4
Лист	Листов 1	

Копировал

Формат А3