Ra 3,2

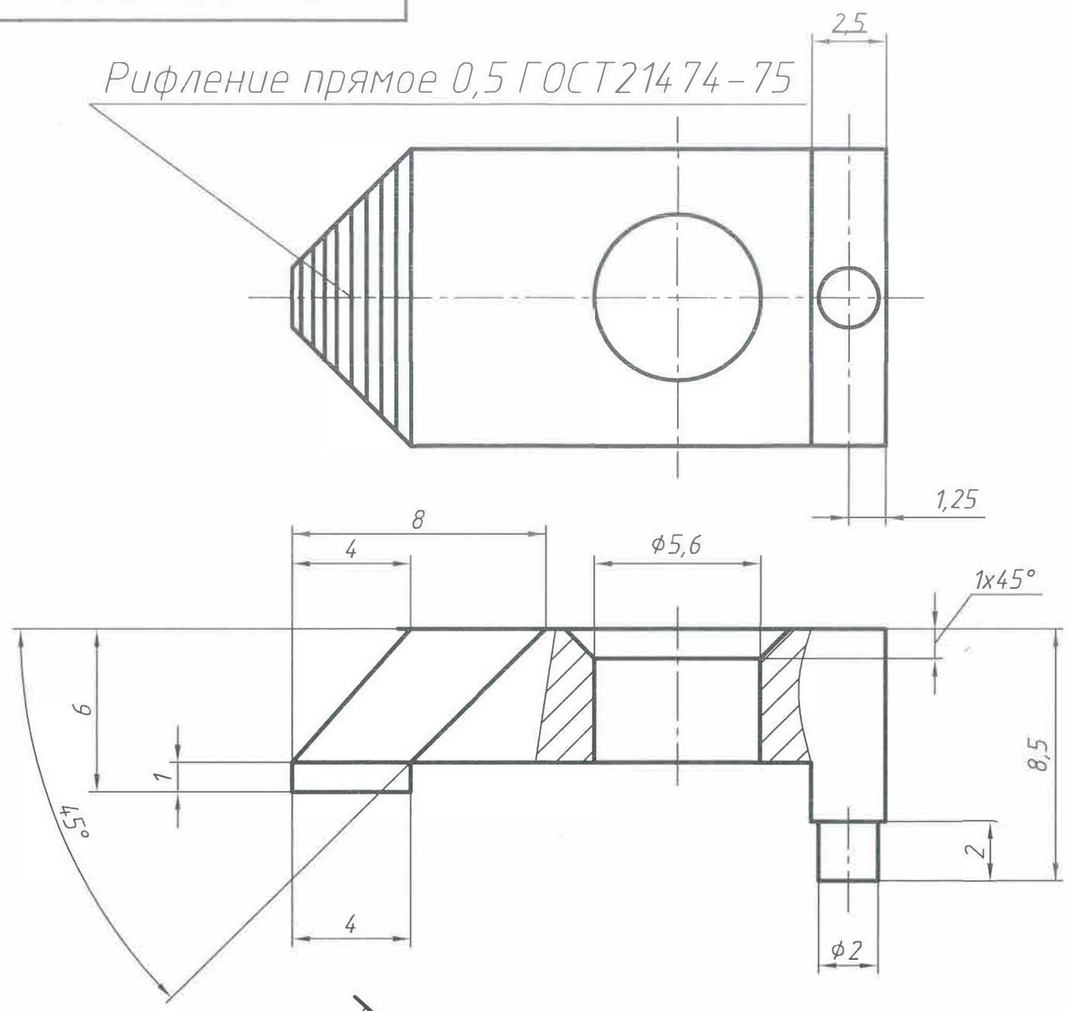

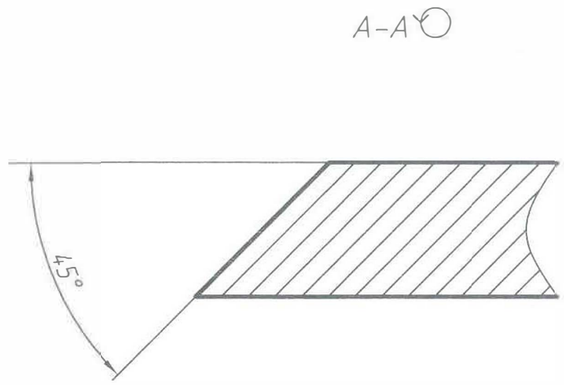

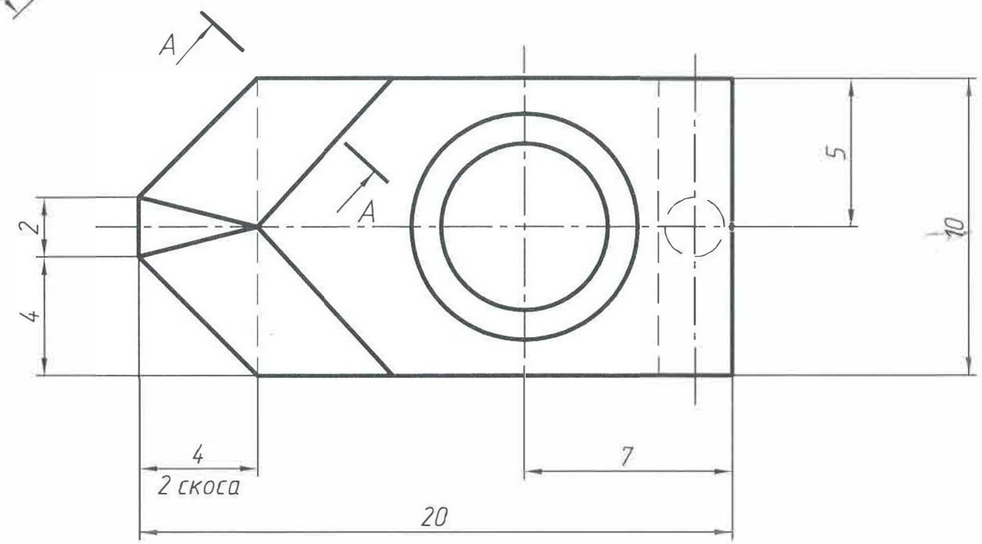

1. HRC 40...50.
2. Маркировать номер чертежа и материал шрифтом 4ГОСТ 2.304-81 на бирке.
3. Клеймить клеймо ОТК на бирке.
4. H14; h14; +- IT14/2.
5. Острые кромки скруглить R1.

ТПЦ№2. Пролет "А-Б", оси 14-15. .
Станок токарно-калибровочный с ЧПУ, мод. СК 9445-II

Изм.	Лист	№ докум.	Подп.	Дата		Лит.	Масса	Масштаб
Разраб.		Киричев			Прижим		0,008	5:1
Пров.		Киричев				Лист	Листов	
Т.контр.		Киричев						
Н.контр.		Киричев			Сталь 40Х ГОСТ 4543-71.			
Утв.		Муратов						

Перв. примен. | Справ. № | Подп. и дата | Инв. № дубл. | Взам. инв. № | Подп. и дата | Инв. № подл.

Копировал | Формат А3