S.02.063.005

Ra 6,3 (√)

Рис. 1

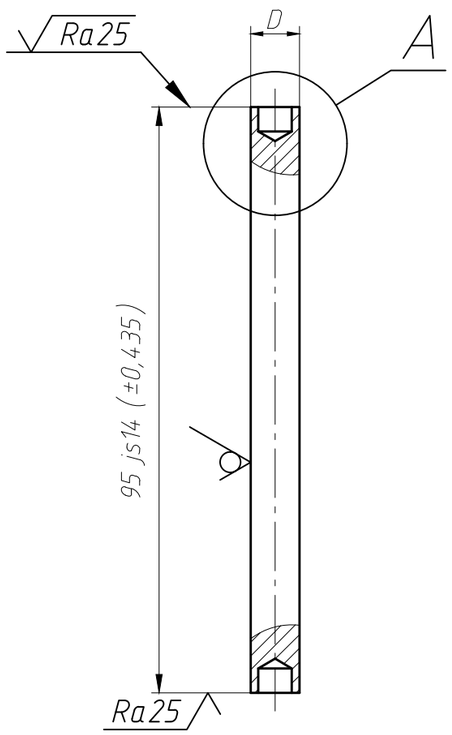

A(2:1)

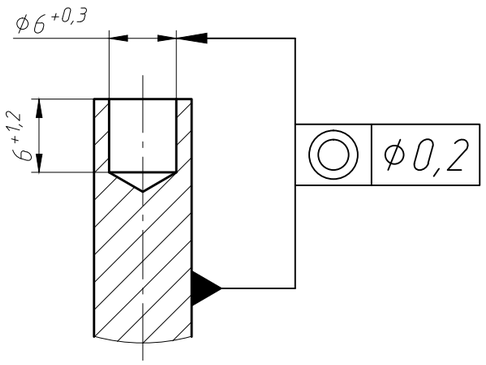

Рис. 2

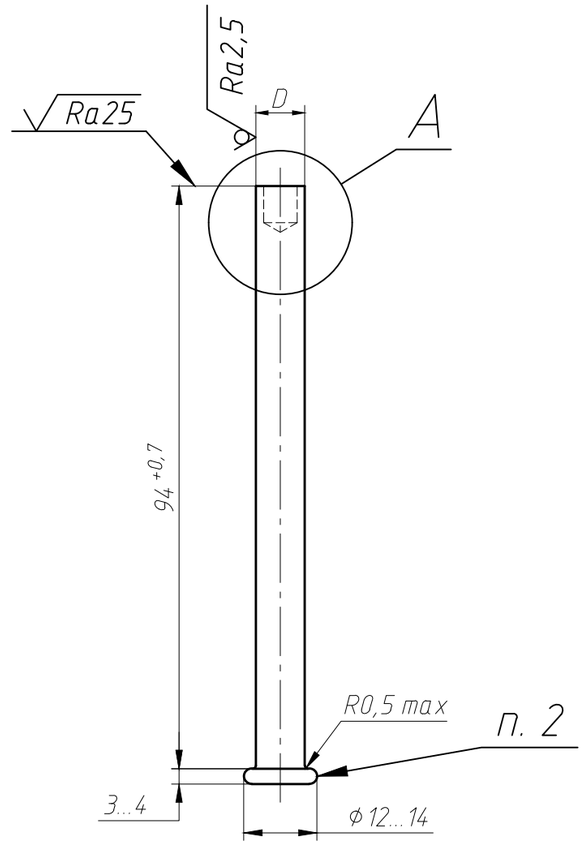

1. *Размеры для справок.
2. Разрывы и расслоения в шляпке не допускаются.
3. Покрытие: Ц6.хр.бцв, площадь 0.3 дм2. По согласованию допускается покрытие Нд9.Х.б., либо без покрытия.
4. Остальные технические требования по ГОСТ 9650-80.

Обозначение	Рис.	D, мм	Материал	Масса, кг
S.02.063.005	1	⌀8 h10* (-0,058)	Круг $\frac{h10\text{-МД-}8\ ГОСТ\ 7417\text{-}75}{08кп\text{-Б-НГ}\ ГОСТ\ 1050\text{-}88}$	0.035
-01	2	⌀8 f9 $(^{-0,013}_{-0,049})$	Сталь 08кп ГОСТ 1050-88	0.04

Изм.	Лист	№ докум.	Подп.	Дата
Разраб.		Лобанов В.А.		16.04.2015
Пров.		Гарамов Г.Г.		
Т.контр.		Прокопенко Г.А.		
Н.контр.				
Утв.		Гарамов Г.Г.		

S.02.063.005

Ось мет. Tilt 2

Лит.	Масса	Масштаб
	см. табл.	1:1
Лист	Листов 1	

См. табл.

АО "НОВЫЙ СТИЛЬ"

Перв. примен. | Справ. № | Подп. и дата | Инв. № дубл. | Взам. инв. № | Подп. и дата | Инв. № подл.

Копировал | Формат А3