R100001299

Ra 6.3 (√)

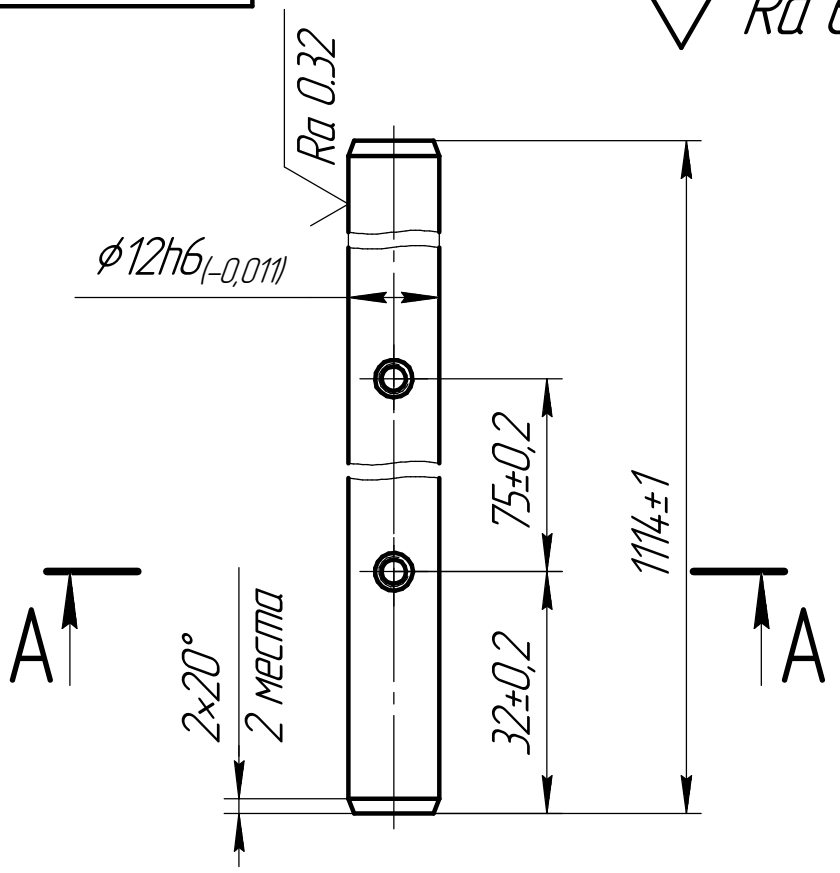

А–А
2 места

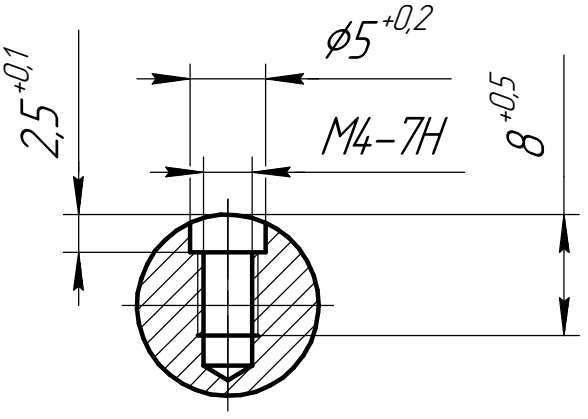

1 HRCэ 55...60.
2 Глубина цементированного слоя 0,6...0,8 мм.
3 Покрытие Х12. тв

Изм.	Лист	№ докум.	Подп.	Дата
Разраб.		Одинцов		
Пров.				
Т.контр.				
Н.контр.				
Утв.				

R100001299

Вал

Лит.	Масса	Масштаб
	0,99	1:1
Лист	Листов	1

Сталь 20 ГОСТ 1050-2013

Перв. примен. | Справ. № | Подп. и дата | Инв. № дубл. | Взам. инв. № | Подп. и дата | Инв. № подл.

Копировал | Формат А4