Проектно-изыскательская Фирма
ГУДВИЛЛ

Ассоциация "Объединение проектировщиков "ПроектСити" СРО-П-180-06022013

Заказчик: Служба записи актов гражданского состояния Иркутской области

Разработка рабочей документации по капитальному ремонту отдела по Чунскому району, расположенному по адресу: п. Чунский, ул. Фрунзе, 7

РАБОЧАЯ ДОКУМЕНТАЦИЯ

"АРХИТЕКТУРНО-СТРОИТЕЛЬНЫЕ РЕШЕНИЯ"

Шифр: Ф.2019.86117/19-107-АС

Том 1

Изм.	№ док.	Подпись	Дата

г. Ангарск, 2019 г.

Проектно-изыскательская Фирма
ГУДВИЛЛ

Ассоциация "Объединение проектировщиков "ПроектСити" СРО-П-180-06022013

Заказчик: Служба записи актов гражданского состояния Иркутской области

Разработка рабочей документации по капитальному ремонту отдела по Чунскому району, расположенному по адресу: п. Чунский, ул. Фрунзе, 7

РАБОЧАЯ ДОКУМЕНТАЦИЯ

"АРХИТЕКТУРНО-СТРОИТЕЛЬНЫЕ РЕШЕНИЯ"

Шифр: Ф.2019.86117/19-107-АС

Том 1

Генеральный директор _____ М.Ф. Мингазов

Главный инженер проекта _____ М.Ф. Мингазов

г. Ангарск, 2019г.

№ тома	Обозначение	Наименование	Примечание
1	Ф.2019.86117/19-107-АС	Архитектурно-строительные решения	
1.1	Ф.2019.86117/19-107-АИ	Интерьеры	
2	Ф.2019.86117/19-107-ЭОМ	Электрическое освещение (внутреннее). Силовое электрооборудование	
3	Ф.2019.86117/19-107-ВК	Внутренние системы водоснабжения и канализации	
4	Ф.2019.86117/19-107-ОВ	Отопление, вентиляция и кондиционирование	
5	Ф.2019.86117/19-107-СС	Сети связи	
6	Ф.2019.86117/19-107-ОПС	Охранно-пожарная сигнализация	
7.1	Ф.2019.86117/19-107-СМ.1	Смета на строительство объектов капитального строительства. Раздел 1. Пояснительная записка	
7.2	Ф.2019.86117/19-107-СМ.2	Смета на строительство объектов капитального строительства. Раздел 2. Сводный сметный расчет	
7.3	Ф.2019.86117/19-107-СМ.3	Смета на строительство объектов капитального строительства. Раздел 3. Локальный и объектные сметы	
7.4	Ф.2019.86117/19-107-СМ.ВР	Смета на строительство объектов капитального строительства. Раздел 4. Ведомость объемов работ	
7.5	Ф.2019.86117/19-107-СМ.5	Смета на строительство объектов капитального строительства. Раздел 5. Прайс-листы	

Взам. инв. №

Подпись и дата

Инв. № подл.

Изм.	Кол.уч	Лист	№ док.	Подпись	Дата

Ф.2019.86117/19-107-СП

Разработал	Драчёва		10.19
ГИП	Мингазов		10.19
Н. контр.	Мингазов		10.19

Состав проекта

Стадия		Листов
Р	1	-

Проектно-изыскательская Фирма ГУДВИЛЛ

Формат А4

Ведомость чертежей

Лист	Наименование	Примечание
1	Общие данные (начало)	
2	Общие данные (окончание)	
3	План этажа до ремонта. М 1:100	
4	План этажа. Демонтажные работы. М 1:100	
5	План этажа после ремонта. М 1:100	
6	Обмерный план этажа после ремонта. М. 1:100	
7	План кровли до ремонта. План кровли после ремонта. М. 1:100	
8	Фасад в осях 1-3 до ремонта. Фасад в осях А-В до ремонта. Фасад в осях 3-1	
	до ремонта. М. 1:100	
9	Фасад в осях 1-3 после ремонта. Ведомость отделки фасадов	
10	Фасад в осях А-В после ремонта. Фасад в осях 3-1 после ремонта. М. 1:100	
11	Сводная ведомость демонтажных работ	
12	Расход материалов на комплексные системы КНАУФ	
13	Состав водосточной системы	
14	Сводная ведомость демонтажных работ	
15	Сводная ведомость отделочных работ	
16	Ведомость полов	
17	Состав отмостки	
18	Спецификация элементов заполнения дверных и оконных проемов	
18.1	Окна: Ок-1, Ок-2. Двери наружные: Дн-1. Двери внутренние: Дв-1 ... Дв-4	
	Стойка со стеклом регистрационная В-1	
19	Фрагмент плана 1	
19.1	Ограждения: Ог-1, Ог-2	
20	Узлы фрагмента плана 1	
21	Спецификации расходов материала на крыльцо	
22	Пандус	
23	Слуховое окно СО-1. Узлы	
24	Спецификация элементов окна слухового СО- 1	

Технические решения, принятые в рабочих чертежах, соответствуют требованиям экологических, санитарно-гигиенических, противопожарных и других норм действующих на территории Российской Федерации, и обеспечивают безопасную для жизни и здоровья людей эксплуатацию объекта при соблюдении предусмотренных рабочими чертежами мероприятий.

Главный инженер проекта_____ / Мингазов М.Ф. 09.2019 г.

Сводный расход металлопроката:
1. Расход металлопроката на крыльцо:
а Уголок равнополочный 110 х 7,0 (ГОСТ 8509-93) - 352,06 кг;
б. Труба ПК-n-40х40х2,0 (ГОСТ Р 54157-2010) - 0,024 тн;
в. Труба 100х100х5,0 (ГОСТ 8639-82) - 0,859 тн;
г. Труба ПК-n-40х40х2,0 (ГОСТ Р 54157-2010) - 0,154 тн.
д. Труба 100х100х8.0х2715 (ГОСТ 8639-82) - 400,28 кг;
е. Арматура Ø12А II (ГОСТ 5781-82) - 710,82 кг.
ж. Фартук из оцинкованной стали -б=0,7 (б=250 мм) (ГОСТ 14918-80; ГОСТ Р 52246-2016) - 0,010 тн;
з. Профнастил НС-44, 0,7-1000мм - 0,222 т.н.;
и. профнастил С 8-1150-0.7 - 0,167 тн.;
2. Расход металлопроката на фасад:
а. Металлочерепица Монтеррей (ИНСИ): высота профиля 39 мм, полная ширина листа - 1,185 мм, толщина металла: 0,5 мм, Кроющая ширина листа - 1100 мм - 1136,01 кг;
б. Профнастил С 8-1150-0.7 - 75,14 кг;
3. Расход металлопроката на ограждение крыльца:
а. 60х50х3 (ГОСТ 8278-83) - 33,82 кг;
б. 50х30х3 (ГОСТ 8645-68) - 88,88 кг;
в. 10 (ГОСТ 2590-88) - 14,46 кг;
г. 30 (ГОСТ 2590-88) - 43,46 кг;
д. Пластина (лист) 100х100х5 (ГОСТ 103-2006) - 1,50 кг;
4. Расход металлопроката на пандус:
а. Шв.100х80х5 (ГОСТ 8278-83) - 339,74 кг;
б. Уг.L45х45х4 (ГОСТ 8509-93) - 276,34 кг;
в. Тр.Ø89х5,50 (ГОСТ 10704-91) - 30,59 кг;
г. Лист 150х150х10 (ГОСТ 103-2006) - 42,39 кг;
д. Лист с чечевичным покрытием,б=8мм (ГОСТ 8706-78) - 610,73 кг;
е. Труба Ø51х2,0 (ГОСТ 10704-91) - 88,29 кг;
ж. Труба Ø40х1,6 (ГОСТ 10704-91) - 61,51кг;
з. Труба Ø16х1,2 (ГОСТ 10704-91) - 23,52кг;
и. Арматура Ø12А II (ГОСТ 5781-82) - 190,40 кг.

Согласовано

Взам.инв. N

Подпись и дата

Инв.N подл.

Изм.	Кол.уч.	Лист	№док.	Подп.	Дата	Ф.2019.86117/19-107-АС		
						РФ, Иркутская область, п. Чунский, ул. Фрунзе, 7		
Разработал		Черепанов			09.19	Капитальный ремонт помещений отдела по Чунскому району	Стадия	Лист	Листов
								1	24
Н. контроль		Драчёва			09.19	Общие данные (начало)	Проектно-изыскательская Фирма ГУДВИЛЛ		
ГИП		Мингазов			09.19				

Формат А3

ОБЩИЕ ДАННЫЕ

Объектом обследования является здание в пределах помещений отдела по Чунскому району вуправлении госрегистрации службы ЗАГС Иркутской области, расположенное по адресу:п. Чунский, ул. Фрунзе, д. 7.

ПРИРОДНО-КЛИМАТИЧЕСКИЕ УСЛОВИЯ

Снеговой район (согласно СП 20.13330.2011) - II.
Расчетная снеговая нагрузка (согласно СП 20.13330.2011) - 120 кг/м.кв..
Ветровой район (согласно СП 20.13330.2011) - III
Нормативная ветровая нагрузка (согласно СП 20.13330.2011) 53 кгс/м.кв..
Климатический район (согласно СП 131.13330.2012) - I В
Абсолютный минимум температур (согласно СП 131.13330.2012) - -44°С
Абсолютный максимум температур (согласно СП 131.13330.2012) - +33°С

АРХИТЕТКРНО-ПЛАНИРОВОЧНЫЕ И ОБЪЕМНО-ПЛАНИОВОЧГЫЕ ПОКАЗАТЕЛИ ЗДАНИЯ

Конструктивная система здания - стеновая (наружные и внутренние несущие стены).
Конструктивная схема - продольная.
Фундаменты - ленточные.
Наружные несущие стены - деревянные, брускового типа сечением 160×160 мм, с последующим оштукатуриванием, утеплением минераловатными плитами (60 мм) и облицованные доской толщиной 25 мм.
Внутренние несущие стены - деревянные, брускового типа с сечением 160×160 мм, толщиной 160 мм и 480 мм, оштукатуренные и облицованные панелями ПВХ по деревянному каркасу, гипсокартонными листами по металлическому каркасу.
Перегородки - гипсокартонные толщиной 70 мм.
Перекрытие и покрытие - деревянное.
Крыша - двухскатная с деревянной стропильной системой:
Кровельное покрытие - металлический лист, шифер.
Полы - дощатые по кирпичным и деревянным столбикам, линолеум.
Оконные блоки - пластиковые.
Двери - металлические (наружные), деревянные филенчатые.
Внутренняя отделка помещений - побелка, оклейка обоями, облицовка кафельной плиткой, панелями ПВХ и гипсокартонными листами.
Инженерные системы - центральные.
Электроосвещение - скрытая электропроводка

ОБЩИЕ ДАННЫЕ

Капитальный ремонт здания заключается в следующем:
1. Поверхности фасадов очистить от поврежденных отделочных слоев с последующей обработкой поверхности биоцинидными составами, восстановить отделочные слои.
2. Демонтаж шиферных листов (покрытие кровли), обрешетки и стальных коньковых элементов;
3. Демонтаж дощатой обшивки карниза с устройством новой;
4. Устройство организованный водоотвод с кровли;
5. Демонтаж полов во всех помещениях;
6. Очистка поверхностей помещений от старых штукатурки и покраски;
7. Устройство контробрешетки, обрешетки;
8. Демонтаж наружных и внутренних дверей;
9. Установка наружных и внутренних дверей, витража (входной группы);
10. Демонтаж наружных и внутренних дверей, окон с отливами и подоконными досками;
11. Установка наружных и внутренних дверей, окон с отливами и подоконными досками;
12. Очистка поверхностей стен и перегородок помещений от существующих отделочных материалов;
13. Демонтаж части перегородок и капитальных стен;
14. Монтаж перегородок из комплектных систем КНАУФ и кирпича;
15. Отделка помещений;
16. Демонтаж полов;
17. Утепление и создание новых полов;
18. Удаление существующего утеплителя (шлак) с чердачного перекрытия;
19. Утепление цоколя и стен минераловатными плитами ТехноВЕНТ Стандарт общей толщиной 150 мм;
20. Монтаж сайдинга под дерево по металлическим направляющим;
21. Демонтаж и установка крыльца;
22. Укладка подкровельной пленки Изоспан АМ;
23. Устройство кровли из металлочерепицы ПК "Monterry" производства Компании ИНСИ (высота профиля 39 мм, полная ширина листа - 1,185 мм, толщина металла: 0,5 мм, Кроющая ширина листа - 1100 мм) по обрешетке 50х50 мм с шагом 350мм и контробрешетке 32х100 с шагом 350 мм с организованным водостоком;
24. Монтаж водосточной системы Компании ИНСИ.
25. Укладка нового утеплителя на чердачное перекрытие из минераловатных матов Плита ТЕХНО Т (ТУ 5762-004-74182181-2014);
26. Выполнить горизонтальную гидроизоляцию каменной кладки на отм.-0.080 из цементно-песчаного раствора, состав 1:2, толщиной 30 мм.

ОБЩИЕ УКАЗАНИЯ

1. Перед началом работ информировать местный орган госпожнадзора.
2. Строительные и монтажные работы должны выполнять физическими и юридическими лицами, имеющими лицензию на данный вид деятельности.
3. К началу основных строительных работ должно быть обеспечено пожарное водоснабжение от пожгидрантов на водопроводной сети.
4. Не разрешается совмещать сварочные работы с работами, связанными с применением горючих и трудногорючих веществ и материалов. Все работы связанные с применением открытого огня должны производиться до начала использования горючих и трудногорючих материалов.
5. В процессе строительства необходимо обеспечить приоритетное выполнение противопожарных мероприятий, разработанных проектом, соблюдение противопожарных правил, предусмотренных ППБ-01, и охрану от пожара строящегося и вспомогательных объектов.
6. Не допускать изменений конструктивных, объемно-планировочных и инженерно-технических решений без согласования заказчика и генпроектной организации.
7. Наружная отделка здания запроектирована в соответствии со следующими нормативными документами:
- №123-ФЗ "Технический регламент о требованиях пожарной безопасности от 22.07.2008;
- СП 1.13130.2009 "Системы противопожарной защиты. Эвакуационные пути и выходы";
- СП 2.13130.2009 "Системы противопожарной защиты. Обеспечение огнестойкости объектов защиты";
- СП 4.13130.2009 "Ограничение распространения пожара на объектах защиты. Требования к объёмно-планировочным и конструктивным решениям";
- СП 20.13330.2011 СНиП 2.01.07-85* "Нагрузки и воздействия";
- СНиП 2.03.11-85 "Защита строительных конструкций от коррозии";
- СП 22.13330.2011 СНиП 2.02.01-83 "Основания зданий и сооружений".
8. Производственный контроль качества выполняемых работ вести в строгом соответствии со СП 48.13330.2011, РД 11-02-2006.
9. Конструктивные решения приняты в соответствии со следующими нормативными документами:
- №123-ФЗ от 22.07.2008 " Технический регламент о требованиях пожарной безопасности";
- СП 64.13330.2011 "Свод правил. Деревянные конструкции. Актуализированная редакция СНиП II-25-80";
- СП 20.13330.2011 "Свод правил. Нагрузки и воздействия. Актуализированная редакция СНиП 2.01.07-85*";
- СП 14.13330.2011 "Свод правил. Строительство в сейсмических районах. Актуализированная редакция СНиП II-7-81*";
- СП 28.13330.2012 "Свод правил. Защита строительных конструкций от коррозии. Актуализированная редакция СНиП 2.03.11-85";
- СП 70.13330.2012 "Свод правил. Несущие и ограждающие конструкции. Актуализированная редакция СНиП 3.03.01-87";
- СП 17.13330.2011 "Свод правил. Кровли. Актуализированная редакция к СНиП II-26-76";
- СП 59.13330.2012 Доступность зданий и сооружений для маломобильных групп населения;
- СП 28.13330.2012 "Свод правил. Защита строительных конструкций от коррозии".
10. При производстве всех строительно-монтажных работ, а так же при изготовлении, транспортировке, монтаже строительных конструкций и деталей. соблюдать требования соответствующих глав СНиП 12-04-2002, СНиП 3.02.01-87, СНиП 3.03.01-87, а также СНиП 12-03-2001
11. Работы производить в соответствии с правилами производства работ при наличии проекта производства работ и соблюдения правил техники безопасности СНиП 12-03-2001 "Безопасность труда в строительстве".
12. В случае применения при строительстве данного объекта новых, в т.ч. импортных материалов, изделий, конструкций и технологий, они должны иметь техническое свидетельство Госстроя России подтверждающее пригодность их применения в строительстве. Все строительные материалы добываемые на месторождениях или побочные продукты и отходы промышленности, применяемые при строительстве данного обьекта должны проходить радиационный контроль. Результаты радиационного контроля до применения материалов должны быть переданы заказчику и представителю авторского надзора.
13. До начала строительно-монтажных работ необходимо разработать мероприятия по противопожарной защите и контролю за выполнением правил пожарной безопасности и правил техники безопасности при производстве работ.
14. Перед началом производста работ необходимо производить замер радиометрического Y-фона строительных материалов и конструкций.
15. Акты на скрытые работы согласно СНиП 3.01.01-85 (приложения 5,6) выполнять в точном соответствии с ТУ на производство и приемку общестроительных и специальных работ.
16. При производстве всех строительно-монтажных работ, а так же при изготовлении, транспортировке, монтаже строительных конструкций и деталей. соблюдать требования соответствующих глав СНиП 12-04-2002, СНиП 3.03.01-87, а также СНиП 12-03-2001
17. При производстве скрытых работ необходимо составление актов на эти работы по установленной форме и в определенные для этого сроки.
18. Комплектующие изделия, крепежные элементы и узлы крепления каркасно-обшивных перегородок принимать в соответствии с указаниями серии 1.031.9-2.00.1 в.1.
- Вновь возводимые кирпичные перегородки армируются арматурной сеткой С1 по всей длине перегородки с шагом 600 мм. Величина нормального сцепления цементно-песчаного раствора должна контролироваться в процессе производства работ в соответствии с ГОСТ 24992-81 "Конструкции каменные. Методы определения прочности сцепления в каменной кладке" и быть не менее 120 кПа. Кладка в пустошовку не допускается

Основные технико-экономические показатели

№ п/п	Наименование	Ед. изм.	Кол-во	Примечание
1	Площадь помещений до ремонта	м²	148,01	
2	Площадь помещений после ремонта	м²	160,43	
3	Площадь застройки до ремонта	м²	173,45	
4	Площадь застройки после ремонта	м²	206,84	
5	Количество этажей	эт.	1	
6	Высота здания	м	3,07* **	
7	Объем здания до ремонта	м³	541,00**	
8	Объем здания после ремонта	м³	541,00**	
9	Группа капитальности		I	
10	Габариты здания	м	14,24х14,02	
11	Размеры здания в осях	м	9,41х13,68	

Примечания:
1. Размеры со знаком "*" - уточнить по месту.
2. Размеры со знаком "**" - данные согласно Техническому паспорту спальногокорпуса № 10 от 23.05.2008 года.

Производство работ по кладке вести в соответствии с указаниями СНиП 3.03.01-87 "Несущие и ограждающие конструкции".
20. Заделку внутренних проемов выполнить из кирпича ГОСТ 530-2012 на растворе марки М 50 с пластификаторами. Характеристики кирпича - кирпич рядовой, марка по прочности М100, класс средней плотности 1,4, марка по морозостойкости F25. Кирпичом марки М100 выполнять заполнение проемов и выполнение перегородок.
21. Кладку выполнить с обеспечением II категории сопротивляемости сейсмическим воздействиям (нормальное сцепление не менее 1,2 кгс/см²)Для закладных и соединительных деталей применять листовую сталь марки ВСт3пс2 по ГОСТ 5781-82, 25Г2С 5781-82 соответственно.
22. Деревянные элементы,соприкасающиеся с кирпичной кладкой , железобетонными и металлическими конструкциями,должны быть защищены прокладками из рубероида.

Согласовано

Взам.инв. N

Подпись и дата

Инв.N подл.

Изм.	Кол.уч.	Лист	№док.	Подп.	Дата	Ф.2019.86117/19-107-АС			
						РФ, Иркутская область, п. Чунский, ул. Фрунзе, 7			
Разработал		Черепанов			09.19	Капитальный ремонт помещений отдела по Чунскому району	Стадия	Лист	Листов
								2	
Н. контроль		Драчёва			09.19	Общие данные (продолжение)	Проектно-изыскательская Фирма ГУДВИЛЛ		
ГИП		Мингазов			09.19				

Формат А4 x 3

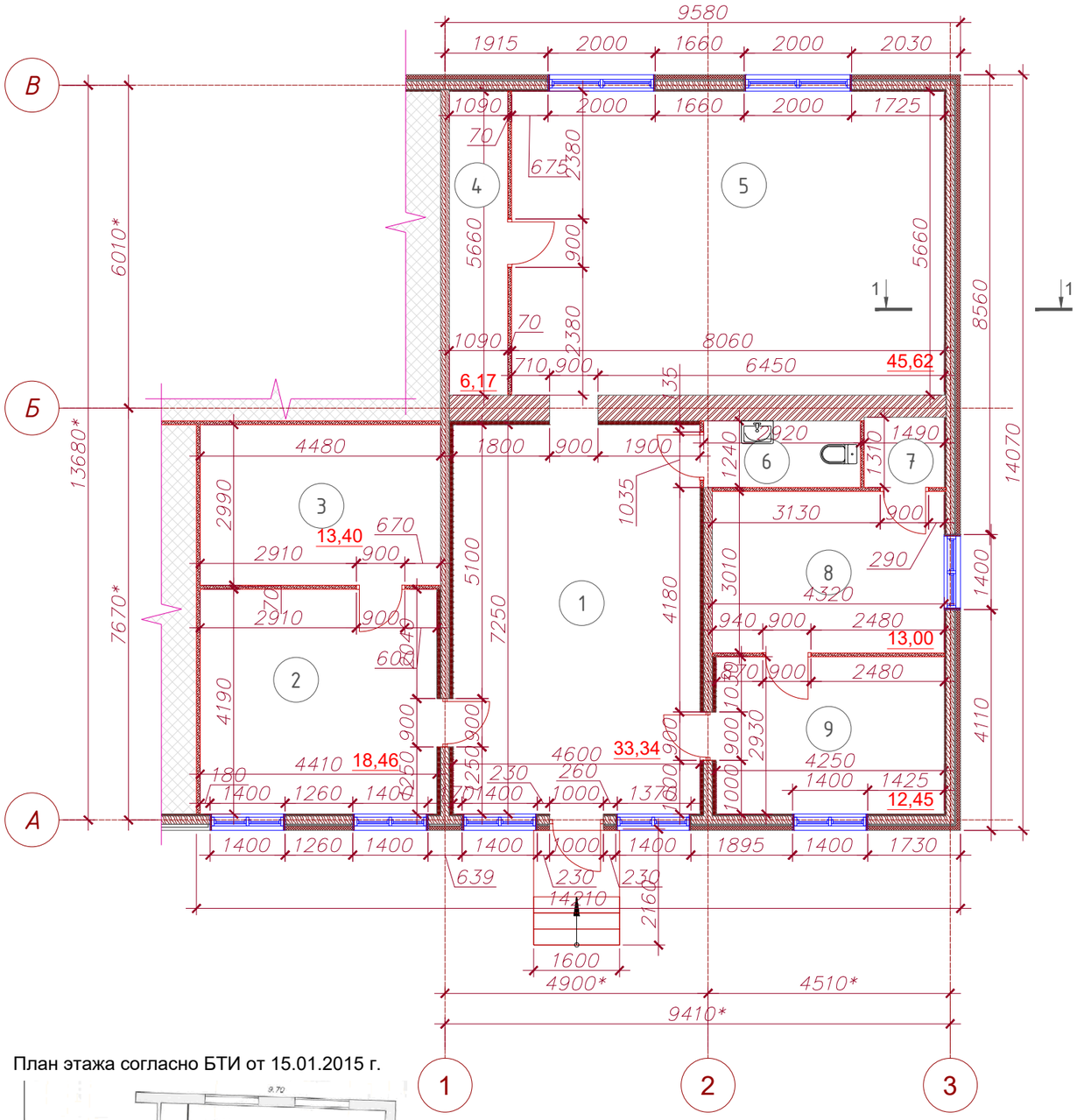

План этажа согласно БТИ от 15.01.2015 г.

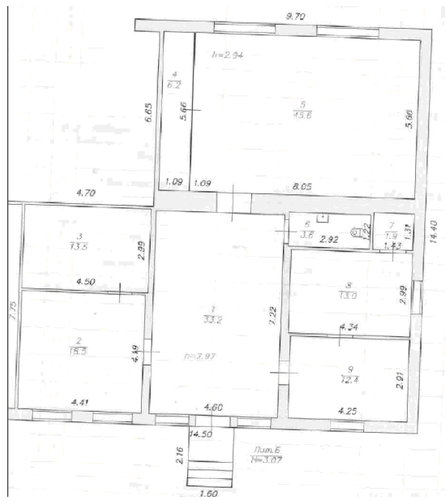

Примечания:
1. Основные примечания см. л. 2.
2. Площади помещений указаны с учетом внутренней отделки.
3. Размеры со знаком "*" - уточнить по месту.
4. Экспликация помещений указана согласно технического паспорта БТИ от 15 января 2015 г.

Экспликация помещений этажа до ремонта

№ пом	Наменование помещения	Площадь, м²	Категория
1	Холл	33,34	
2	Кабинет специалиста	18,46	
3	Рабочий кабинет (архив)	13,40	
4	Шкаф	6,17	
5	Зал регистрации	45,62	
6	Санузел	3,62	
7	Служебное помещение	1,95	
8	Кабинет начальника	13,00	
9	Кабинет специалиста	12,45	
	Итого	148,01	

Сечение 1-1

Облицовочная доска, б=25 мм
Утепляющий слой - минеральная вата, б=60 мм
Облицовочный слой - слой штукатурки (известковопесчаный раствор по деревянной дранке), б=30 мм
Конструкционный слой - деревянные брусья, б=160 мм
Внутренняя отделка - слой штукатурки (известковопесчаный раствор по деревянной дранке), б=30 мм

Сечение 1-1

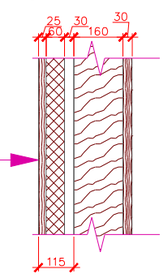

Перегородка гипсокартонные, б=70 мм

8 Номер помещения

Согласовано

Взам.инв. N

Подпись и дата

Инв.N подл.

Изм.	Кол.уч.	Лист	№док.	Подп.	Дата	Ф.2019.86117/19-107-АС			
						РФ, Иркутская область, п. Чунский, ул. Фрунзе, 7			
Разработал		Черепанов			09.19	Капитальный ремонт помещений отдела по Чунскому району	Стадия	Лист	Листов
								3	
Н. контроль		Драчёва			09.19	План этажа до ремонта. М. 1:100	Проектно-изыскательская Фирма ГУДВИЛЛ		
ГИП		Мингазов			09.19				

Формат А3

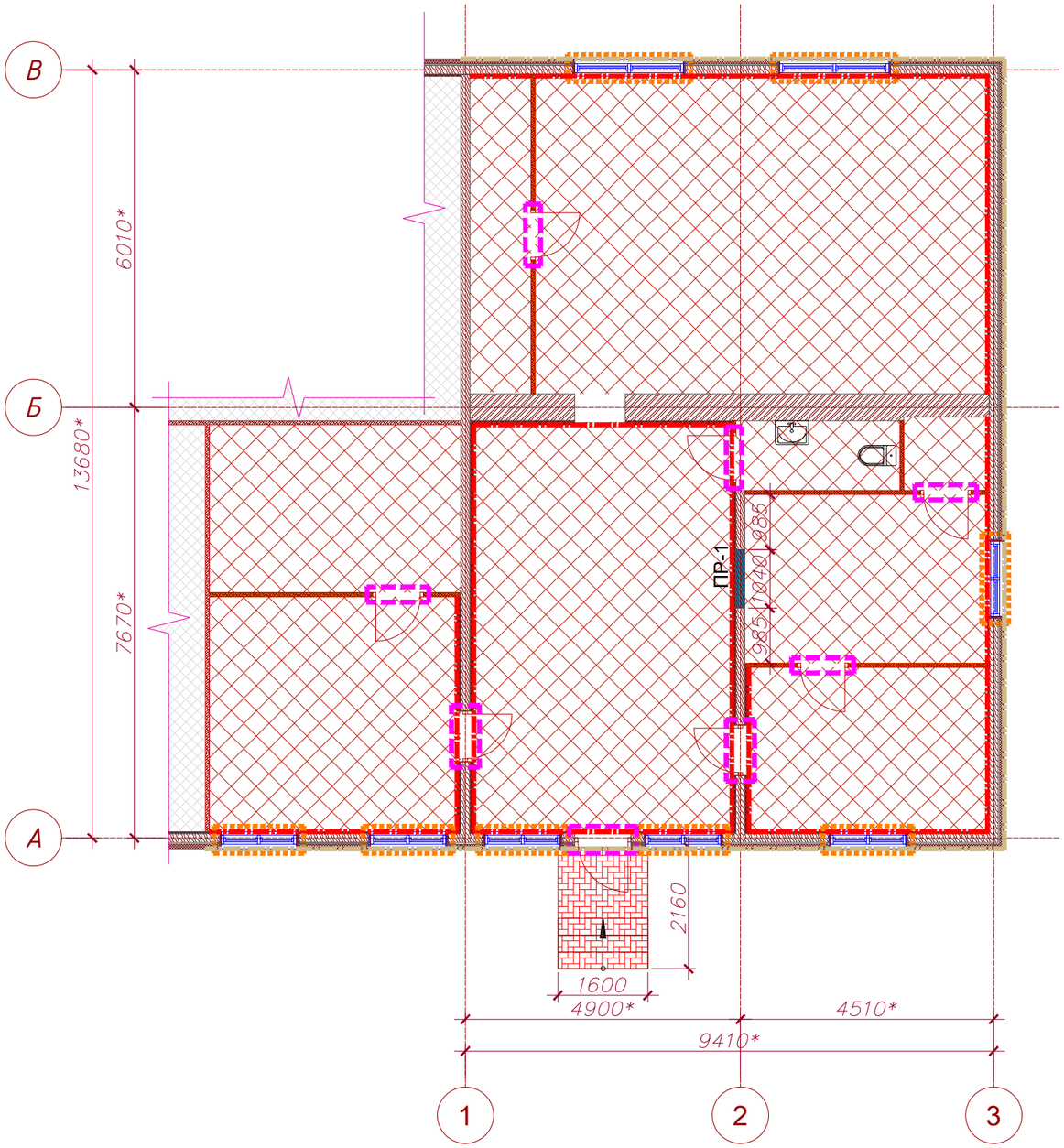

Условные обозначения

160

Демонтаж существующих полов

Пробивка дверного проема в существующей деревянной несущей стене, б=160 мм

Демонтаж гипсокартонных перегородок, б=70 мм

Демонтаж существующих заполнений оконных проемов

Демонтаж существующих заполнений дверных проемов

Демонтаж крыльца

Демонтаж наружного слоя, в т.ч.: Облицовочная доска, б=25 мм
Утепляющий слой - минеральная вата, б=60 мм
Облицовочный слой - слой штукатурки (известковопесчаный раствор по деревянной дранке), б=30 мм

Демонтаж отделочного слоя помещений

Примечания:
1. Основные примечания см. л. 2.
2. Демонтажную ведомость см. л. 14.
3. Проем ПР-1 обрамить доской (б=40 мм) шириной 160 мм с зазором 30 мм с последующей гермитизацией. Расход доски б=40 мм - 5,18 м.пог.. Размер проема ПР-1 - 1040 х 2270h.

Согласовано

Взам.инв. N

Подпись и дата

Инв.N подл.

						Ф.2019.86117/19-107-АС		
						РФ, Иркутская область, п. Чунский, ул. Фрунзе, 7		
Изм.	Кол.уч.	Лист	№док.	Подп.	Дата			
Разработал		Черепанов			09.19	Капитальный ремонт помещений отдела по Чунскому району	Стадия	Лист	Листов
								4	
Н. контроль		Драчёва			09.19	План этажа. Демонтажные работы. М. 1:100	Проектно-изыскательская Фирма ГУДВИЛЛ		
ГИП		Мингазов			09.19				

Формат А3

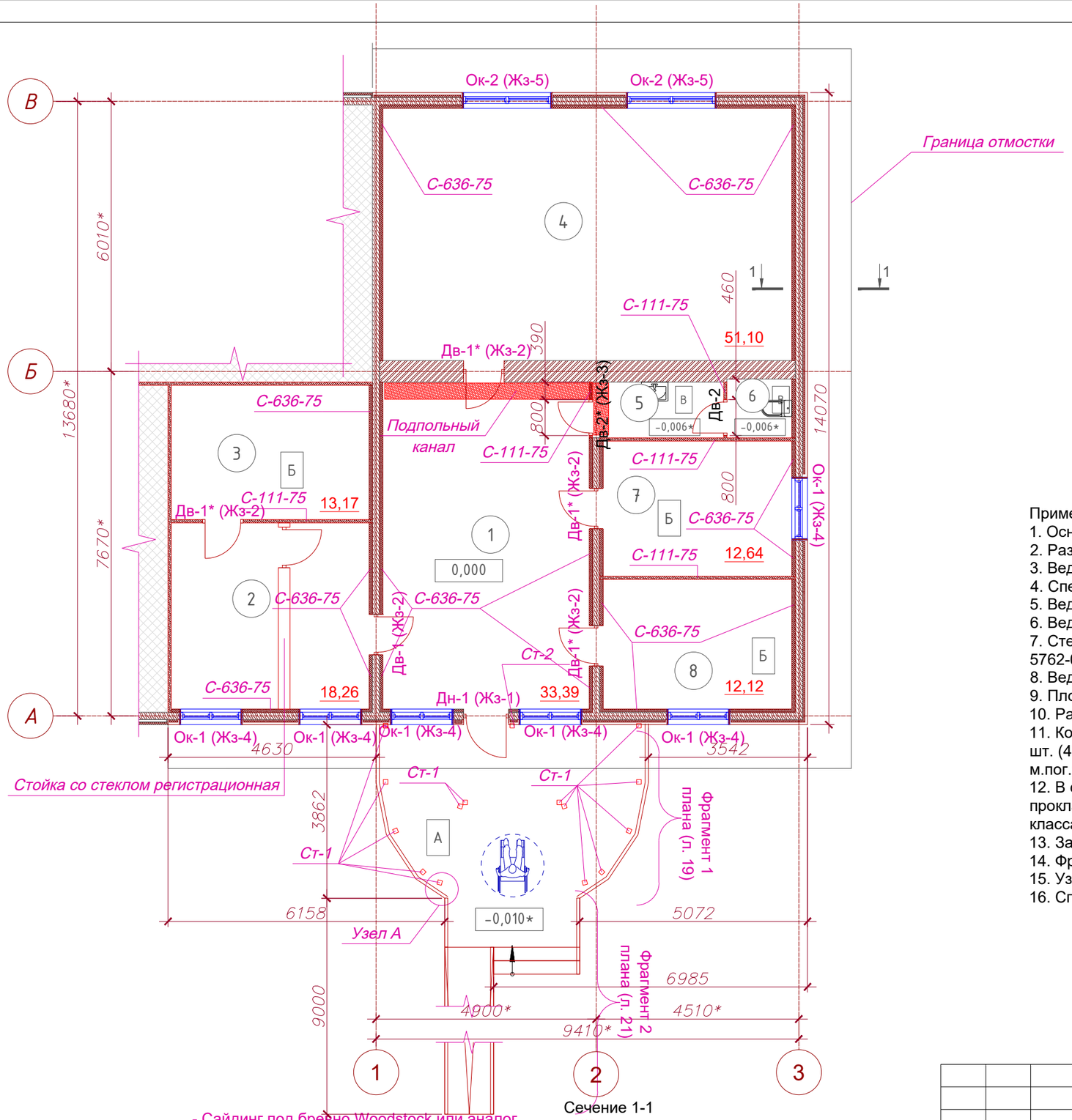

Экспликация помещений этажа после ремонта

№ пом	Наменование помещения	Площадь, м²	Категория
1	Холл	33,34	
2	Кабинет специалиста	18,26	
3	Рабочий кабинет (архив)	13,17	
4	Зал регистрации	51,10	
5	Санузел	3,63	
6	Служебное помещение	1,89	
7	Кабинет начальника	12,64	
8	Кабинет специалиста	12,12	
	Итого	146,15	

Примечания:
1. Основные примечания см. л. 2.
2. Размеры со знаком "*" - уточнить по месту.
3. Ведомость полов см. л. 16.
4. Спецификация элементов заполнения дверных и оконных проёмов см. л. 18.
5. Ведомость заполнения дверных и оконных проемов см л. 18.
6. Ведомость отделки помещений см. л. 15.
7. Стены утеплить минераловатными плитами ТехноВЕНТ Стандарт (ТУ 5762-010-74182181-2012) толщиной 60 мм.
8. Ведомость отделки фасадов см. л. 9.
9. Площади помещений указаны без учета внутренней отделки.
10. Расход материалов на комплексные системы КНАУФ С-100-75 и С-636-75 см. л. 12.
11. Количество стоек (100х100х5,0) на кровлю крыльца по ГОСТ 8639-82: Ст-1 (h=2400 мм) - 14 шт. (489,89 кг), Ст-2 (h=3140 мм) - 1 шт (45,78 кг). Лист 200х200х10 (ГОСТ 103-2006) - 15 шт (1,50 м.пог.; 23,55кг). Анкер HRD-HR 10х100 - 60 шт.
12. В структуре пола выполнить перекрытый подпольный канал размером 100х100 мм для прокладки труб отопления (6,10 м.пог.). Каналы выполнить из цементно-песчаного раствора, класса М150 - 0,06 м³ армированная мет.сеткой 5Вр1 100*100 (ГОСТ 8478-85) - 2,67 м.кв. (7,97 кг).
13. Защитные жалюзи см. л. 18.
14. Фрагмент плана см. л. 21.
15. Узел А см. л. 19.
16. Спецификацию элементов на крыльцо см. л. 21.

Сечение 1-1

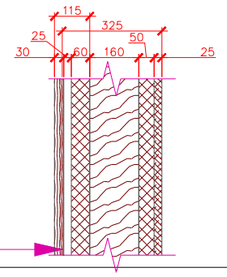

- Сайдинг под бревно Woodstock или аналог
- Вентзазор, б=25 мм
- Ветрозащитная пленка
- Утеплить - минераловатные плиты ТехноВЕНТ Стандарт, б=60 мм
- Пароизоляционная пленка
- Конструкционный слой - деревянные брусья, б=160 мм
- Облицовка на стальном каркасе, установленном на относе от базовой стены с двухслойной комбинированной обшивкой из плит КНАУФ-Файерборд С-636, б=75 мм
- Внутренняя отделка помещений

Согласовано

Взам.инв. N

Подпись и дата

Инв.N подл.

Изм.	Кол.уч.	Лист	№док.	Подп.	Дата	Ф.2019.86117/19-107-АС			
						РФ, Иркутская область, п. Чунский, ул. Фрунзе, 7			
Разработал		Черепанов			09.19	Капитальный ремонт помещений отдела по Чунскому району	Стадия	Лист	Листов
								5	
Н. контроль		Драчёва			09.19	План этажа после ремонта. М. 1:100	Проектно-изыскательская Фирма ГУДВИЛЛ		
ГИП		Мингазов			09.19				

Формат А3

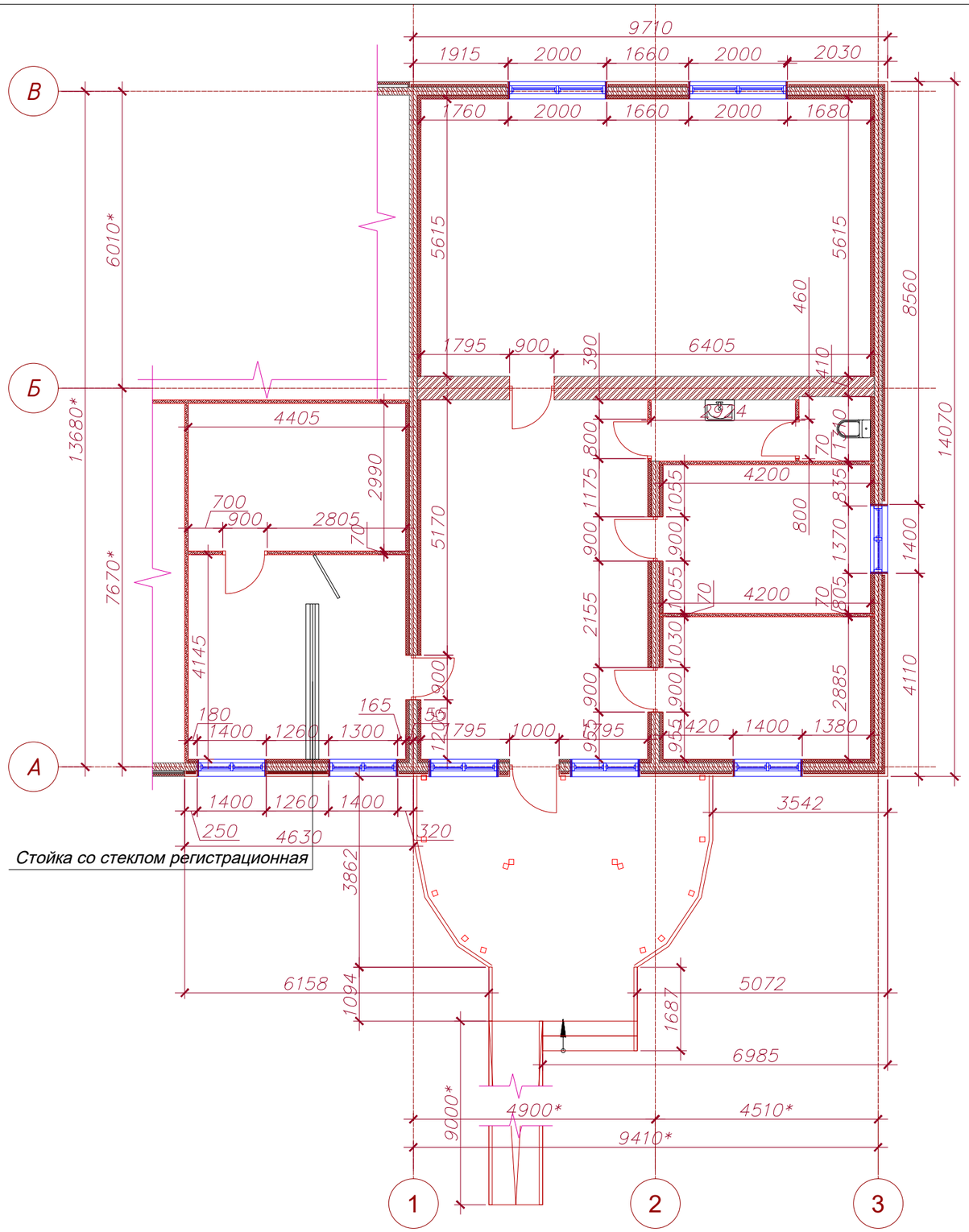

Примечания:
1. Основные примечания см. л. 2.
2. Размеры со знаком "*" - уточнить по месту.

Согласовано

Взам.инв. N

Подпись и дата

Инв.N подл.

						Ф.2019.86117/19-107-АС		
						РФ, Иркутская область, п. Чунский, ул. Фрунзе, 7		
Изм.	Кол.уч.	Лист	№док.	Подп.	Дата			
Разработал		Черепанов			09.19	Капитальный ремонт помещений отдела по Чунскому району	Стадия	Лист	Листов
								6	
Н. контроль		Драчёва			09.19	Обмерный план этажа после ремонта. М. 1:100	Проектно-изыскательская Фирма ГУДВИЛЛ		
ГИП		Мингазов			09.19				

Формат А3

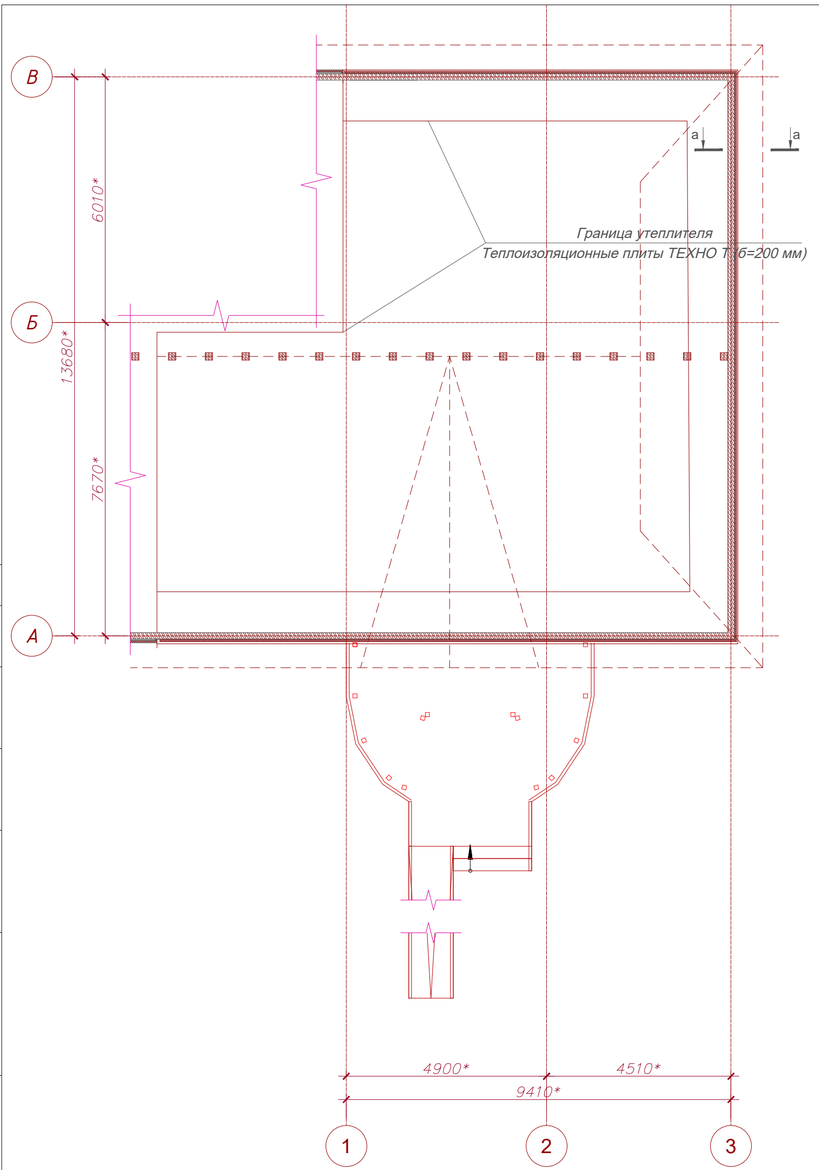

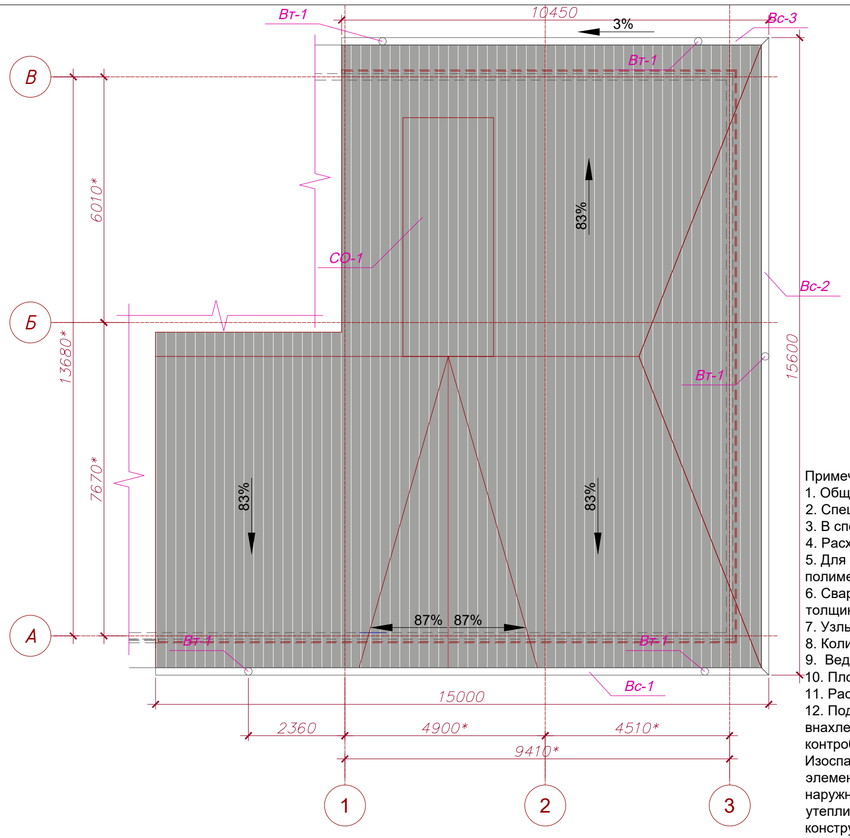

Спецификация элементов кровли

Поз.	Обозначение	Наименование	Ед. изм.	Кол-во	Приме-чание
Схема расположения элементов крыши					
1	ГОСТ 8486-86	Контробрешетка - брус 50х50	м.куб.	1,53	
2	-"-	Лобовая доска - 40х180	м.куб.	0,08	карниз; 11,30 м.кв.
3	-"-	Подшивка доской 19х75	м.куб.	0,04	карниз; 27,25 м.кв.
4	-"-	Обрешетка, 32х100	м.куб.	1,57	
5	ИНСИ	Конек фасонный	м.пог.	56,24	
6	-"-	Карниз кровли	м.кв.	88,04	
7	-"-	Металлочерепица Монтеррей (ИНСИ): высота профиля 39 мм, полная ширина листа - 1,185 мм, толщина металла: 0,5 мм, Кроющая ширина листа - 1100 мм	м.кв.	252,58	

Примечания:
1. Общие данные см. л. 2.
2. Спецификация элементов дана на одно окно слуховое.
3. В спецификации не учтены накладки, прибоины.
4. Расход Металлочерепица Монтеррей (ИНСИ) дан без учета раскроя и нахлеста.
5. Для защиты от коррозии все металлические конструкции оконного блока окрасить Металлическое с покраской полимерными красками «TIKKYRILA» за 2 раза по грунтовке ГФ021.
6. Сварку выполнять электродами Э-42А по ГОСТ 9467-75. Величину катета сварных швов принимать равной наименьшей из толщин свариваемых металлов (7-8 мм).
7. Узлы кровли см. л. 11.
8. Количество материалов дано без учета распиловки и стыковки.
9. Ведомость отделки фасадов см. л. 9.
10. Площадь сплошной обрешетки (1000 мм) - 40,33 м.кв., разряженной обрешетки - 212,25 м.кв..
11. Расход теплоизоляционных плит ТЕХНО Т (б=200 мм) - 39,02 м.куб.
12. Подкровельная гидро-ветрозащитная паропроницаемая мембрана Изоспан АМ укладывается по стропилам внахлест(100-150 мм) от карниза к коньку с закреплением скобами механического сшивателя или оцинкованными гвоздями, и контробрешеткой толщиной 50 мм (шаг контробрешетки - 350 мм). Расход пленки на кровлю -252,38 м².
Изоспан АМ — трёхслойная гидро-ветрозащитная паропроницаемая мембрана. Применяется для защиты утеплителя и элементов конструкций здания от конденсата, ветра и атмосферных осадков, попавших под внешнее покрытие (кровлю / наружную обшивку). Изоспан АМ является паропроницаемым материалом, поэтому не препятствует выходу водяных паров из утеплителя в вентилируемый зазор, при этом обладает водоупорностью, необходимой для защиты утеплителя и элементов конструкции от подкровельного конденсата и атмосферных осадков, попавших под внешнее покрытие. Прочность материала повышает устойчивость к механическим нагрузкам и атмосферным воздействиям на этапе монтажа и в процессе эксплуатации. Также гидро-ветрозащитная мембрана выполняет функцию ветрозащиты, препятствуя конвективному движению воздуха через теплоизоляцию, снижая теплопотери.6. Шаг стропильных ног в основном 650 мм (расстояние между центрами).
13. Сечение а-а см. л. 11.
14. Водосточная система см. л. 13.
15. Слуховое окно см. л. 23.

Спецификация фасадных элементов

Поз.	Обозначение	Размер	Кол-во	Всего, ед. шт.	Примечание
			Кровля		
ЖЕЛОБА ВОДОСТОЧНЫЕ					
Вс-1	ИНСИ	D150х15000L	1	1	
Вс-2	ИНСИ	D150х15600L	1	1	
Вс-2	ИНСИ	D150х10450L	1	1	
ВОДОСТОЧНЫЕ ТРУБЫ					
Вт-1	ИНСИ	4160L	5	5	

Согласовано

Взам.инв. N

Подпись и дата

Инв.N подл.

Изм.	Кол.уч.	Лист	№док.	Подп.	Дата
Разработал		Черепанов			09.19
Н. контроль		Драчёва			09.19
ГИП		Мингазов			09.19

Ф.2019.86117/19-107-АС

РФ, Иркутская область, п. Чунский, ул. Фрунзе, 7

Капитальный ремонт помещений отдела по Чунскому району

Стадия	Лист	Листов
	7	

План кровли до ремонта. План кровли после ремонта. М. 1:100

Проектно-изыскательская Фирма ГУДВИЛЛ

Формат А4 x 3

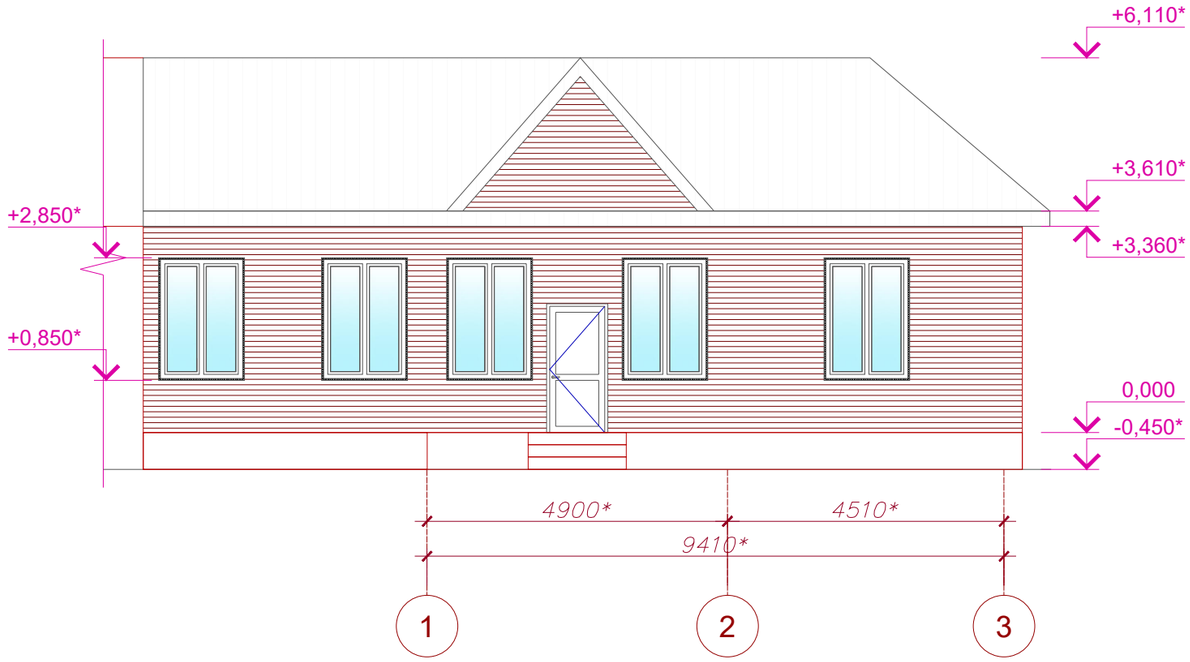

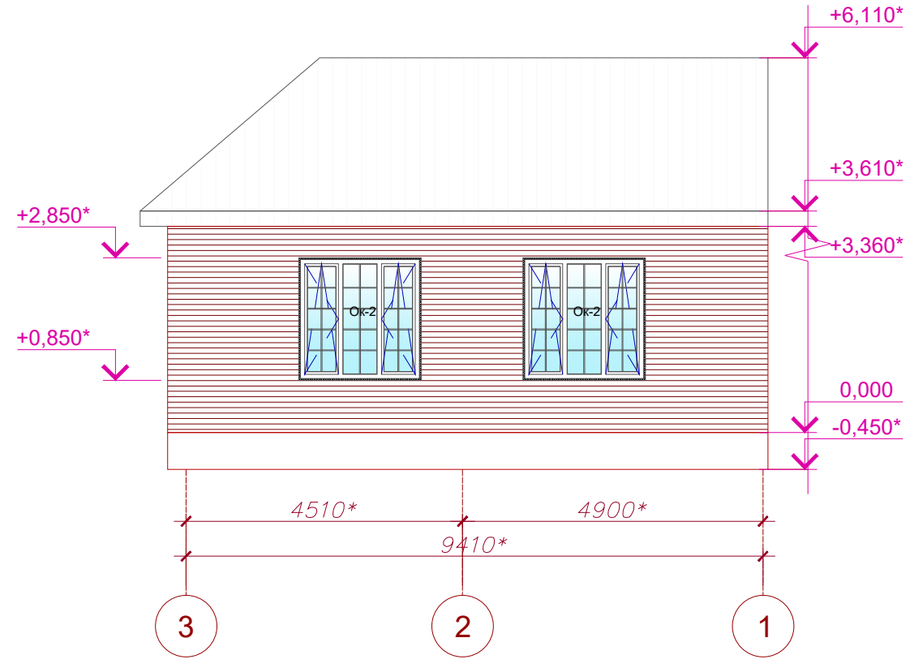

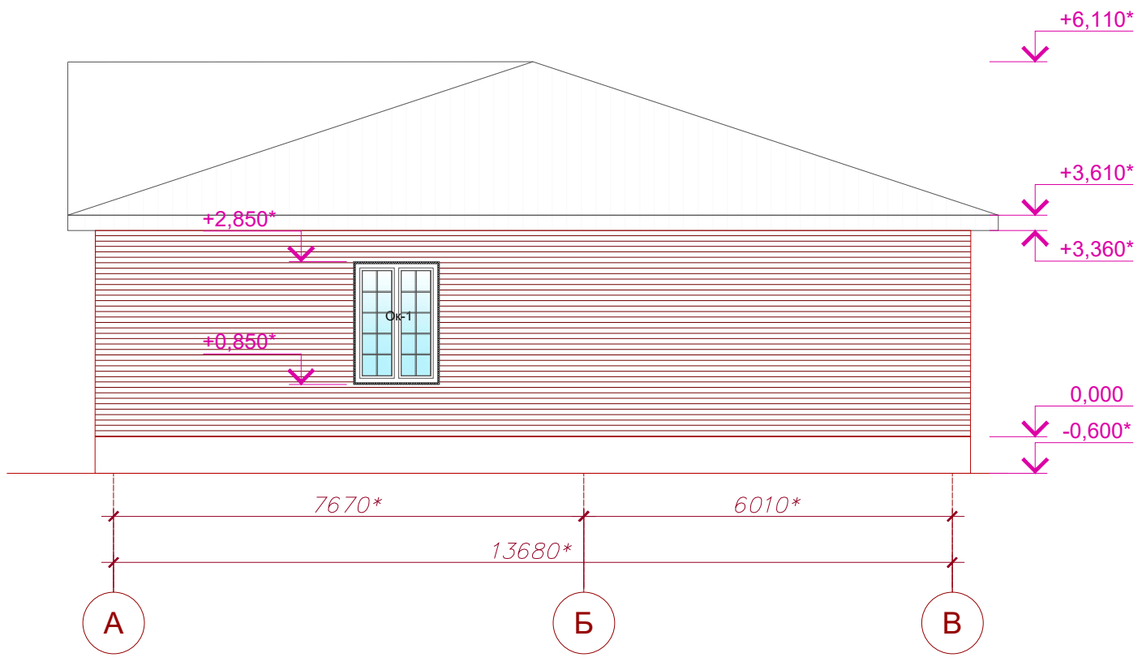

Примечания:
1. Основные примечания см. л. 2.
2. Очистка от разрушенного защитного слоя бетона приступка здания, а также пыли, грязи, побелки и краски с последующим оштукатуриванием цементно-песчаным раствором марки М100. Также произвести дополнительный осмотр фасадов здания на предмет выявления неучтенных трещин. Трещины очистить от пыли и грязи, промыть водой. Площадь очистки фасада - 24,59 м.кв., оштукатуривания - 24,59 м.кв..
3. Заделку трещин производить инъецированием пластичного цементного раствора на расширяющемся цементе под давлением 0,2-0,3 АТм. Площадь заделки трещин - 3,20 м.п.

Согласовано

Взам.инв. N

Подпись и дата

Инв.N подл.

						Ф.2019.86117/19-107-АС		
						РФ, Иркутская область, п. Чунский, ул. Фрунзе, 7		
Изм.	Кол.уч.	Лист	№док.	Подп.	Дата			
Разработал		Черепанов			09.19	Капитальный ремонт помещений отдела по Чунскому району	Стадия	Лист	Листов
								8	
Н. контроль		Драчёва			09.19	Фасад в осях 1-3 до ремонта. Фасад в осях А-В до ремонта. Фасад в осях 3-1 до ремонта. М. 1:100	Проектно-изыскательская Фирма ГУДВИЛЛ	
ГИП		Мингазов			09.19			

Формат А3

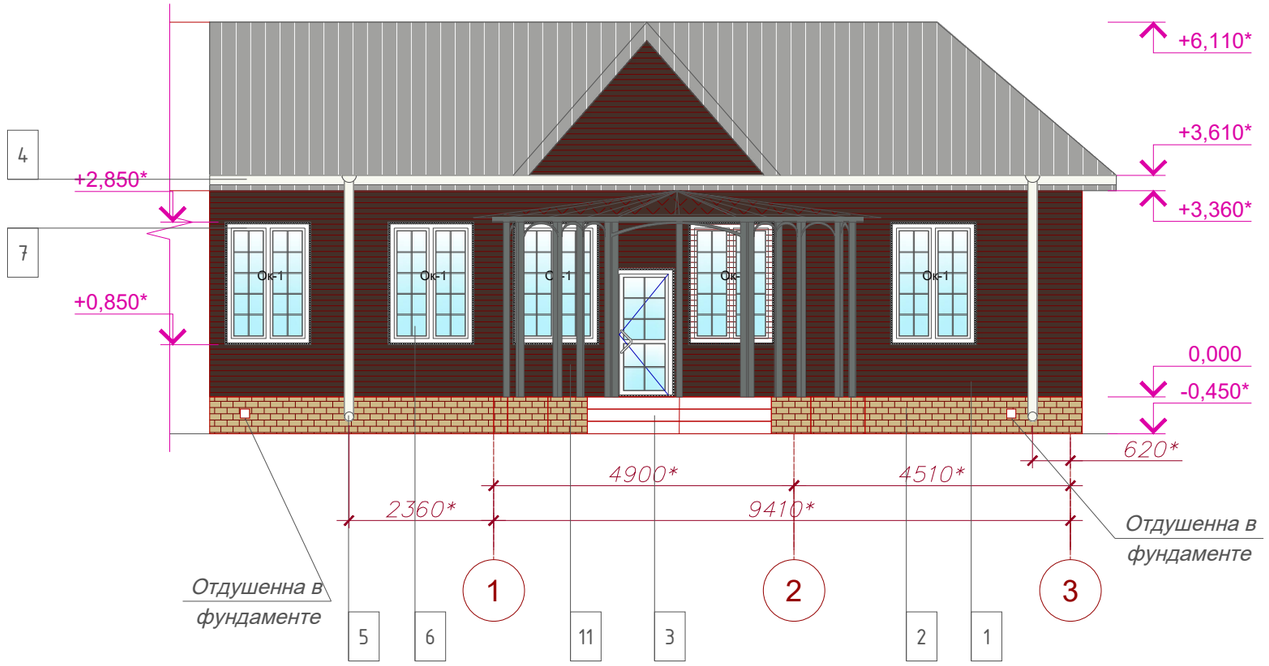

Примечания:

1. Основные примечания см. л. 2.
2. Наружные стены утепляются минераловатными плитами ТехноВЕНТ Стандарт общей толщиной 60 мм (ТУ 5762-010-74182181-2012). Общий расход утеплителя - 7,68 м³.
3. Вариант раскладки панелей дан условно, подробные чертежи выдает фирма-изготовитель.
4. Стенки крылец облицевать плиткой типа "Керамогранит" по металлической сетке из сетки 5Вр1 100*100 по цементно-песчанному раствору М100 по раствору (б=20 мм). Расход - 27,63 м.кв. (82,34 кг).
5. Покрытие площадок и ступеней предусмотреть из керамогранита для наружных работ с пониженым коэфициентом скольжения.
6. Спецификация элементов заполнения дверных и оконных проёмов см. л. 18.
7. Фирму производителя и цветовую гамму материалов согласовать с заказчиком.
8. Размеры со знаком "*" - уточнить по месту.
9. Вентоборудование условно не показаны.
10. Водосточную систему см. л. 13.
11. Общий расход паро-, гидроизоляция Juta ЮТАВЕК 115 на фасады - 128,03 м.кв.
12. Расход пароизоляционной пленки - 128,03 м.кв..
13. Все деревянные конструкции фасада обработать огнебиозащитного состава "Авангард-Аутрум"-ЖК (жидкий концентрат) (ТУ-2149-002-88817714-2009) или аналогом. Расход состава - 128,34 м.кв..
14. Пандус и ограждение крыльца условно не показано.
15. Расход профиля стоечного ПС-4 75/35/0,55 - 230,40 м.пог..
16. Цоколь очистить от существующих пыли, грязи, побелки и краски с последующим оштукатуриванием цементно-песчаным раствором марки М100 по арм. сеткой Вр5 100х100. Площадь покрытия цементно-песчаным раствором марки М100 - 22,80 кв., сеткой Площадь покрытия сеткой - 22,80 м.кв. (67,94 кг).

Ведомость отделки фасадов

Поз.	Наименование элемента	Отделка	№ колера	Цвет	Площадь, м.кв.	Примечание
1	Стены здания	Сайдинг под бревно Woodstock или аналог	Ecosteel - золотой дуб текстурированный		107,70	
2	Цоколь здания	Фиброцементные панели НИТИХА АТ1130 Камень			24,83	
3	Поверхность крыльца и ступеней	Облицовка керамогранитом 300х300 мм с антискользящим покрытием	RAL 8089		27,63	
4	Водосточная система "ИНСИ", желоба	Оцинкованная сталь с двухсторонним полимерным покрытием	RAL 9010		25,09 м.п.	См. совместно с л. 13
5	Водосточная система "ИНСИ", стояки	Оцинкованная сталь с двухсторонним полимерным покрытием	RAL 9010		16,10 м.п.	См. совместно с л. 13
6	Заполнение окон и наружных дверей, витража	Стекло оконное - 5 мм	Бесцветный			См. совместно с л. 18
7	Переплеты окон и наружных дверей	ПВХ-профиль	Каширование (цвет - светлый дуб)			См. совместно с л. 18
8	Отлив	Оцинкованный металл	RAL 9016		16,40	См. совместно с л. 18
9	Покрытие кровли	Металлочерепица Монтеррей (ИНСИ): высота профиля 39 мм, полная ширина листа - 1,185 мм, толщина металла: 0,5 мм, Кроющая ширина листа - 1100 мм	ИНСИ-COLOR RAL 9007		252,58	1,137 тн
10	Подшивка кровли	ИНСИ (лист перфорированный)	RAL 9007		19,36	
11	Стойки и прогоны крыльца	Tikkurila Termal Silikonialumiinimaali - Термал силиконоалюминиевая краска или аналог за 2 раза по грунту Otex - Отекс адгезионная грунтовка	RAL 9007		51,60	
12	Фронтоны кровли	Профнастил С 8-1150-0.7	ИНСИ-COLOR RAL 9007		11,74	0,075 тн
13	Покрытие кровли крыльца	Черепица кровельная, марка "SHINGLAS" серия: "Самба", "Джайв"			27,08	

Согласовано

Взам.инв. N

Подпись и дата

Инв.N подл.

Изм.	Кол.уч.	Лист	№док.	Подп.	Дата
Разработал		Черепанов			09.19
Н. контроль		Драчёва			09.19
ГИП		Мингазов			09.19

Ф.2019.86117/19-107-АС

РФ, Иркутская область, п. Чунский, ул. Фрунзе, 7

Капитальный ремонт помещений отдела по Чунскому району

Стадия	Лист	Листов
	9	

Фасад в осях 1-3 после ремонта. М. 1:100
Ведомость отделки фасадов

Проектно-изыскательская Фирма ГУДВИЛЛ

Формат А3

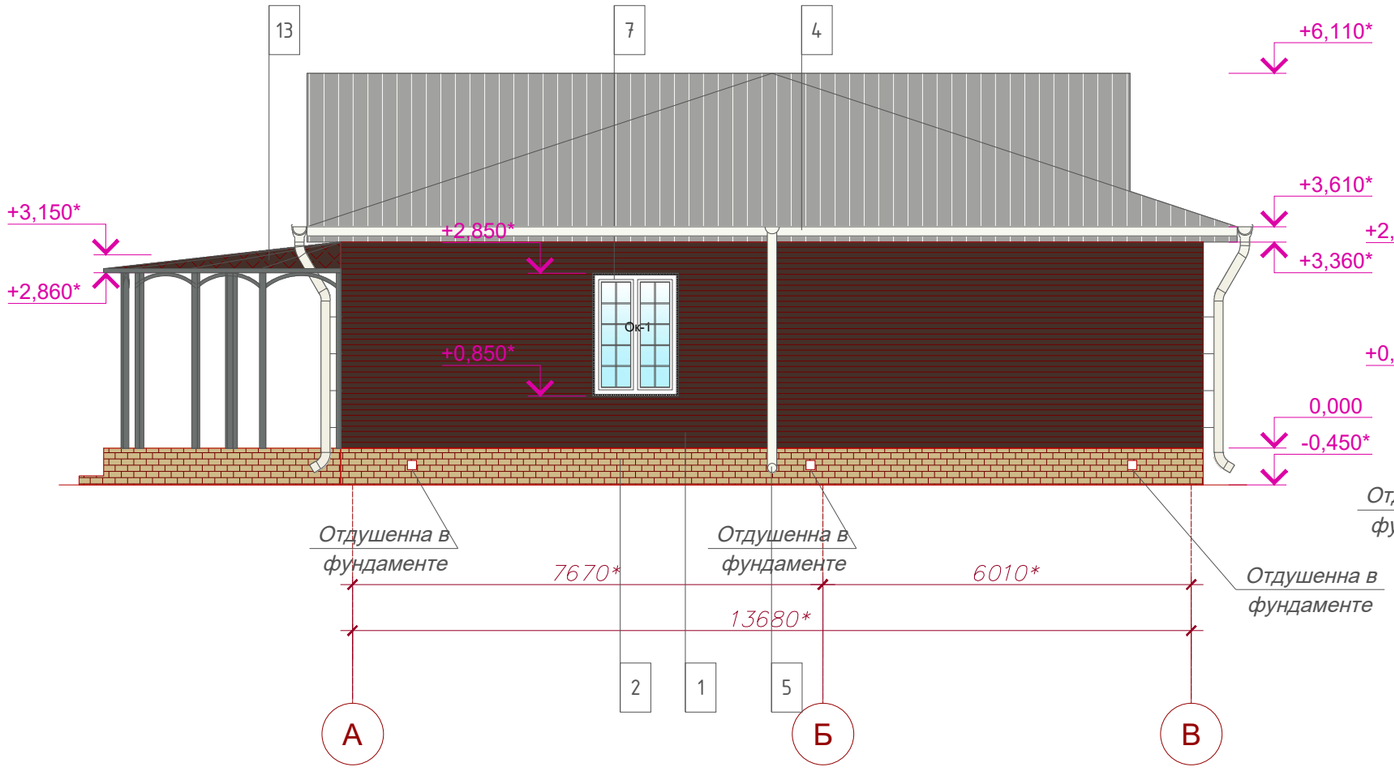

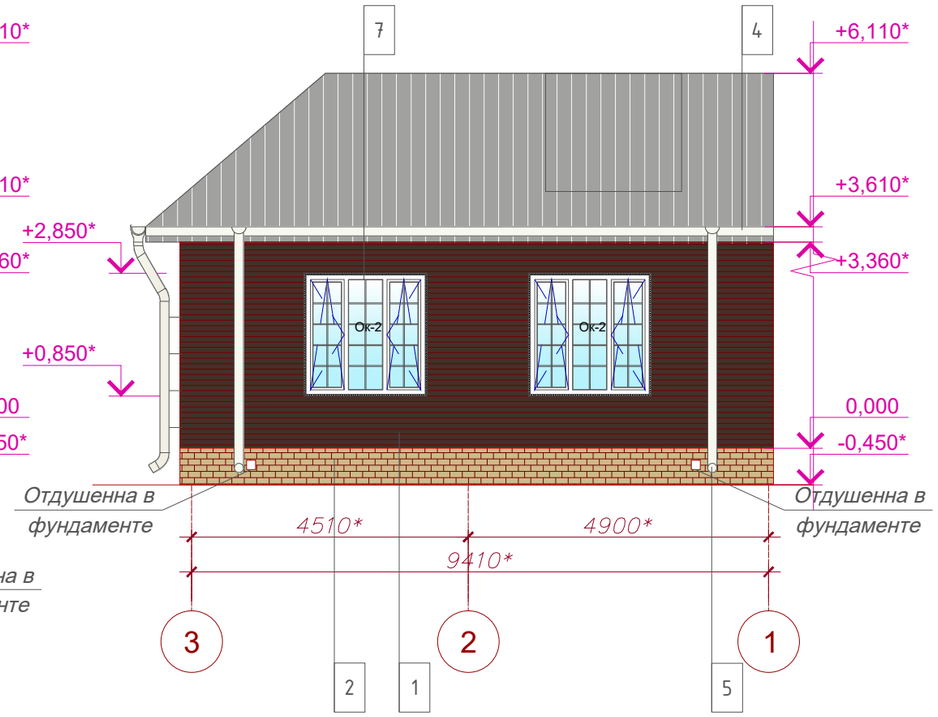

Примечания:

1. Основные примечания см. л. 2.
2. Наружные стены утепляются минераловатными плитами ТехноВЕНТ Стандарт общей толщиной 60 мм (ТУ 5762-010-74182181-2012). Общий расход утеплителя - 7,68 м³.
3. Вариант раскладки панелей дан условно, подробные чертежи выдает фирма-изготовитель.
4. Стенки крылец облицевать плиткой типа "Керамогранит" по металлической сетке из сетки 5Вр1 100*100 по цементно-песчанному раствору М100 (б=20 мм). Расход - 27,63 м.кв. (82,34 кг).
5. Покрытие площадок и ступеней предусмотреть из керамогранита для наружных работ с пониженым коэфициентом скольжения.
6. Спецификация элементов заполнения дверных и оконных проёмов см. л. 18.
7. Фирму производителя и цветовую гамму материалов согласовать с заказчиком.
8. Размеры со знаком "*" - уточнить по месту.
9. Вентоборудование условно не показаны.
10. Водосточную систему см. л. 13.
11. Общий расход паро-, гидроизоляция Juta ЮТАВЕК 115 на фасады - 128,03 м.кв.
12. Расход пароизоляционной пленки - 128,03 м.кв..
13. Все деревянные конструкции фасада обработать огнебиозащитного состава "Авангард-Аутрум"-ЖК (жидкий концентрат) (ТУ-2149-002-88817714-2009) или аналогом. Расход состава - 128,34 м.кв..
14. Пандус и ограждение крыльца условно не показано.
15. Расход профиля стоечного ПС-4 75/35/0,55 - 230,40 м.пог..
16. Цоколь очистить от существующих пыли, грязи, побелки и краски с последующим оштукатуриванием цементно-песчаным раствором марки М100 по арм. сеткой Вр5 100х100. Площадь покрытия цементно-песчаным раствором марки М100 - 22,80 кв., сеткой. Площадь покрытия сеткой - 22,80 м.кв. (67,94 кг).
17. Расход нащельники ИНСИ - 21,27 м.пог.;
18. Расход отливов верхних ИНСИ - 12,40 м.пог.;
19. Расход начальной планки ИНСИ - 3,36 м.пог.;
20. Расход угла наружного ИНСИ - 6,72 м.пог.;
21. Расход откосная планки ИНСИ - 41,90 м.пог.;
22. Расход аквилона ИНСИ - 36,8 м.пог..

Согласовано

Взам.инв. N

Подпись и дата

Инв.N подл.

						Ф.2019.86117/19-107-АС		
						РФ, Иркутская область, п. Чунский, ул. Фрунзе, 7		
Изм.	Кол.уч.	Лист	№док.	Подп.	Дата			
Разработал		Черепанов			09.19	Капитальный ремонт помещений отдела по Чунскому району	Стадия	Лист	Листов
								10	
Н. контроль		Драчёва			09.19	Фасад в осях А-В после ремонта. Фасад в осях 3-1 после ремонта. М. 1:100	Проектно-изыскательская фирма ГУДВИЛЛ		
ГИП		Мингазов			09.19				

Формат А3

Сечение 1-1

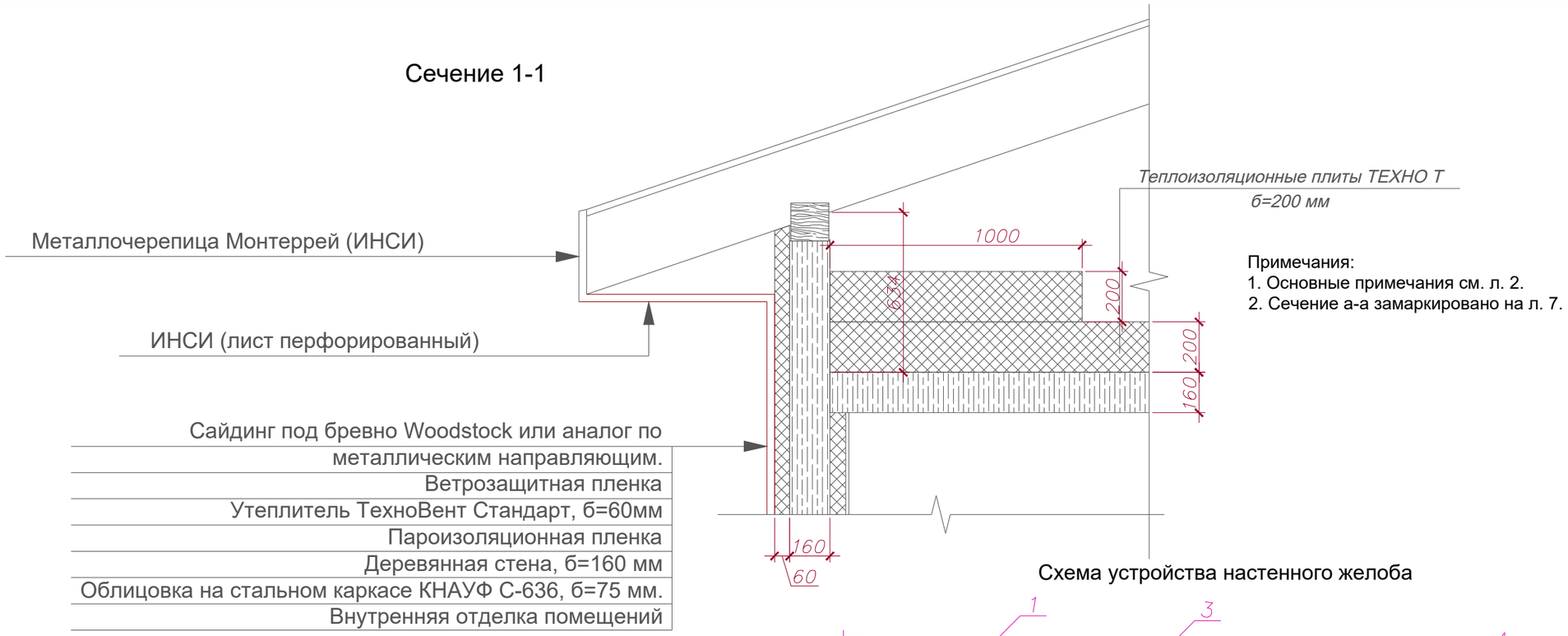

Примечания:
1. Основные примечания см. л. 2.
2. Сечение а-а замаркировано на л. 7.

Схема устройства настенного желоба

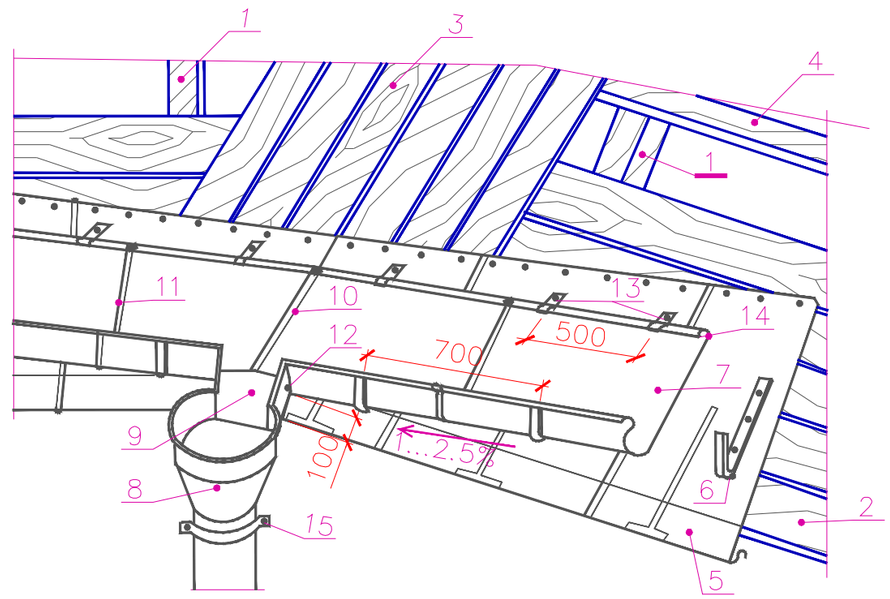

Примыкание к вытяжной трубе.

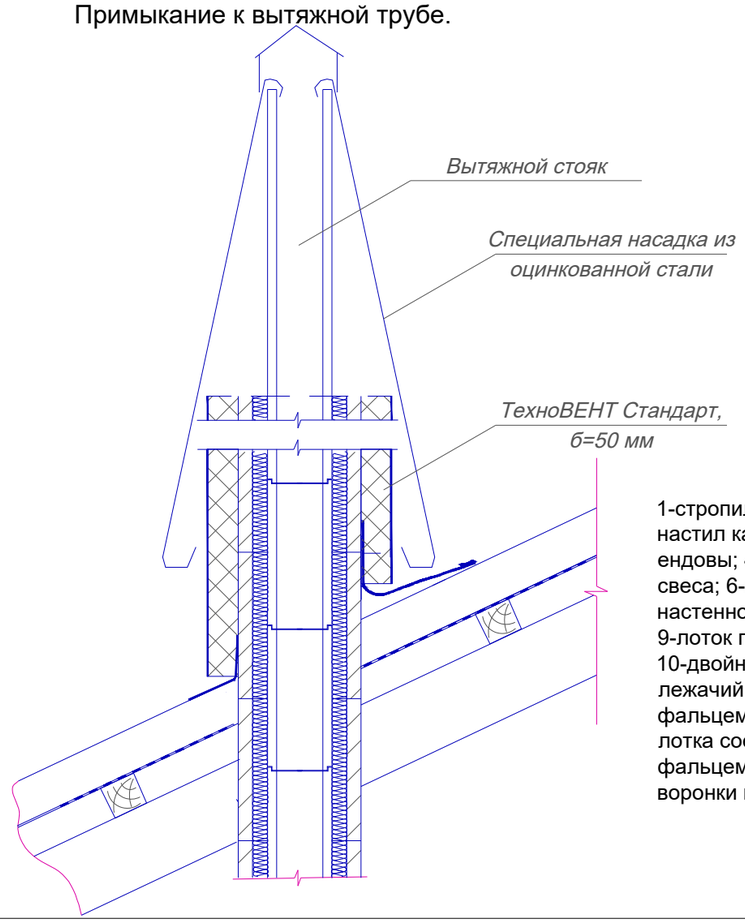

1-стропильная нога; 2-сплошной дощатый настил карниза; 3-сплошной дощатый настил ендовы; 4-обрешетка; 5-картина карнизного свеса; 6-крюк для желоба; 7-картины настенного желоба; 8-водоприемная воронка; 9-лоток подвести под картины желоба; 10-двойной лежачий фальц; 11-одинарный лежачий фальц; 12-стенку лотка соединить фальцем с желобом; 13-клямеры; 14-картины лотка соединить с картинами кровли лежачим фальцем; 15-крепление водоприемной воронки и водосточной трубы

						Ф.2019.86117/19-107-АС		
						РФ, Иркутская область, п. Чунский, ул. Фрунзе, 7		
Изм.	Кол.уч.	Лист	№док.	Подп.	Дата			
Разработал		Черепанов			09.19	Капитальный ремонт помещений отдела по Чунскому району	Стадия	Лист / Листов
								11
Н. контроль		Драчёва			09.19	Сводная ведомость демонтажных работ	Проектно-изыскательская Фирма ГУДВИЛЛ	
ГИП		Мингазов			09.19			

Согласовано

Взам.инв. N

Подпись и дата

Инв.N подл.

Формат А3

Комплексные системы КНАУФ (начало)

Поз.	Наименование	Ед. изм.	Кол-во на 1 м.кв.	1 этаж	Итого
Перегородка с однослойными обшивками из КНАУФ-листов					
на одинарном металлическом каркасе С 111-75					
	м.кв.			47,11	47,11
1	КНАУФ-лист ГСП-А	м.кв.	2,00	94,22	94,22
2	КНАУФ-профиль ПН 50х40	м.пог.	1,30	61,24	61,24
3	КНАУФ-профиль ПС 50х50	м.пог.	2,00	94,22	94,22
4	Шуруп TN 25	шт.	34	1 601,74	1 601,74
5	Шпаклевка КНАУФ-Фуген	кг	0,90	42,40	42,40
6	Лента армирующая	м.пог.	2,20	103,64	103,64
7	Дюбель К 6/35	шт.	1,60	75,38	75,38
8	Лента уплотнительная	м.пог.	1,20	56,53	56,53
9	Грунтовка КНАУФ-Тифенгрунд	л	0,20	9,42	9,42
10	Плита минераловатная	м.кв.	1,00	47,11	47,11
11	КНАУФ-профиль ПУ	*	*	*	*
Облицовка на стальном каркасе, установленном на относе от					
базовой стены с двухслойной комбинированной обшивкой из плит					
КНАУФ-Файерборд (наружный слой) и гипсокартонных листов					
(внутренний слой) С 636-75					
	м.кв.			204,79	Итого
1	плита КНАУФ-Файерборд	м.кв.	1,00	204,79	204,79
1а	КНАУФ-лист ГСП-DF	м.кв.	1,00	204,79	204,79
2	Профиль стоечный ПС 50х50	м.пог.	2,00	409,58	409,58
3	Профиль направляющий ПН 50х40	м.пог.	0,70	143,35	143,35
4	Лента уплотнительная	шт.	1,20	245,75	245,75
5	Дюбель для крепления профилей	шт.	1,60	327,66	327,66
6а	шуруп TN 25	шт.	6	1 228,74	1 228,74
6б	шуруп TN 35	шт.	14	2 867,06	2 867,06
7	КНАУФ-профиль ПУ	*	*	*	*
8	Стекловолокнистая армирующая лента для плит КНАУФ-Файерборд	м.пог.	0,75	153,59	153,59
9	Шпаклевка КНАУФ-Унифлот	кг	0,05	10,24	10,24
10	Шпаклевка КНАУФ-Фуген	кг	0,30	61,44	61,44
11	Минераловатная теплоизоляция нового поколения по технологии Ecose ® КНАУФ Инсулейшн	м.кв.	1,00	204,79	204,79

Комплексные системы КНАУФ (окончание)

Поз.	Наименование	Ед. изм.	Кол-во на 1 м.кв.	1 этаж	Итого
Подвесной потолок из плит КНАУФ-Файерборд на одноуровневом					
металлическом каркасе П 233					
	м.кв.			43,45	
1	КНАУФ-Файерборд	м.кв.	1,00	43,45	
2	КНАУФ-профиль ПП 60х27	м.пог.	2,90	126,01	
3	КНАУФ-профиль ПН 28х27	м.пог.	**	**	
4	Удлинитель профилей 60х27	шт.	0,20	8,69	
5	Соединитель одноуровневый 60/27	шт.	0,70	30,42	
6в	Подвес прямой 60/27	шт.	0,70	30,42	
6г	Шуруп LN 9	шт.	1,40	60,83	
7	Шуруп TN 25	шт.	23,00	999,35	
8	Анкерный элемент	шт.	1,40	60,83	
9	Дюбель для крепежа 28/27	шт.	***	***	
10	Стекловолокнистая армирующая лента для КНАУФ-фаерборд	м.пог.	1,20	52,14	
11	Шпаклевка КНАУФ-Файерборд Шпахтель или КНАУФ-Унифлот	кг	0,06	2,61	

Примечание:
1. Общие данные см. л. 2.
2. Комплексные системы КНАУФ (С111-75 и 636-75) замаркированы на л. 5.
3. Количество материала дано без учета потерь на раскрой.
4. Значания со знаком "*" - по потребности заказчика.
5. В перегородках использовать утеплитель Knauf (Кнауф) Премиум толщиной 50 мм. Толщина утеплителя в перегородке с однослойными обшивками из КНАУФ-листов на одинарном металлическом каркасе С 111-75 - 50 мм.
6. В облицовке на стальном каркасе использовать утеплитель ТеплоKNAUF Для КРОВЛИ И СТЕН толщиной 50 мм.
7. Позиция со знаком "**" - количество соответствует периметру помещения.
8. Позиция со знаком "***" - количество определяется заказчиком из расчета 2 дюбеля на 1 пог.м. профиля ПН 28/27.
9. Технические характеристики КНАУФ-листа ГСП-А:
а. Цвет картона: серый;
б. цвет маркировки: черный;
в. вид кромки: ПЛУК (полукруглая утоненная кромка);
г. основные размеры: 2500х1200х12,5 мм;
д. масса КНАУФ-листа (ГСП-А) размером 2500х1200х12,5 мм (3 кв.м): 25 кг;
е. упаковка: пакет, 50 листов (150 м.кв.).;
10. Технические характеристики плиты КНАУФ-Файерборд:
а. Ширина: 1200 мм;
б. длина: 2500 мм;
в. толщина: 12,5 мм;
г. масса: 10,5 кг/м2;
д. плотность: 850 кг/м3;
е. теплопроводность: 0,22 Вт/мК;
11. Технические характеристики КНАУФ-лист ГСП-DF:
а. цвет картона на лицевой стороне / на тыльной стороне: розовый/серый;
б. цвет маркировки: черный;
в. вид кромки: ПЛУК полукруглая утоненная кромка;
г. размеры: 2500х1200х12,5 мм;
д. масса КНАУФ-листа огнестойкого (ГСП-DF) размером 2500х1200х12,5 мм (3 кв.м): 30,6 кг;
е. упаковка: пакет, 50 листов (150 м2).
12. Характеристики минеральной ваты - ТеплоKNAUF Для КРОВЛИ И СТЕН:
а. Теплопроводность (λD) (ГОСТ Р EN 12667) - 0,037 Вт/(мК);
б. Сопротивление продуванию потоком воздуха (ГОСТ Р EN 29053) - 1,33 кг/(м.ч.Па);
в. Толщина - 50 мм;
г. Длина - 1230 мм;
д. Ширина - 610 мм;
е. Объем в упаковке - 0,6 м.куб.;
ж. Площадь в упаковке - 12 м.кв.;
з. Группа горючести - негорючий.

Согласовано

Взам.инв. N

Подпись и дата

Инв.N подл.

Изм.	Кол.уч.	Лист	№док.	Подп.	Дата
Разработал		Черепанов			09.19
Н. контроль		Драчёва			09.19
ГИП		Мингазов			09.19

Ф.2019.86117/19-107-АС

РФ, Иркутская область, п. Чунский, ул. Фрунзе, 7

Капитальный ремонт помещений отдела по Чунскому району

Стадия	Лист	Листов
	12	

Расход материалов на комплексные системы КНАУФ

Проектно-изыскательская Фирма ГУДВИЛЛ

Формат А3

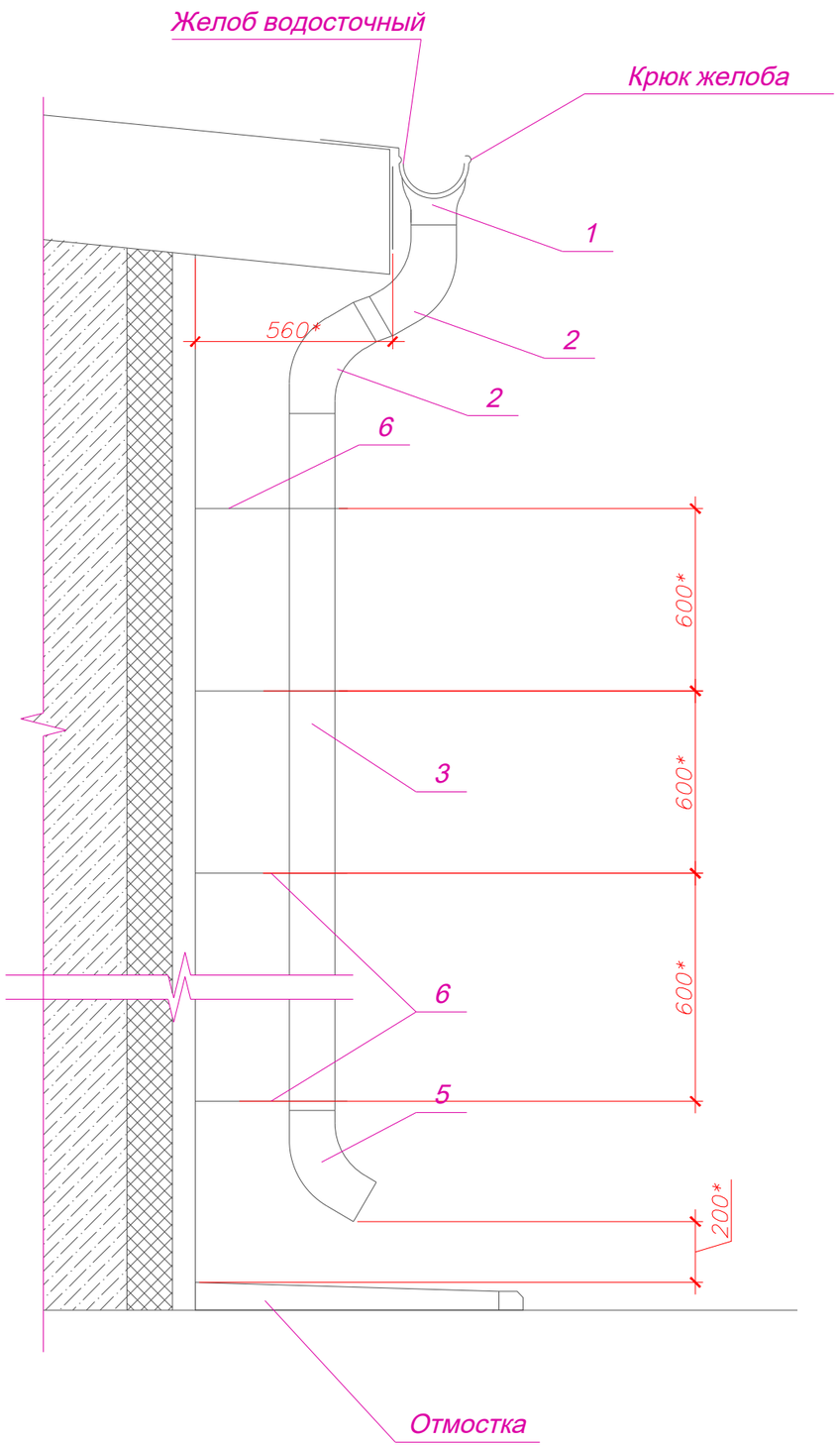

Сводная ведомость состава водосточной системы

Поз.	Обозначение	Наименование	Кол.	Масса ед., кг	Примечание
	Фирма "ИНСИ"	Водосточная система "ИНСИ"	41,05	м.пог.	
	-"-	Желоб водосточный D150x3000	14	шт.	
	-"-	Заглушка желоба D150x350	2	шт.	
	-"-	Держатель желоба	69	шт.	
	-"-	Соединительный элемент желоба	15	шт.	
		Водосточные трубы	5	шт.	
1	-"-	Воронка выпускная D150	1	шт.	
2	-"-	Колено трубы D150	2	шт.	
3	-"-	Труба водосточная D150x3000	1	шт.	
4	-"-	Труба водосточная D150x1000	1	шт.	
5	-"-	Колено трубы сливное D150	1	шт.	
6	-"-	Держатель трубы D150 (саморез) L=510*	4	шт.	

Примечание:
1. Общие данные см. л. 2.
2. Водосточная система замаркирована на л. 7.
3. Вариант раскладки водосточной системы дан условно, подробные чертежи выдает фирма-изготовитель.
4. Количество материала дано без учета потерь на раскрой.
5. Размеры со знаком "*" - уточнить по месту.
6. Длину водосточных труб и желобов уточнить по месту.
7. Систему крепления водосточной системы разрабатывает фирма ведущая монтаж.
8. Держатель желоба смонтировать до монтажа Металлический профилированный лист "Металл Профиль"
9. Проектом предусматривается водосточная система фирмы "ИНСИ".
10. Привязку водосточных труб корректировать по месту с учетом расположения окон на фасаде.

Согласовано

Взам.инв. N

Подпись и дата

Инв.N подл.

Изм.	Кол.уч.	Лист	№док.	Подп.	Дата	Ф.2019.86117/19-107-АС			
						РФ, Иркутская область, п. Чунский, ул. Фрунзе, 7			
Разработал		Черепанов			09.19	Капитальный ремонт помещений отдела по Чунскому району	Стадия	Лист	Листов
								13	
Н. контроль		Драчёва			09.19	Состав водосточной системы	Проектно-изыскательская фирма ГУДВИЛЛ		
ГИП		Мингазов			09.19				

Формат А3

Сводная ведомость демонтажных работ (начало)

Поз.	Наименование	Ед. изм.	Кол-во на этаж	Всего, ед. шт.	Примечание
			1-ый этаж		
	ФАСАД				
1	Демонтаж облицовочной доска, б=25 мм	м²	131,25	131,25	4,43 кг
2	Демонтаж минеральной ваты, б=60 мм	м²	131,25	131,25	131,25м.кв.х0,06мх 100кг/м.куб. = 787,50 кг
3	Расчистка фасада от слоя штукатурки (известковопесчаный раствор по деревянной дранке), б=30 мм	м²	131,25	131,25	
	ДВЕРИ				
4	Дверные полотна	м²	11,69	11,69	
	ДВЕРНЫЕ КОРОБКИ				
5	2100hx1000	шт.	1	1	2,10м.кв. х 25,00кг/м.куб. = 52,50 кг
6	2100hx900	шт.	7	7	7шт.х1,89м.кв.х 25,00кг/м.куб. = 330,75 кг
	ОКНА				
7	Оконные полотна	м²	24,80	24,80	
8	Оконные металлические отливы	м²	16,40	16,40	16,40м.кв.х 1 кг/кв.м. = 16,40 кг
9	Оконные ПВХ подоконники	м²	16,40	16,40	16,40м.кв.х 7,54 кг/кв.м. = 123,66 кг
	ОКОННЫЕ БЛОКИ				
10	ОП 1260x1860h	шт.	6	6	6шт.х2,34м.кв.х 35,00кг/м.куб. = 491,40 кг
11	ОП 1860x1860h	шт.	2	2	2шт.х3,46м.кв.х 35,00кг/м.куб. = 242,20 кг
	ПОЛЫ				
12	Демонтаж деревянного плинтуса	м.пог.	124,31	124,31	124,31м.п. х 1,00 кг/м.п. = 124,31 кг
13	Керамическая плитка	м²	5,57	5,57	5,57м.кв. х 6,00 кг/м.кв. = 33,42 кг
14	Линолеум	м²	142,44	142,44	142,44м.кв. х 3,00 кг/м.кв. = 427,32 кг
15	Лаги, 100x100	м²	148,01	148,01	
16	Утеплитель - шлак, б=100мм	м²	148,01	148,01	148,01м.кв.х0.10мх0,75 кг/м.куб.=11,10 кг
17	Подкладки (доска пола, б=40 мм)	м²	148,01	148,01	
18	ДСП, б=12 мм	м²	148,01	148,01	124,31м.п. х 1,00 кг/м.п. = 124,31 кг
	ПОТОЛОК				
19	Демонтаж минеральной ваты, б=60 мм	м²	148,01	148,01	148,01м.кв.х0,06мх 100кг/м.куб. = 888,06 кг
20	Демонтаж шлака, б=70 мм	м²	148,01	148,01	
21	Демонтаж деревянной доски. б=35 мм	м²	148,01	148,01	
22	Демонтаж деревянной доски. б=30 мм	м²	148,01	148,01	
23	Очистка от штукаутрки (известково-песчаный раствор по деревянной дранке, б=30 мм	м²	148,01	148,01	
23а	Демонтаж минеральной ваты, б=60 мм	м²	148,01	148,01	
23б	Демонтаж подвесного потолка типа "Амстронг"	м²	148,01	148,01	

Сводная ведомость демонтажных работ (окончание)

Поз.	Наименование	Ед. изм.	Кол-во на этаж	Всего, ед. шт.	Примечание
			1-ый этаж		
	КРЫЛЬЦО				
24	Демонтаж монолитной железобетонной лестницы	м³	2,07	2,07	
	СТЕНЫ И ПЕРЕГОРОДКИ				
25	Очистка кирпичной кладки старой штукатурки, пыли, грязи, побелки вручную,б=30 мм	м²	361,98	361,98	
26	Демонтаж перегородок гипсокартонных, б=70 мм	м²	54,57	54,57	54,57м.кв.х28,00кг/м.кв. =1 527,96 кг
27	Пробивка дверных проемов в деревянных кап.стенах	м³	0,38	0,38	
28	Демонтаж деревянного плинтуса	м.пог.	133,31	133,31	
29	Демонтаж отверстий в фундаменте под отдушены	м³	0,04	0,04	
	ЧЕРДАК И КРОВЛЯ				
30	Демонтаж утеплителя из шлака, б=70* мм	м.кв.	160,67	160,67	160,67м.кв.х0.07мх0,75 кг=8,44 кг
31	Демонтаж утеплителя из минеральной ваты, б=60* мм	м.кв.	160,67	160,67	
32	Демонтаж деревянных досок, б=35* мм	м.кв.	160,67	160,67	
33	Демонтаж шиферных листов	м.кв.	252,58	252,58	252,58м.кв.Х13,35кг/м.кв = 3371,94 кг
34	Демонтаж водосточной системы	м.пог.	41,49	41,49	41,49м.кв.Х4,00кг/м.п. = 165,96 кг
35	Демонтаж стальных коньковых элементов	м.пог.	56,24	56,24	56,24м.п.Х2,19кг/м.п. = 123,17 кг
36	Демонтаж обрешетки	м.куб.	1,57	1,57	252,58 м.кв.
37	Демонтаж дощатой обшивки карниза	м.кв.	27,25	27,25	0,04 м.куб.
38	Демонтаж лобовой доски	м.кв.	11,30	11,30	0,08 м.куб.

Примечание:
1. Основные примечания см. л. 2.
2. Данный лист см. совместно с л.4.

Согласовано

Взам.инв. N

Подпись и дата

Инв.N подл.

Изм.	Кол.уч.	Лист	№док.	Подп.	Дата
Разработал		Черепанов			09.19
Н. контроль		Драчёва			09.19
ГИП		Мингазов			09.19

Ф.2019.86117/19-107-АС

РФ, Иркутская область, п. Чунский, ул. Фрунзе, 7

Капитальный ремонт помещений отдела по Чунскому району

Стадия	Лист	Листов
	14	

Сводная ведомость демонтажных работ

Проектно-изыскательская Фирма ГУДВИЛЛ

Формат А3

Сводная ведомость отделки помещений

Наименование	Потолок, ригели	Площадь, м²	Стены	Площадь, м²	Тип пола	Площадь, м²	Плинтус	Длина, м.п.
3. Рабочий кабинет (архив)	Облицовка потолка плитами КНАУФ-Файерборд. Окраска в/э краской	13,17	Грунтовка ВД-АК-04, ТУ РБ 28832417.002-99. Покраска Benjamin Moore OC131	42,48	Б	13,17	Деревянный плинтус 12х55х2500 мм или аналог	13,89
5. Санузел	Подвесной потолок из плит КНАУФ-Файерборд на одноуровневом металлическом каркасе П 233. Окраска в/э краской	3,63	Облицовка глазурованной плиткой с затиркой швов на всю высоту помещения	21,63	В	3,63	—	—
6. Служебное помещение	Подвесной потолок из плит КНАУФ-Файерборд на одноуровневом металлическом каркасе П 233. Окраска в/э краской	1,89	Облицовка глазурованной плиткой с затиркой швов на всю высоту помещения	14,87	В	1,89	—	—
7. Кабинет начальника	Подвесной потолок из плит КНАУФ-Файерборд на одноуровневом металлическом каркасе П 233. Окраска в/э краской	12,64	Грунтовка ВД-АК-04, ТУ РБ 28832417.002-99. Покраска Benjamin Moore OC131	38,57	Б	12,64	Деревянный плинтус 12х55х2500 мм или аналог	13,52
8. Кабинет специалиста	Подвесной потолок из плит КНАУФ-Файерборд на одноуровневом металлическом каркасе П 233. Окраска в/э краской	12,12	Грунтовка ВД-АК-04, ТУ РБ 28832417.002-99. Покраска Benjamin Moore OC131	37,82	Б	12,12	Деревянный плинтус 12х55х2500 мм или аналог	13,27
Крыльцо	—	—	—	—	А	27,68	—	—
Итого	Облицовка потолка плитами КНАУФ-Файерборд. Окраска в/э краской	13,17	Грунтовка ВД-АК-04, ТУ РБ 28832417.002-99. Покраска Benjamin Moore OC131	118,87	А	27,68	Деревянный плинтус 12х55х2500 мм или аналог	45,54
	Подвесной потолок из плит КНАУФ-Файерборд на одноуровневом металлическом каркасе П 233. Окраска в/э краской	30,28	Облицовка глазурованной плиткой с затиркой швов на всю высоту помещения	36,50	Б	37,93		
					В	5,52		

Примечание:
1. Общие данные см. л. 2.
2. Данный лист см. совместно с л. 15.1.
3. Полы замаркированы на л. 5.
4. Экспликацию полов см. л. 16.
5. Материалы, использованные при отделки помещений должны иметь сертификат пожарной и экологической безопасности.
6. Все применяемые отделочные материалы должны иметь санитарно-гигиенические и противопожарные сертификаты.
7. Стены и потолки очистить металлическими щетками от старой штукатурки, пыли, грязи, побелки.
8. Стены в помещениях, которые покрываются плиткой, устойчивой к влажному режиму, глянцевой поверхности.
9. Полы в помещениях, которые покрываются плиткой, устойчивой к влажности, с шероховатой поверхностью.
10 Количество материала дано без учета потерь на раскрой.
11 Цветовую гамму и фактуру отделочных материалов, в т.ч. полов, предварительно согласовать заказчиком.
12. Плитку керамическую клеить на клей БОЛАРС стандарт. Перед облицовкой необходимо выровнять значительные неровности шпатлевкой БОЛАРС Водостойкая и обработать поверхность грунтовкой БОЛАРС грунт Глубокого проникновения.
13 Фирму производителя материалов согласовать с заказчиком.
14. Цветовую гамму и фактуру отделочных материалов согласовать с заказчиком.
15. Стены в помещениях, которые покрываются плиткой, устойчивой к влажному режиму, глянцевой поверхности.
16. Полы в помещениях, которые покрываются плиткой, устойчивой к влажности, с шероховатой поверхностью.
17. Устройство полов производить в соответствии с требованиями СНиП 3.04.01 - 87 "Изоляционные и отделочные покрытия".
18. Толщину "пирогов" полов уточнить по месту.
19. Поверхность стен и потолков должна быть гладкой, легкодоступной для влажной уборки и устойчивой при использовании моющих и дезинфицирующих средств.
20. Все деревянные конструкции оснований помещений обработать огнебиозащитного состава "Авангард-Аутрум"-ЖК (жидкий концентрат) (ТУ-2149-002-88817714-2009) или аналогом. Расход состава - 335,69 м.кв..
21. В санузлах, душевых и других помещениях с влажным режимом гидроизоляцию поднять на 300 мм стены под отделочный слой. Дополнительный расход гидроизоляционного материала - 3,44 м.кв..
21. Полы выполнять после прокладки сантехнических и электрических коммуникаций, расположенных в полах, в соответствии с требованиями СНиП 2.03.13-88 "Полы", СНиП 3.04.01-87 "Изоляционные и отделочные покрытия" и ВСН 9-94 "Инструкция по устройству полов в жилых и общественных зданиях".
22. Отделка стен чердака - штукатурка цем.-песч.раствором М150 с добавлением Бетона контакта с последующим нанесением Грунтовки ВД-АК-04 (ТУ 2316-002-99816497-2008) по сетке сварной оцинкованной (ГОСТ 2715-75) 10*10 - 18,35 м.кв..
23. Затирку швов Ветонит - 3000 выполнить в тон глазурованной плитки.
24. Отделку помещений 1, 2, 4 см. раздел АИ.
25. Армирование выравнивающего покрытия на вертикальных строительных конструкциях существенно повышает его прочность и позволит добиться высокого качества поверхности. Стальная сетка, находящихся в толще покрытия, принимает на себя основные нагрузки. Армирующая сетка снимает напряжение, препятствует образованию трещин и отслоение штукатурки от поверхности стены.
26. Толщину сетки 10х10 принять 1,40 мм. Вес 1 м.кв. - 2,72 кг.
27. Способ крепления сетки сварной оцинкованной (ГОСТ 2715-75) 10*10 - на дюбель-гвозди. Крепление 1 м.кв. сетки выполняется дюбелями в 16 местах, расстояние между дюбель-гвоздям 25 см.

Согласовано

Взам.инв. N

Подпись и дата

Инв.N подл.

Изм.	Кол.уч.	Лист	№док.	Подп.	Дата	Ф.2019.86117/19-107-АС			
						РФ, Иркутская область, п. Чунский, ул. Фрунзе, 7			
Разработал		Черепанов			09.19	Капитальный ремонт помещений отдела по Чунскому району	Стадия	Лист	Листов
								15	
Н. контроль		Драчёва			09.19	Сводная ведомость отделочных работ	Проектно-изыскательская Фирма ГУДВИЛЛ		
ГИП		Мингазов			09.19				

Формат А3

Экспликация полов

№ помещения	Тип пола	Сечение пола	Состав пола	Площадь, м²
Крыльцо	А	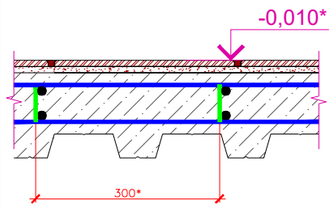	- Керамогранит противоскользкий 60х60 см с затиркой швов швов Ветонит - 3000, б=10мм - Клей для керамогранита, б=5 мм - Ж/б армированное перекрытие, δ=100мм - Профнастил НС-44, 0,7-1000мм	27,68
5, 6	В	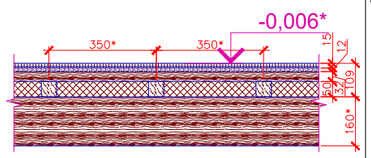	- Керамогранит противоскользкий 60х60 см с затиркой швов швов Ветонит - 3000, б=10мм - Клей для керамогранита, б=5 мм - Сплошной настил, фанера, б=12мм - Рулонная гидроизоляция Технониколь Унифлекс: ЭПП на битумной мастике - Черновой пол, б=32 мм - Утеплитель ТЕХНОФЛОР СТАНДАРТ, б=50 мм - Лаги с шагом 350* мм, 50х50 мм - Существующее деревянное перекрытие, б=160* мм	5,52
1, 2, 3, 4, 7, 8	Б	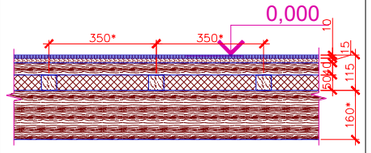	- Плитка ПВХ «Jazz Artie» или аналог - Контактный клей для линолеума Ceresit K 198 или аналог, δ=5мм - Сплошной настил, фанера, б=15мм - Черновой пол, б=25 мм - Утеплитель ТЕХНОФЛОР СТАНДАРТ, б=100 мм - Лаги с шагом 350* мм, 50х50 мм - Существующее деревянное перекрытие, б=160* мм	37,93

Примечания:

1. Основные примечания см. л. 2.
2. Полы замаркированы на л. 5.
3. Ведомость отделки помещений см. л. 15 ... 15.1.
4. Количество материала дано без учета потерь на раскрой.
5. Толщину "пирогов" полов уточнить по месту.
6. Размеры со знаком "*" - уточнить по месту.
7. Все применяемые отделочные материалы должны иметь санитарно-гигиенические и противопожарные сертификаты.
8. Покрытие пола выполнить после разводки инженерных коммуникаций.
9. Полы выполнять после прокладки сантехнических и электрических коммуникаций, расположенных в полах, в соответствии с требованиями СНиП 2.03.13-88 "Полы", СНиП 3.04.01-87 "Изоляционные и отделочные покрытия" и ВСН 9-94 "Инструкция по устройству полов в жилых и общественных зданиях".
10. Полы в санузлах и комнате уборочного инвентаря выполнить ниже порога двери не более, чем на 14 мм.
11. Цветовое решение полов и фактуру предварительно согласовать с заказчиком и главным архитектором проекта.
12. Фирму производителя материалов согласовать с заказчиком.
13. Для напольного покрытия применять керамогранит с матовой поверхностью.
14. Все деревянные конструкции оснований обработать огнебиозащитного состава "Авангард-Аутрум"-ЖК (жидкий концентрат) (ТУ-2149-002-88817714-2009) или аналогом.
15. Плинтус деревянный окрасить Тиккурила для дерева Valtti или аналогом. Цвет должен соответствовать цвету дверей.
16. Затирку швов Ветонит - 3000 выполнить в тон керамогранита противоскользкого.
17. В санузлах, душевых и других помещениях с влажным режимом рулонную гидроизоляцию Технониколь Унифлекс: ЭПП на битумной мастике поднять на 300 мм стены под отделочный слой. Дополнительный расход гидроизоляционного материала - 3,44 м.кв..
18. Количество материала дано без учета на раскрой.
19. В структуре пола выполнить перекрытый подпольный канал размером 100х100 мм для прокладки труб отопления (6,10 м.пог.). Каналы выполнить из цементно-песчаного раствора, класса М150 - 0,06 м³ армированная мет.сеткой 5Вр1 100*100 (ГОСТ 8478-85) - 2,67 м.кв. (7,97 кг).

Схема подпольных каналов

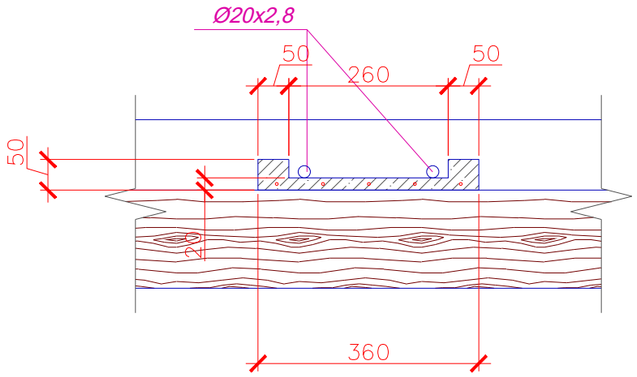

Согласовано

Взам.инв. N

Подпись и дата

Инв.N подл.

Изм.	Кол.уч.	Лист	№док.	Подп.	Дата	Ф.2019.86117/19-107-АС			
						РФ, Иркутская область, п. Чунский, ул. Фрунзе, 7			
Разработал		Черепанов			09.19	Капитальный ремонт помещений отдела по Чунскому району	Стадия	Лист	Листов
								16	
Н. контроль		Драчёва			09.19	Ведомость полов	Проектно-изыскательская Фирма ГУДВИЛЛ		
ГИП		Мингазов			09.19				

Формат А3

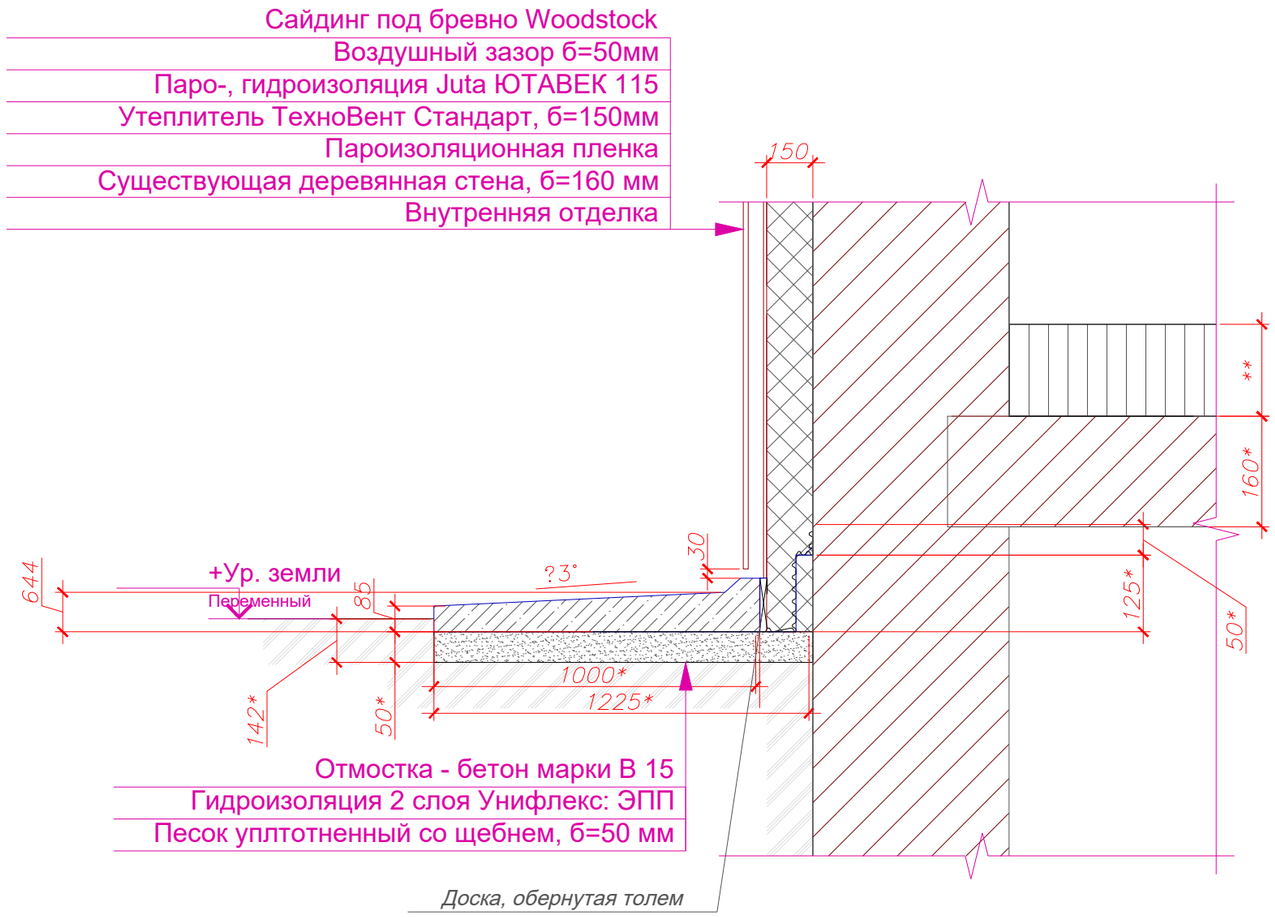

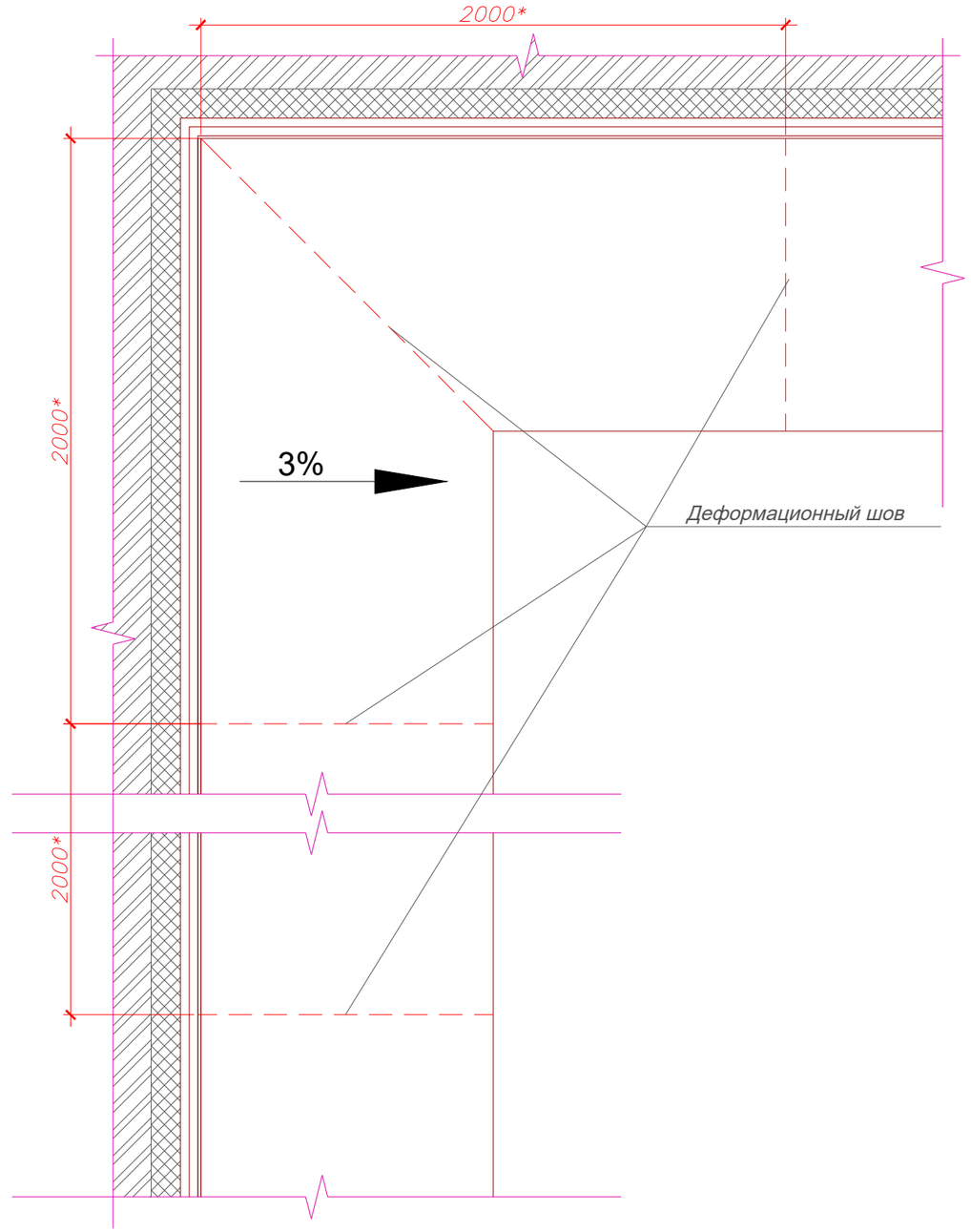

Примечания:
1. Основные примечания см. л. 2.
2. Отмостка замаркирована на л. 5.
3. Расход материала дано без учета на раскрой.
4. При изготовлении отмостки необходимо удалить почвенно-растительный слой по всему периметру зданий на расстоянии до 1,30 м и на глубину 0,142м. Для монтажа отмостки и нанесения гидроизоляции Унифлекс: ЭПП произвести выемку грунта по всему периметру здания составит - 6,02м³.
5. Уклон отмостки i=0.03. Толщина отмостки 85 мм. Ширина отмостки - 1000 мм.
6. Расход на отмостку: бетон мелкозернистый, класс: В15 (М200) - 2,73 м³; песок с уплотненным щебнем - 2,60 м³, гидроизоляция 2 слоя Унифлекс: ЭПП - 51,95 м.кв..
7. Необходимо сделать деформационные швы через каждые 2 метра. Материалом для швов служит просмоленная или обработанная антисептиком доска толщиной 15 мм, уложенная на ребро. После твердения бетона швы заделать цементным раствором М100. Общая длина досок для деформационных швов составляет 216,18 м.п..Отделить отмостку от фундамента тугоплавкой мастикой МБК-Г-85 ГОСТ2889-80 и доской (толщ. 15 мм), обернутой толем. Расход мастики - 4,24 м.кв.. Расход доски (толщ. 15 мм), обернутой толем - 23,38 м.п..
8. Отмостку армировать металлической сеткой 5Вр1 100*100. Расход сетки для отмостки - 42,41 м.кв. (126,38 кг).
9. Размеры со знаком "*" - уточнить по месту.
10. Размеры со знаком "**" - толщину "пирога" пола определить по месту.
11. В местах водосточных труб в отмостке заложить 1/2 асбестоцементной трубы Ø300 L=1000 на цементном растворе. Общее количество - 4шт..
12. Выполнить горизонтальную гидроизоляцию каменной кладки на отм.-0.080 из цементно-песчаного раствора, состав 1:2, толщиной 30 мм. Расход гидроизоляции - 3,39 м.кв.

Согласовано

Взам.инв. N

Подпись и дата

Инв.N подл.

						Ф.2019.86117/19-107-АС			
						РФ, Иркутская область, п. Чунский, ул. Фрунзе, 7			
Изм.	Кол.уч.	Лист	№док.	Подп.	Дата				
Разработал		Черепанов			09.19	Капитальный ремонт помещений отдела по Чунскому району	Стадия	Лист	Листов
								17	
Н. контроль		Драчёва			09.19	Состав отмостки	Проектно-изыскательская Фирма ГУДВИЛЛ		
ГИП		Мингазов			09.19				

Формат А3

Спецификация элементов заполнения дверных и оконных проемов

Поз.	Обозначение	Наименование	Кол-во на этаж / 1-ый этаж	Всего, ед. шт.	Примечание
ДВЕРИ НАРУЖНЫЕ					
Дн-1	ГОСТ 30970-2014	ДПН О Бпр Л Р 2100-900	1	1	С доводчиком; ПВХ профиль с трехкамерными стеклопакетами индивидуального изготовления
ДВЕРИ ВНУТРЕННИЕ					
Дв-1	ГОСТ 6629-88	2100х900	1	1	Дверной блок индивидуального изготовления деревянный; площадь окраски - 1,89 м.кв.
Дв-1*	ГОСТ 6629-88	2100х900 Л	4	4	Дверной блок индивидуального изготовления деревянный; площадь окраски - 7,56 м.кв.
Дв-2	ГОСТ 6629-88	2100х800	1	1	Дверной блок индивидуального изготовления деревянный; площадь окраски - 1,68 м.кв.
Дв-2*	ГОСТ 6629-88	2100х800Л	1	1	Дверной блок индивидуального изготовления деревянный; площадь окраски - 1,68 м.кв.
ОКНА					
Ок-1	ГОСТ 30674-99	ОП 1400х2000h	6	6	ПВХ профиль с трехкамерными стеклопакетами индивидуального изготовления. Каширование. Отделка внутренних и наружных откосов, смена сливов. Подоконник пластик. Установка ограничителей. Установка рамочных москитных сеток по размерам оконного проема
Ок-2	ГОСТ 30674-99	ОП 2000х2000h	2	2	
ЗАЩИТНЫЕ ЖАЛЮЗИ					
Жз-1	ГОСТ Р 52502-2012	1000х2100h	1	1	Защитные жалюзи Alutech Classic или аналог: вид монтажа - накладной, цвет - белый, короб - 45 градусов SB 45, привод - автоматическое Alutech AM 1/10-15, тип профиля - AR/40*; установка во всех оконных и дверных проемах, кроме дверного проема между пом. 5 и 6
Жз-2	ГОСТ Р 52502-2012	900х2100h	5	5	
Жз-3	ГОСТ Р 52502-2012	800х2100h	1	1	
Жз-4	ГОСТ Р 52502-2012	1400х2000h	6	6	
Жз-5	ГОСТ Р 52502-2012	2000х2000h	2	2	
ВИТРАЖНЫЕ ПЕРЕГОРОДКИ					
В-1	ГОСТ 30674-99	4125х3000h	1	1	ПВХ профиль с однокамерным стеклопакетом индивидуального изготовления

Примечание:
1. Общие данные см. л. 2 .
2. Наружные и внутренние двери, окна и внутренние витражные перегородки замаркированы на л. 5.
3. Проектом предусмотрено снятие старых дверных блоков в количестве 8 шт.
4. Проектом предусмотрено снятие старых оконных блоков в количестве 8 шт.
5. Сводную ведомость демонтажных работ см. л.14.
6. Фирму производителя дверей, витражей, окон и слуховых окон согласовывать с заказчиком.
7. Установкой дверей, витражей, окон и слуховых окон занимается фирма, имеющая лицензию на данный вид работ.
8. Деталировочные чертежи изделий выполняет подрядчик по изготовлению дверей.
9. Настоящим проектом предусмотрены только основные размеры, узлы и сечения предусмотреть по ГОСТ 30674-99 и по ГОСТ 30971-2002.
10. Открывание дверей смотреть по месту.
11. Марка краски для покраски дверей - масляная краска МА-025 или аналогом..
12. Двери на путях эвакуации выполнить с элементами самозакрывания типа ЗД1 по ГОСТ 5091-88, без порогов, фиксаторами ФК1 по по ГОСТ 5091-88 и с уплотняющими прокладками по ГОСТ 10174-90. Элементы самозакрывания типа ЗД1 выполнить по направлению эвакуации из пом. 1 и 9. Количество элементов самозакрывания типа ЗД1 - 2 шт.. Эти двери оснащаются доводчиками с регулируемым усилием не более 19,5 Нм и замедлением динамики открывания и закрывания с задержкой не менее 5 секунд.
13. Фирму производителя дверей, витражей, окон и слуховых окон согласовывать с заказчиком.
14. Деталировочные чертежи изделий выполняет подрядчик по остеклению.
15. Перед изготовлением и устройством окон фирмой-изготовителем произвести выполнить дополнительные обмеры (фактические замеры), при необходимости откорректировать габаритные размеры изделий.
16. Крепление элементов окон, водосливов и подоконных досок в проемах, герметизация примыканий выполняется по технологии, предлагаемой фирмой-изготовителем окон.
17.Схемы окон выполнены в виде разбивочных схем и подлежат последующей конструктивной разработке фирмой-изготовителем с учетом требований СНиП 2.01.07-85* "Нагрузки и воздействия"
18. Подоконная доска Moeller LD 30 (белый глянец) или аналог шириной 250 мм - 16,40 м.п..
19. Длина металлических отливов - 16,40 м.п..
20. Оконные блоки оборудовать ограничителями открывания.
21. Монтажный шов выполнять по ГОСТ 30971-002 и ГОСТ Р52749-2007.
22. Окна Ок-1 и Ок-2 выполнить из 3-хкамерных поливинилхлоридных профилей с теплоотражающим покрытием, с классами по эксплуатационным характеристикам: В1-В-Д-Б-В-М. Окна Ок-1 и Ок-2 выполнить по ГОСТ 30674-99 из обычного прозрачного стекла с подоконником из профиля ПВХ по ГОСТ 30674-99 и ГОСТ 30970-2002. Цвет профиля - каширование (цвет - светлый дуб). При остеклении окон помещений применяется заполнение,обеспечивающее приведённое сопротивление теплопередаче 0,65 $м^{2}\cdot{}^{0}С/Вт$.
23. Окна Ок-1 и Ок-2 выполнить согласно схеме окна белого цвета.
24.Окна поворотные, откидные, поворотнооткидные.
26. Двери входные и окна изображены со стороны фасадов.
27. Для окон выбрана система СИАЛ КПТ 74. "Теплая" система СИАЛ КПТ 74 используется для изготовления окон, дверей и витражей.
28. В оконных блоках помещений с постоянным пребыванием людей предусматривать системы микропроветиривания.
29. В рисунок окон и схему их открывания могут быть внесены изменения, по согласованию с заказчиком и предприятием-изготовителем.
30. Крепление элементов окон, водосливов и подоконных досок в проемах, герметизация примыканий выполняется по технологии, предлагаемой фирмой-изготовителем окон.
31. Деревянные двери окрасить Тиккурила для дерева Valtti или аналогом.
32. Защитные жалюзи замаркированы на л. 5.
33. Площадь витражной перегородки Вт-1 - 8,66 м.кв., окна Ок-1 - 2,81 м.кв., окна Ок-2 - 4,00 м.кв..

Согласовано

Взам.инв. N

Подпись и дата

Инв.N подл.

Изм.	Кол.уч.	Лист	№док.	Подп.	Дата	Ф.2019.86117/19-107-АС			
						РФ, Иркутская область, п. Чунский, ул. Фрунзе, 7			
Разработал		Черепанов			09.19	Капитальный ремонт помещений отдела по Чунскому району	Стадия	Лист	Листов
								18	
Н. контроль		Драчёва			09.19	Спецификация элементов заполнения дверных и оконных проемов	Проектно-изыскательская фирма ГУДВИЛЛ		
ГИП		Мингазов			09.19				

Формат А3

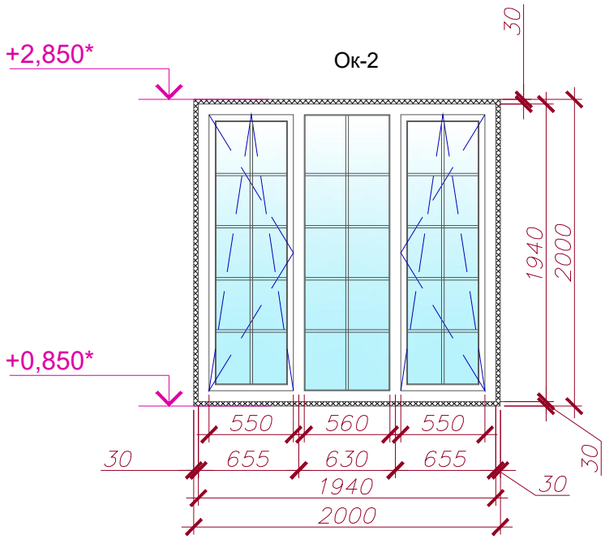

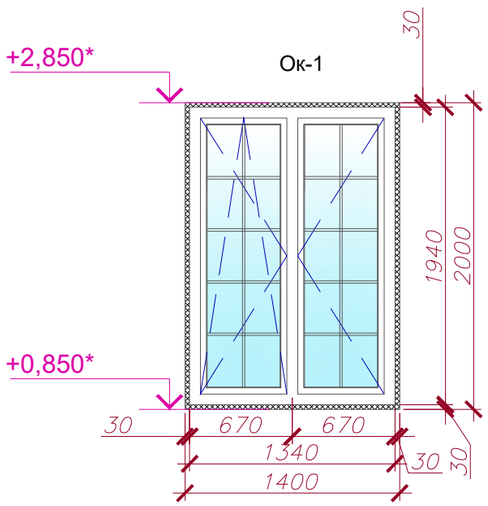

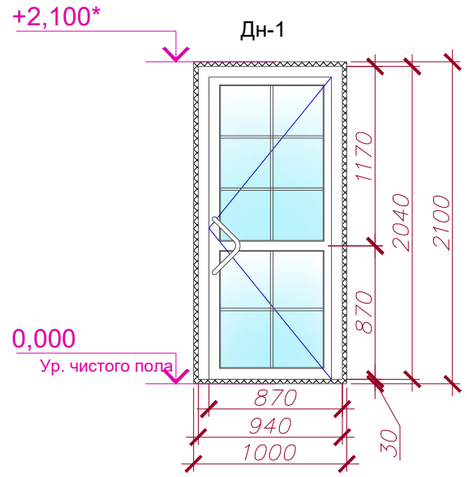

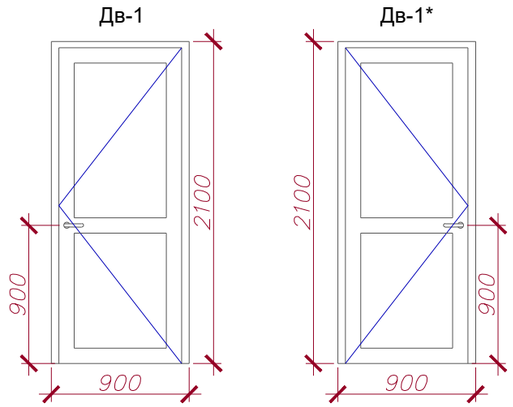

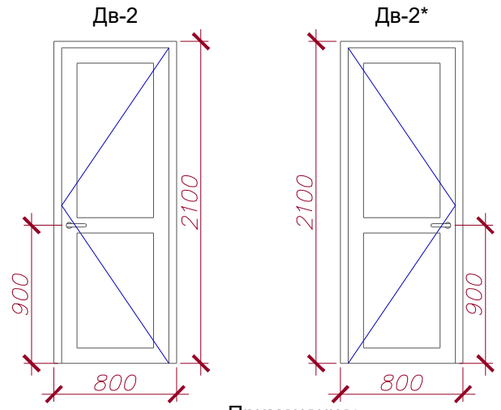

Стойка со стеклом регистрационная В-1

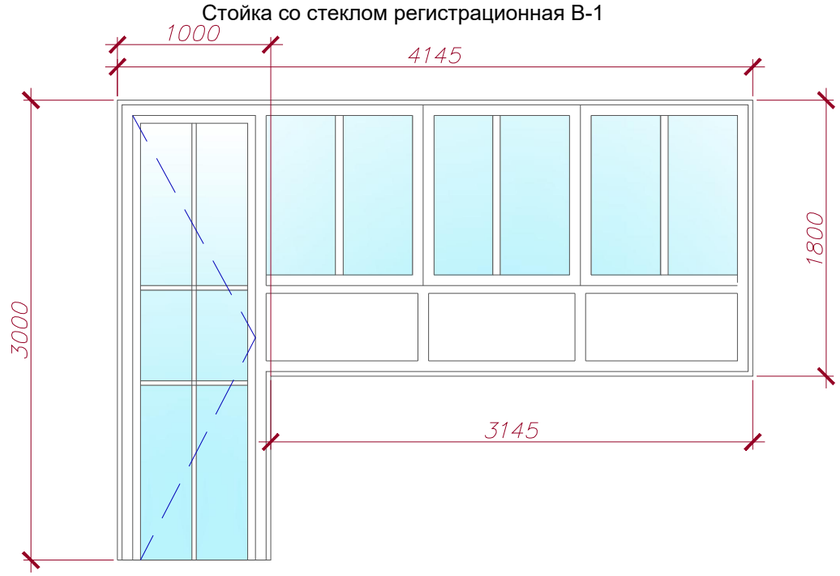

Примечание:

1. Основные примечания см. л. 2.
2. Данный лист см. совместно л. 19.

Изм.	Кол.уч	Лист	№док	Подп.	Дата	Окна: Ок-1, Ок-2. Двери наружные: Дн-1. Двери внутренние: Дв-1 ... Дв-4. Стойка со стеклом регистрационная В-1	Лист 18.1

Согласовано

Взам.инв. N

Подпись и дата

Инв.N подл.

Формат А3

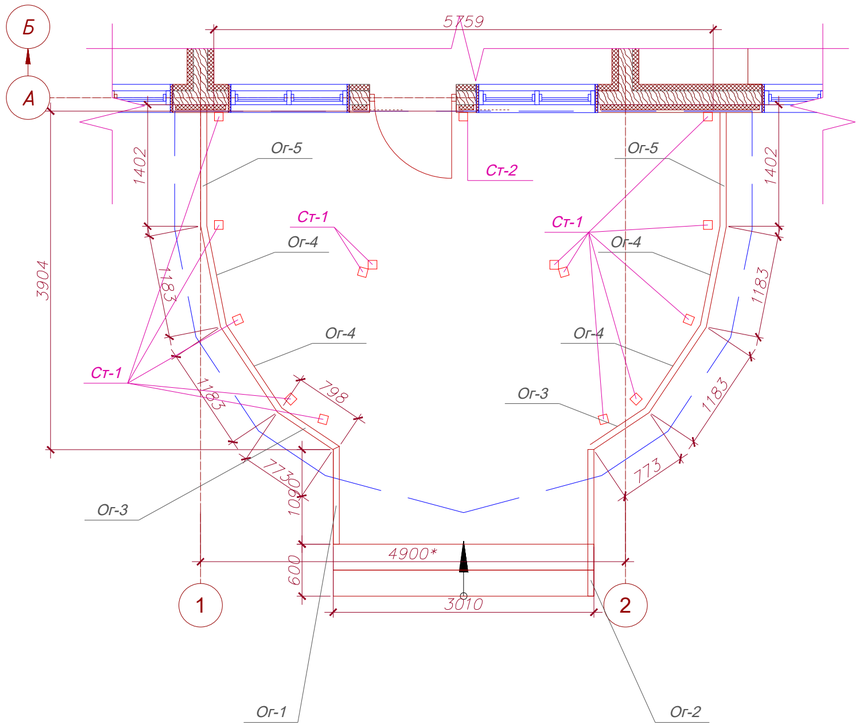

План кровли фрагмента 1

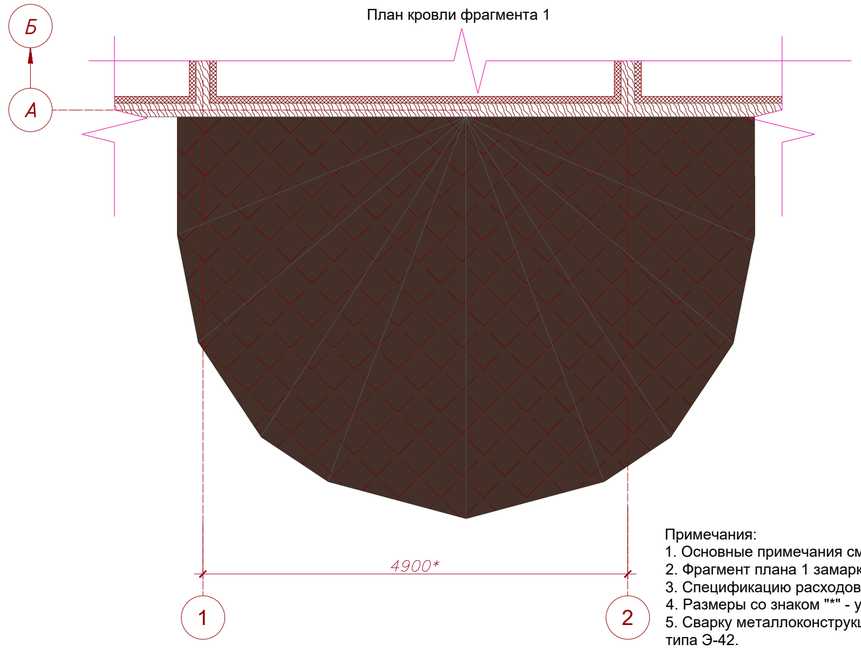

Примечания:
1. Основные примечания см. л. 2.
2. Фрагмент плана 1 замаркирован на л. 5.
3. Спецификацию расходов материала на крыльцо см. л. 21.
4. Размеры со знаком "*" - уточнить по месту.
5. Сварку металлоконструкций решетки производить электродами типа Э-42.
6. Защиту стальных изделий выполнять в соответствии со СНИП 2.03.11-85 "Защита строительных конструкций от коррозии"; на заводе-изготовителе конструкции покрыть слоем грунтовки ГФ-021. Степень очистки II.
7. Покрытие кровли крыльца - черепица кровельная, марка "SHINGLAS" серия: "Самба", "Джайв" (27,08 м.кв.) по металлическим прогонам (труба 100х100х5,0 (ГОСТ 8639-82) и труба ПК-n-40х40х2,0 (ГОСТ Р 54157-2010)), опираемые на металлические стойки (труба 100х100х5,0 (ГОСТ Р 54157-2010)). Металлические стойки опираются на вновь возводимое монолитное железобетонное крыльцо.
Конструкцию крыльца см. л. 20 раздела АС.
Спецификацию расходов материалов на крыльцо см. л. 21 раздела АС.
8. Покрытие кровли крыльца монтировать на сплошной настил, фанера, б=12мм (площадь покрытия - 27,08 м.кв.).
9. Потолок кровли крыльца - профнастил С 8-1150-0.7 (ИНСИ-COLOR RAL 9007) - 26,14 м.кв..

План расположения прогонов фрагмента 1

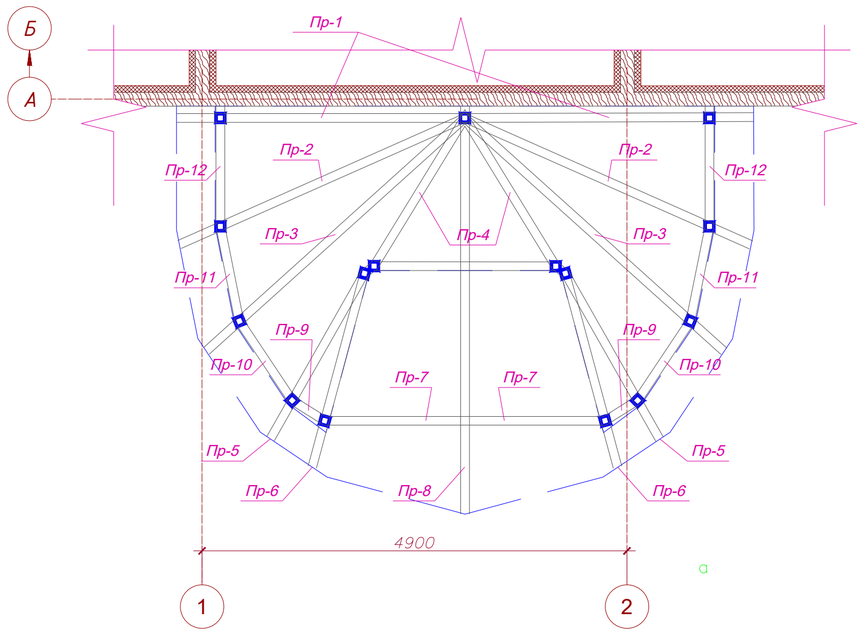

План расположения прогонов фрагмента 1

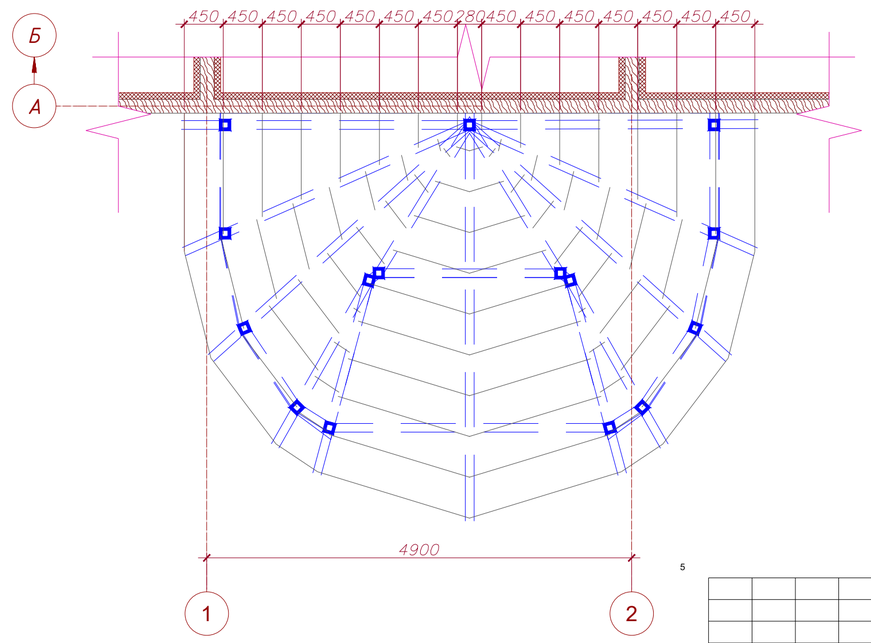

5

						Ф.2019.86117/19-107-АС		
						РФ, Иркутская область, п. Чунский, ул. Фрунзе, 7		
Изм.	Кол.уч.	Лист	№док.	Подп.	Дата			
Разработал		Черепанов			09.19	Капитальный ремонт помещений отдела по Чунскому району	Стадия	Лист	Листов
								19	
Н. контроль		Драчёва			09.19	Фрагмент плана 1	Проектно-изыскательская Фирма ГУДВИЛЛ		
ГИП		Мингазов			09.19				

Согласовано

Взам.инв. N

Подпись и дата

Инв.N подл.

Формат А2

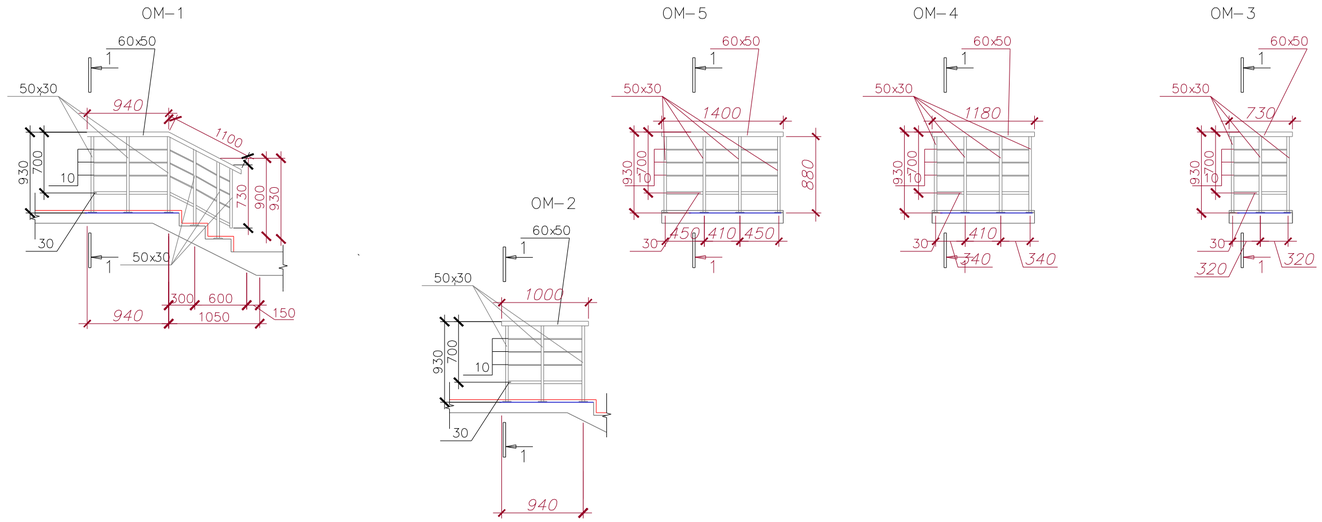

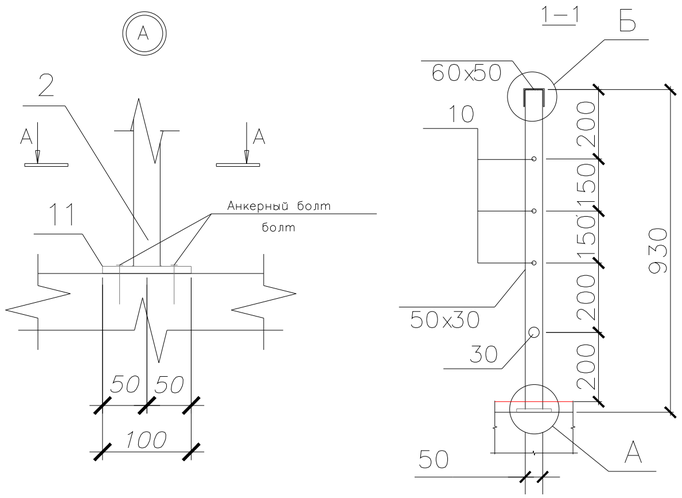

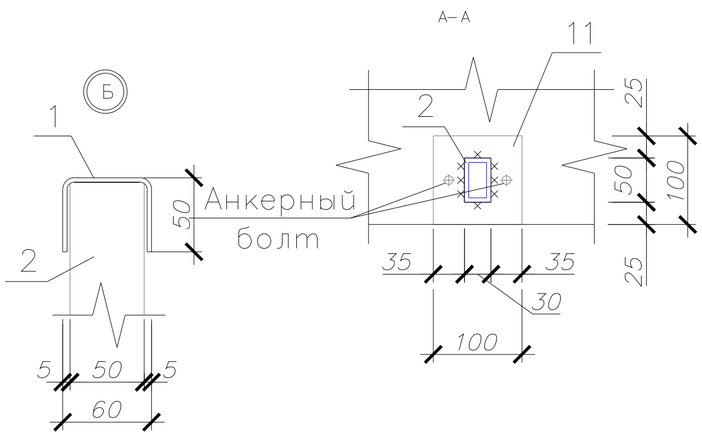

Спецификация элементов ограждений ОМ

Поз.	Обозначение	Наименование	Кол. п. м.	Масса, ед., кг	Приме-чание
ОМ-1 (1 шт)					
1	ГОСТ 8278-83	? 60х50х3	2,04	3,500	7,14
2	ГОСТ 8645-68	? 50х30х3	5,23	3,360	17,57
3	ГОСТ 2590-88	? 10	7,14	0,616	2,72
11	ГОСТ 2590-88	?30	1,47	5,55	8,16
ОМ-2 (1 шт)					
1	ГОСТ 8278-83	? 60х50х3	1,00	3,500	3,50
2	ГОСТ 8645-68	? 50х30х3	1,86	3,360	6,25
3	ГОСТ 2590-88	? 10	2,28	0,616	1,40
11	ГОСТ 2590-88	?30	0,76	5,55	4,22
ОМ-3 (2 шт)					
1	ГОСТ 8278-83	? 60х50х3	0,73	3,500	2,56
2	ГОСТ 8645-68	? 50х30х3	2,64	3,360	8,87
3	ГОСТ 2590-88	? 10	1,74	0,616	1,07
11	ГОСТ 2590-88	?30	0,58	5,55	3,22
ОМ-4 (4 шт)					
1	ГОСТ 8278-83	? 60х50х3	1,18	3,500	4,13
2	ГОСТ 8645-68	? 50х30х3	3,52	3,360	11,83
3	ГОСТ 2590-88	? 10	3,00	0,616	1,85
11	ГОСТ 2590-88	?30	1,00	5,55	5,55
ОМ-5 (2 шт)					
1	ГОСТ 8278-83	? 60х50х3	1,40	3,500	4,90
2	ГОСТ 8645-68	? 50х30х3	3,52	3,360	11,83
3	ГОСТ 2590-88	? 10	3,66	0,616	2,25
11	ГОСТ 2590-88	?30	1,22	5,55	6,77

Примечания:
1. Основные примечания см. л. 2.
2. Металлические ограждения замаркированы на л. 19.
3. Анкерный болт HRD-HR 10х100: Ом-1 - 10 шт., Ом-2 - 6 шт., Ом-3 - 12 шт., Ом-4 - 32 шт., Ом-5 - 16 шт..
4. Пластина (лист) 100х100х5 (ГОСТ 103-2006): Ом-1 - 5 шт (0,50 м.пог.; 0,20 кг), Ом-2 - 3 шт (0,30 м.пог., 0,12 кг), Ом-3 - 6 шт. (0,60 м.пог., 0,24 кг), Ом-4 - 16 шт. (1,60 м.пог., 0,63 кг), Ом-5 - 8 шт. (0,80 м.пог., 0,31 кг).
5. Данный лист см. совместно с л. 19.
6. Количество материалов дано на 1 изделие.
7. Сварку металлоконструкций решетки производить электродами типа Э-42.
8. Защиту стальных изделий выполнять в соответствии со СНИП 2.03.11-85 "Защита строительных конструкций от коррозии"; на заводе-изготовителе конструкции покрыть слоем грунтовки ГФ-021. Степень очистки II.
9. Количество материала дано без учета на раскрой.

Согласовано

Взам.инв. N

Подпись и дата

Инв.N подл.

						Ф.2019.86117/19-107-АС
						РФ, Иркутская область, п. Чунский, ул. Фрунзе, 7
Изм.	Кол.уч.	Лист	№док.	Подп.	Дата	
Разработал		Черепанов			09.19	Капитальный ремонт помещений отдела по Чунскому району
						Стадия / Лист: 19.1 / Листов
Н. контроль		Драчёва			09.19	Ограждения: Ог-1, Ог-2
ГИП		Мингазов			09.19	Проектно-изыскательская Фирма ГУДВИЛЛ

Формат А2

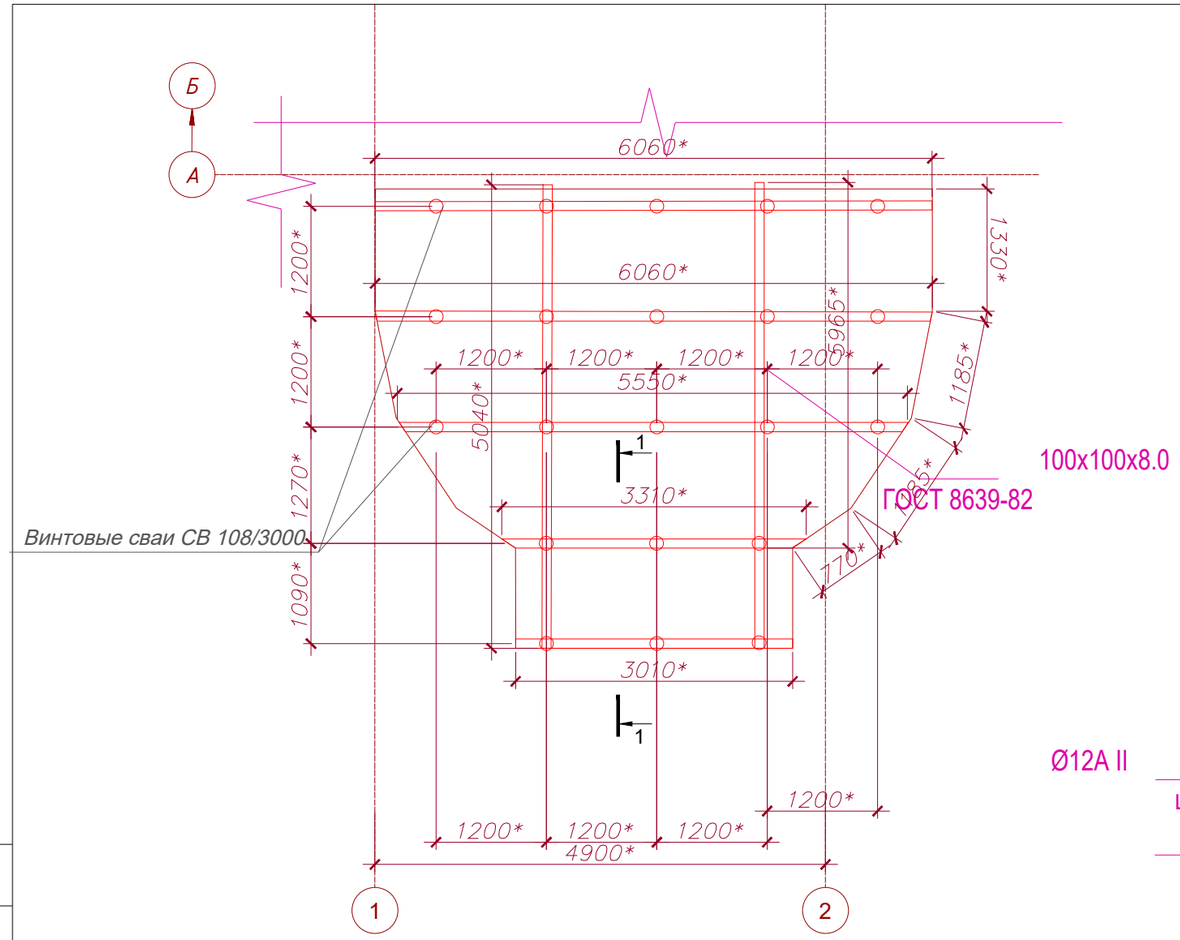

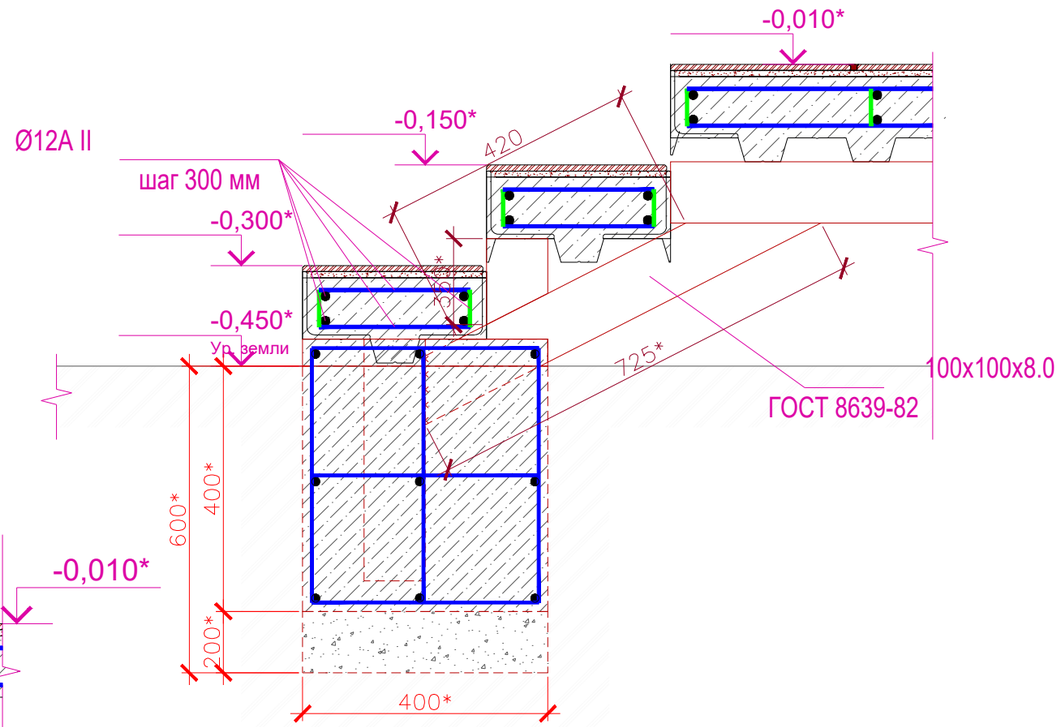

Керамическая плитка, б=10 мм
Плиточный клей, б=10 мм
Ж/б армированное перекрытие, δ=100мм
Профнастил НС-44, 0,7-1000мм

Сечение 1-1

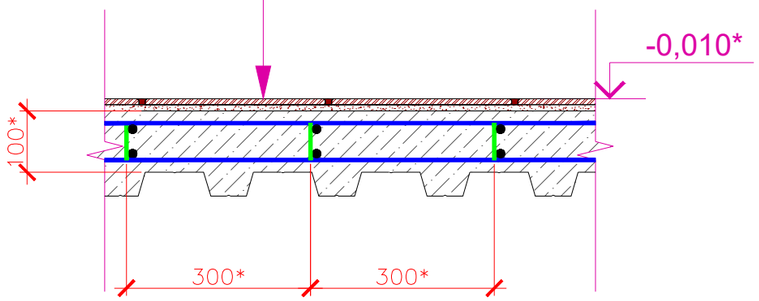

Примечание:
1. Размеры со знаком "*" - уточнить по месту.
2. Защитный слой бетона принять 20 мм.
3. Выемка грунта под фундамент - 0,46 м.куб..
4. Укладку бетона в опалубку осуществлять с обязательным вибрированием.
5. Арматурный каркас вязать вязальной проволокой в каждом пересечении стержней.
6. В бетонную смесь добавить состава проникающего действия "Пенатрон Адмикс" (ТУ 5745-001-77921756-2008). Расход "Пенатрон Адмикс" - 4 кг на 1 м³ бетона.
7. Сварку металлоконструкций решетки производить электродами типа Э-42.
8. Защиту стальных изделий выполнять в соответствии со СНИП 2.03.11-85 "Защита строительных конструкций от коррозии"; на заводе-изготовителе конструкции покрыть слоем грунтовки ГФ-021. Степень очистки II.

						Ф.2019.86117/19-107-АС			
						РФ, Иркутская область, п. Чунский, ул. Фрунзе, 7			
Изм.	Кол.уч.	Лист	№док.	Подп.	Дата				
Разработал		Черепанов			09.19	Капитальный ремонт помещений отдела по Чунскому району	Стадия	Лист	Листов
								20	
Н. контроль		Драчёва			09.19	Узлы фрагмента плана 1	Проектно-изыскательская Фирма ГУДВИЛЛ		
ГИП		Мингазов			09.19				

Согласовано
Взам.инв. N
Подпись и дата
Инв.N подл.

Формат А3

СПЕЦИФИКАЦИЯ РАСХОДОВ МАТЕРИАЛА НА КРЫЛЬЦО (НАЧАЛО)

Поз.	Обозначение	Наименование	Ед. изм	Кол-во	Масса, ед.кг.	Примечание
ФУНДАМЕНТ КРЫЛЬЦА						
1	ГОСТ 26633-2015	Бетон М200 (В-15)	м.куб.	0,52		
2	ГОСТ 8736-93	Песчано-гравийная смесь для подушки	м.куб.	0,18		
3	ГОСТ 5781-82	Арматура Ø12А II	м.пог.	47,17	41,89	
КРЫЛЬЦО						
4	Металл Профиль	Профнастил НС-44, 0,7-1000мм	м.кв.	26,78	0,222 тн	Площадь покрытия
5	ГОСТ 26633-2015	Бетон М200 (В-15)	м.куб.	3,35		
6	ГОСТ 5781-82	Арматура Ø12А II	м.пог.	753,30	668,93	
7	ГОСТ 8639-82	100х100х8.0х6060	шт.	2	208,71	12,12 м.пог.
8	ГОСТ 8639-82	100х100х8.0х5550	шт.	1	95,57	5,55 м.пог.
9	ГОСТ 8639-82	100х100х8.0х3310	шт.	1	57,00	3,31 м.пог.
10	ГОСТ 8639-82	100х100х8.0х725	шт.	2	14,89	1,45 м.пог.
11	ГОСТ 8639-82	100х100х8.0х350	шт.	4	24,11	1,40 м.пог.
12	ГОСТ 8732-78; ГОСТ 19281-2014	Винтовые сваи СВ 108/3000 или аналог	шт.	21		
13	ГОСТ 8509-93	Уголок равнополочный 110 х 7,0х770	шт.	2	18,31	1,54 м.пог.
14	ГОСТ 8509-93	Уголок равнополочный 110 х 7,0х3010	шт.	7	250,52	21,07 м.пог.
15	ГОСТ 8509-93	Уголок равнополочный 110 х 7,0х1185	шт.	4	56,36	4,74 м.пог.
16	ГОСТ 8509-93	Уголок равнополочный 110 х 7,0х1130	шт.	2	26,87	2,26 м.пог.
17	ГОСТ 14918-80; ГОСТ Р 52246-2016	Фартук из оцинкованной сталиб=0,7 (б=250 мм)	м.п.	6,84	0,010 тн	
18	ГОСТ Р 54157-2010	Труба ПК-n-40х40х2,0х540	шт.	2	0,003 тн	
19	ГОСТ Р 54157-2010	Труба ПК-n-40х40х2,0х1090	шт.	2	0,005 тн	
20	ГОСТ Р 54157-2010	Труба ПК-n-40х40х2,0х1100	шт.	2	0,005 тн	
21	ГОСТ Р 54157-2010	Труба ПК-n-40х40х2,0х1230	шт.	2	0,006 тн	
22	ГОСТ Р 54157-2010	Труба ПК-n-40х40х2,0х2140	шт.	1	0,005 тн	
23	Технониколь	Черепица кровельная, марка "SHINGLAS" серия: "Самба", "Джайв"	м.кв.	27,08		
24	ГОСТ 3916.1-2018	Сплошной настил, фанера, б=12мм	м.кв.	27,08		
25	ИНСИ	профнастил С 8-1150-0.7	м.кв.	26,14	0,167 тн	
Ст-1	ГОСТ 8639-82	Труба 100х100х5,0х2850	шт.	14	0,582 тн	
Ст-2	ГОСТ 8639-82	Труба 100х100х5,0х3360	шт.	1	0,049 тн	
Пр-1	ГОСТ 8639-82	Труба 100х100х5,0х3410	шт.	2	0,099 тн	
Пр-2	ГОСТ 8639-82	Труба 100х100х5,0х3700	шт.	2	0,108 тн	
Пр-3	ГОСТ 8639-82	Труба 100х100х5,0х4120	шт.	2	0,120 тн	
Пр-4	ГОСТ 8639-82	Труба 100х100х5,0х2050	шт.	2	0,060 тн	
Пр-5	ГОСТ 8639-82	Труба 100х100х5,0х2400	шт.	2	0,070 тн	
Пр-6	ГОСТ 8639-82	Труба 100х100х5,0х2370	шт.	2	0,069 тн	
Пр-7	ГОСТ 8639-82	Труба 100х100х5,0х3310	шт.	2	0,097 тн	
Пр-8	ГОСТ 8639-82	Труба 100х100х5,0х4680	шт.	1	0,068 тн	
Пр-9	ГОСТ 8639-82	Труба 100х100х5,0х440	шт.	2	0,013 тн	
Пр-10	ГОСТ 8639-82	Труба 100х100х5,0х1100	шт.	2	0,032 тн	
Пр-11	ГОСТ 8639-82	Труба 100х100х5,0х1140	шт.	2	0,033 тн	
Пр-12	ГОСТ 8639-82	Труба 100х100х5,0х1420	шт.	2	0,041 тн	
Пр-13	ГОСТ Р 54157-2010	Труба ПК-n-40х40х2,0х1600	шт.	2	0,007 тн	
Пр-14	ГОСТ Р 54157-2010	Труба ПК-n-40х40х2,0х1400	шт.	2	0,007 тн	
Пр-15	ГОСТ Р 54157-2010	Труба ПК-n-40х40х2,0х1200	шт.	2	0,006 тн	
Пр-16	ГОСТ Р 54157-2010	Труба ПК-n-40х40х2,0х1000	шт.	2	0,005 тн	
Пр-17	ГОСТ Р 54157-2010	Труба ПК-n-40х40х2,0х800	шт.	2	0,004 тн	
Пр-18	ГОСТ Р 54157-2010	Труба ПК-n-40х40х2,0х600	шт.	2	0,003 тн	
Пр-19	ГОСТ Р 54157-2010	Труба ПК-n-40х40х2,0х400	шт.	4	0,004 тн	

СПЕЦИФИКАЦИЯ РАСХОДОВ МАТЕРИАЛА НА КРЫЛЬЦО (ОКОНЧАНИЕ)

Поз.	Обозначение	Наименование	Ед. изм	Кол-во	Масса, ед.кг.	Примечание
Пр-20	ГОСТ Р 54157-2010	Труба ПК-n-40х40х2,0х200	шт.	2	0,001 тн	
Пр-21	ГОСТ Р 54157-2010	Труба ПК-n-40х40х2,0х1270	шт.	2	0,006 тн	
Пр-22	ГОСТ Р 54157-2010	Труба ПК-n-40х40х2,0х1110	шт.	2	0,005 тн	
Пр-23	ГОСТ Р 54157-2010	Труба ПК-n-40х40х2,0х950	шт.	2	0,004 тн	
Пр-24	ГОСТ Р 54157-2010	Труба ПК-n-40х40х2,0х780	шт.	4	0,007 тн	
Пр-25	ГОСТ Р 54157-2010	Труба ПК-n-40х40х2,0х620	шт.	2	0,003 тн	
Пр-26	ГОСТ Р 54157-2010	Труба ПК-n-40х40х2,0х460	шт.	2	0,002 тн	
Пр-27	ГОСТ Р 54157-2010	Труба ПК-n-40х40х2,0х300	шт.	2	0,001 тн	
Пр-28	ГОСТ Р 54157-2010	Труба ПК-n-40х40х2,0х280	шт.	2	0,001 тн	
Пр-29	ГОСТ Р 54157-2010	Труба ПК-n-40х40х2,0х1240	шт.	2	0,006 тн	
Пр-30	ГОСТ Р 54157-2010	Труба ПК-n-40х40х2,0х1090	шт.	2	0,005 тн	
Пр-31	ГОСТ Р 54157-2010	Труба ПК-n-40х40х2,0х930	шт.	2	0,004 тн	
Пр-32	ГОСТ Р 54157-2010	Труба ПК-n-40х40х2,0х780	шт.	2	0,004 тн	
Пр-33	ГОСТ Р 54157-2010	Труба ПК-n-40х40х2,0х630	шт.	2	0,003 тн	
Пр-34	ГОСТ Р 54157-2010	Труба ПК-n-40х40х2,0х530	шт.	2	0,002 тн	
Пр-35	ГОСТ Р 54157-2010	Труба ПК-n-40х40х2,0х260	шт.	2	0,001 тн	
Пр-36	ГОСТ Р 54157-2010	Труба ПК-n-40х40х2,0х120	шт.	2	0,001 тн	
Пр-37	ГОСТ Р 54157-2010	Труба ПК-n-40х40х2,0х580	шт.	2	0,003 тн	
Пр-38	ГОСТ Р 54157-2010	Труба ПК-n-40х40х2,0х420	шт.	2	0,002 тн	
Пр-39	ГОСТ Р 54157-2010	Труба ПК-n-40х40х2,0х340	шт.	2	0,002 тн	
Пр-40	ГОСТ Р 54157-2010	Труба ПК-n-40х40х2,0х220	шт.	2	0,001 тн	
Пр-41	ГОСТ Р 54157-2010	Труба ПК-n-40х40х2,0х100	шт.	2	0,001 тн	
Пр-42	ГОСТ Р 54157-2010	Труба ПК-n-40х40х2,0х1830	шт.	2	0,009 тн	
Пр-43	ГОСТ Р 54157-2010	Труба ПК-n-40х40х2,0х1700	шт.	2	0,008 тн	
Пр-44	ГОСТ Р 54157-2010	Труба ПК-n-40х40х2,0х1590	шт.	2	0,007 тн	
Пр-45	ГОСТ Р 54157-2010	Труба ПК-n-40х40х2,0х1470	шт.	2	0,007 тн	
Пр-46	ГОСТ Р 54157-2010	Труба ПК-n-40х40х2,0х1340	шт.	2	0,006 тн	
Пр-47	ГОСТ Р 54157-2010	Труба ПК-n-40х40х2,0х1220	шт.	2	0,006 тн	
Пр-48	ГОСТ Р 54157-2010	Труба ПК-n-40х40х2,0х930	шт.	2	0,004 тн	
Пр-49	ГОСТ Р 54157-2010	Труба ПК-n-40х40х2,0х670	шт.	2	0,003 тн	
Пр-50	ГОСТ Р 54157-2010	Труба ПК-n-40х40х2,0х420	шт.	2	0,002 тн	
Пр-51	ГОСТ Р 54157-2010	Труба ПК-n-40х40х2,0х160	шт.	2	0,001 тн	

Примечание:
1. Количество материала дано без учета на раскрой.
2. Выемка грунта под фундамент - 0,46 м.куб..
3. Укладку бетона в опалубку осуществлять с обязательным вибрированием.
4. Арматурный каркас вязать вязальной проволокой в каждом пересечении стержней.
5. В бетонную смесь добавить состава проникающего действия "Пенатрон Адмикс" (ТУ 5745-001-77921756-2008) или аналог. Расход "Пенатрон Адмикс" - 4 кг на 1 м³ бетона. Расход Пенатрон Адмикс" - 16,36 кг.
6. Сварку металлоконструкций решетки производить электродами типа Э-42.
7. Защиту стальных изделий выполнять в соответствии со СНИП 2.03.11-85 "Защита строительных конструкций от коррозии"; на заводе-изготовителе конструкции покрыть слоем грунтовки ГФ-021. Степень очистки II.
8. Данный лист см. совместно с л. 20.
9. Характеристики профнастила НС44-1000 ГОСТ для монтажа или раскладки:
а. полезная (рабочая) ширина профлиста - 1,0 м. (1000 мм);
б. полная (общая, габаритная) ширина профлиста - 1,05 м. (1052 мм);
в. полезная (рабочая) площадь одного листа без учета поперечного нахлеста (перекрытия) = 1,0 м. × длину листа в м.;
г. полная (общая, габаритная) площадь одного листа = 1,05 м. × длину листа в м.
в. Профиль изготавливается длиной от 0,5 до 13,5 метров при любой кратности реза по размерам Заказчика. Проектом предусмотрена длина профиля НС-44 6,00 м.
Расход листов (1,052 х 6,00 м) - 6 шт. (37,87 м.кв.).
10. Расход металлопроката на крыльцо:
а Уголок равнополочный 110 х 7,0 (ГОСТ 8509-93) - 352,06 кг;
б. Труба ПК-n-40х40х2,0 (ГОСТ Р 54157-2010) - 0,024 тн;
в. Труба 100х100х5,0 (ГОСТ 8639-82) - 0,859 тн;
г. Труба ПК-n-40х40х2,0 (ГОСТ Р 54157-2010) - 0,154 тн.
д. Труба 100х100х8.0х2715 (ГОСТ 8639-82) - 400,28 кг;
е. Фартук из оцинкованной стали -б=0,7 (б=250 мм) (ГОСТ 14918-80; ГОСТ Р 52246-2016) - 0,010 тн.
з. Профнастил НС-44, 0,7-1000мм - 0,222 т.н.;
и. профнастил С 8-1150-0.7 - 0,167 тн.;

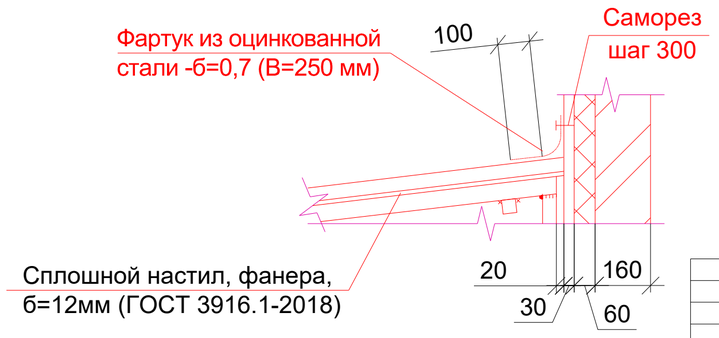

Согласовано

Взам.инв. N

Подпись и дата

Инв.N подл.

Изм.	Кол.уч.	Лист	№док.	Подп.	Дата
Разработал		Черепанов			09.19
Н. контроль		Драчёва			09.19
ГИП		Мингазов			09.19

Ф.2019.86117/19-107-АС

РФ, Иркутская область, п. Чунский, ул. Фрунзе, 7

Капитальный ремонт помещений отдела по Чунскому району

Стадия	Лист	Листов
	21	

Спецификации расходов материала на крыльцо

Проектно-изыскательская фирма ГУДВИЛЛ

Формат А2

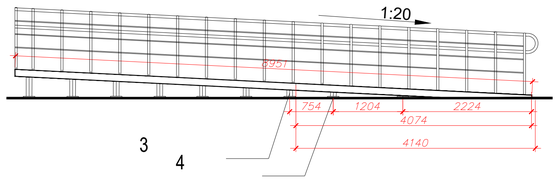

Сечение 1-1

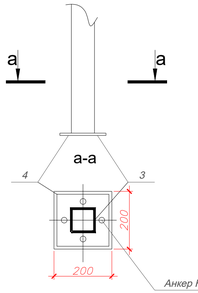

Вид Б

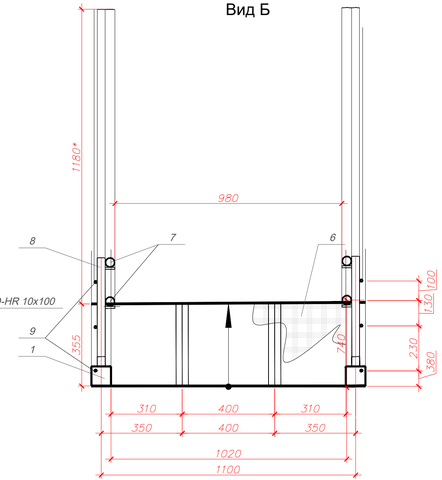

План пандуса

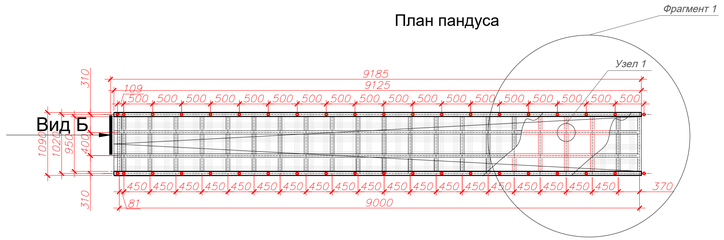

Фрагмент №1

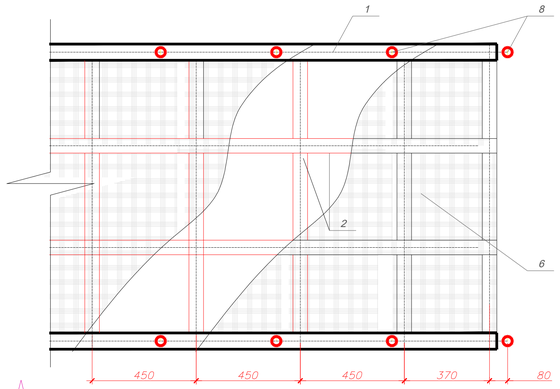

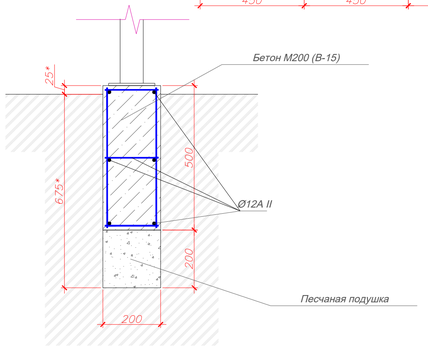

Примечание:

1. Размеры со знаком "*" - уточнить по месту.
2. Сварку металлоконструкций решетки производить электродами типа Э-42.
3. Заводские соединения-сварные, протяженные. Сварные швы должны выполняться в соответствии с ГОСТ 5264-80 (ручная сварка) и ГОСТ 8713-79 Автоматическая и полуавтоматическая сварка). Электроды для ручной сварки-Э42 и Э42А по ГОСТ 9467-75.
4. Защиту стальных изделий выполнять в соответствии со СНИП 2.03.11-85 "Защита строительных конструкций от коррозии"; на заводе-изготовителе конструкции покрыть слоем грунтовки ГФ-021. Степень очистки II.
5. Выемка грунта под фундаменты пандуса - 2,41 м.куб..
6. В бетонную смесь добавить состава проникающего действия "Пенатрон Адмикс" (ТУ 5745-001-77921756-2008). Расход "Пенатрон Адмикс" - 4 кг на 1 м³ бетона (7,16 кг).

Спецификация к схеме расположения элементов пандуса

Поз. Марка	Обозначение	Наименование	Кол-во	Масса ед.кг	Примеч.
1	ГОСТ 8278-83	Шв.100х80х5	35,80 м.п.	9,49	339,74 кг
2	ГОСТ 8509-93	Уг.L45х45х4	82,00 п.м.	3,37	276,34 кг
3	ГОСТ 10704-91	Тр.Ø89х5,50	2,70 м.п.	11,33	30,59 кг
4	ГОСТ 103-2006	Лист 150х150х10	3,60 м.п.	11,775	42,39 кг
6	ГОСТ 8706-78	Лист с чечевичным покрытием,б=8мм	9,13 м2	66,90	610,73 кг
Алюминиевые трубы					
7	ГОСТ 10704-91	Труба Ø51х2,0	36,48 м.п.	2,42	88,29 кг
8	ГОСТ 10704-91	Труба Ø40х1,6	40,47 м.п.	1,52	61,51кг
9	ГОСТ 10704-91	Труба Ø16х1,2	53,71 м.п.	0,438	23,52кг
Фундаменты					
10	ГОСТ 26633-2015	Бетон М200 (В-15)	1,79 м.куб.		
11	ГОСТ 8736-93	Песок для подушки	0,71 м.куб.		
12	ГОСТ 5781-82	Арматура Ø12А II	214,42м.п.	0,888	190,40 кг
13		Анкер HRD-HR 10x100	80 шт.		

					Ф.2019.86117/19-107-АС			
					РФ, Иркутская область, п. Чунский, ул. Фрунзе, 7			
Изм.	Кол.уч.	Лист	№док.	Подп.	Дата			
Разработал		Черепанов			09.19	Капитальный ремонт помещений отдела по Чунскому району	Стадия	Лист	Листов
								22	
Н. контроль		Драчёва			09.19	Пандус	ГУДВИЛЛ		
ГИП		Мингазов			09.19				

Согласовано

Взам.инв. N

Подпись и дата

Инв.N подл.

Формат А3х3

Схема слухового окна

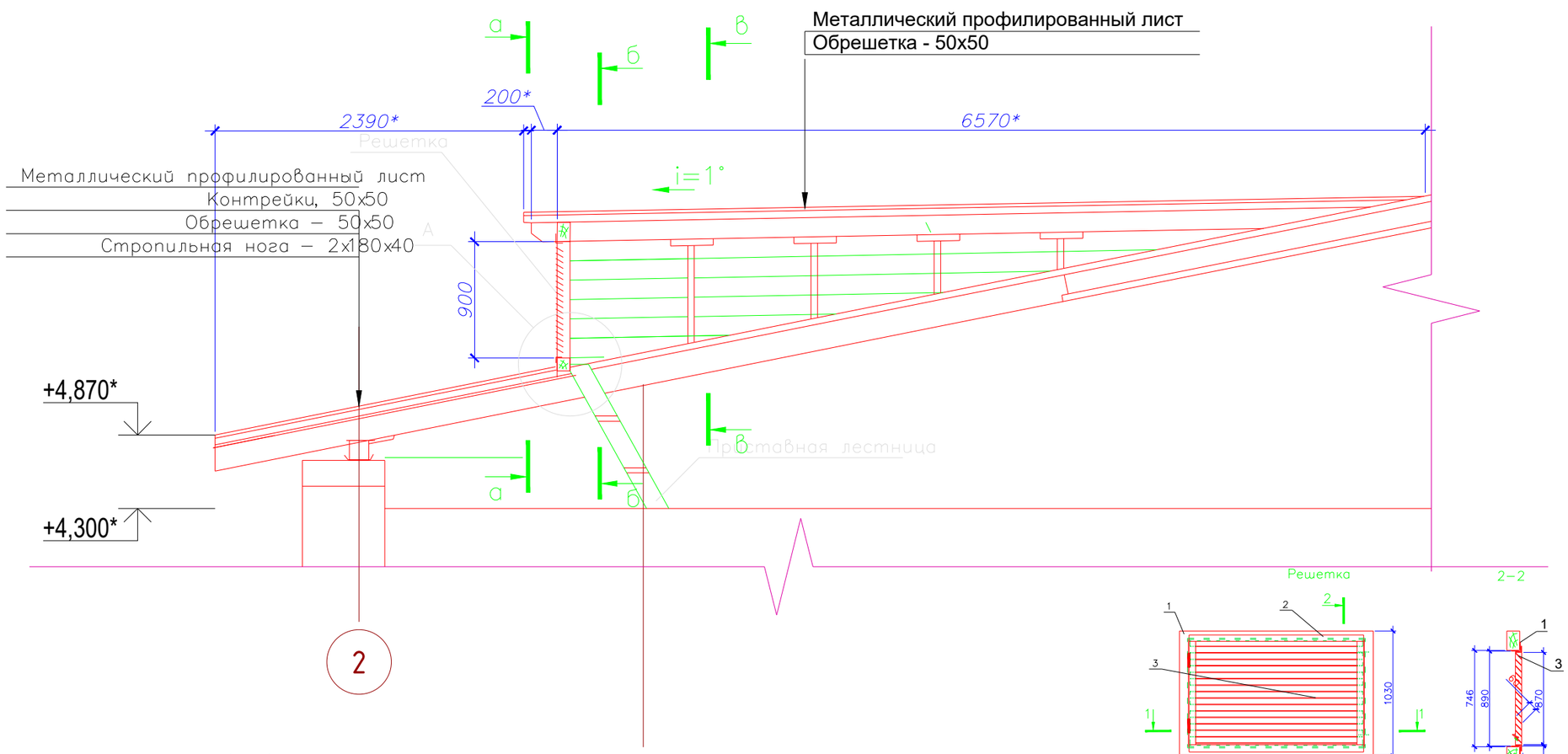

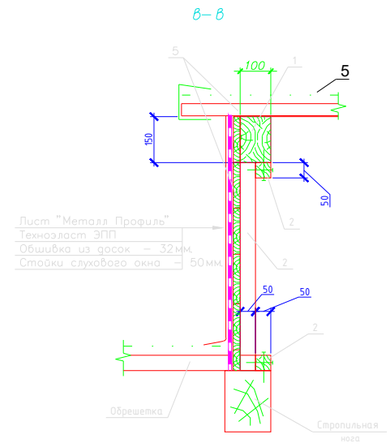

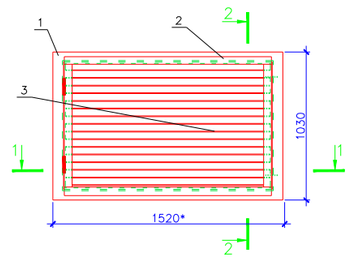

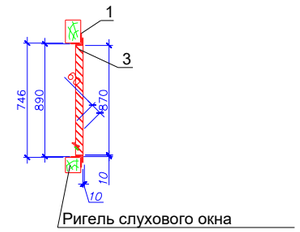

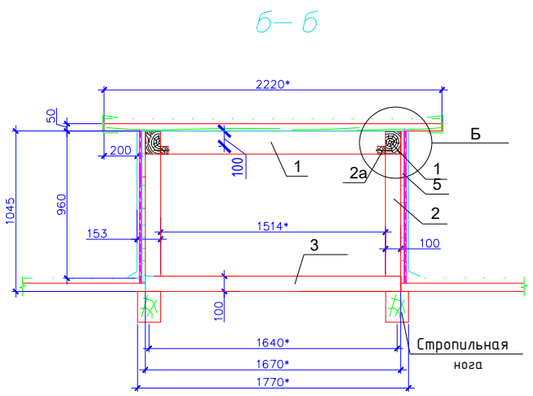

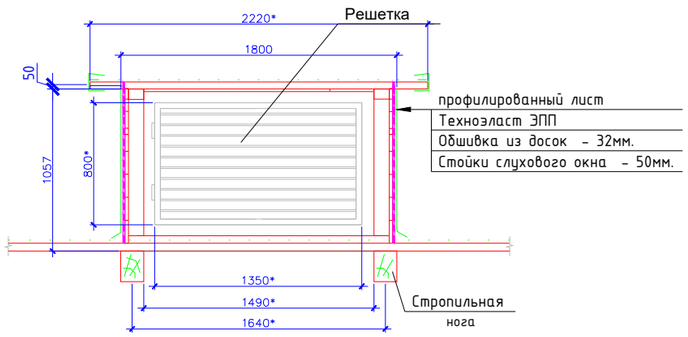

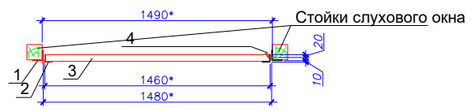

Примечания:
1. Основные примечания см. л. 2.
2. Данный лист смотреть совместно с л. 7.
3. Размеры со знаком "*" - уточнить по месту.
4. Шаг обрешетки - 350 мм.

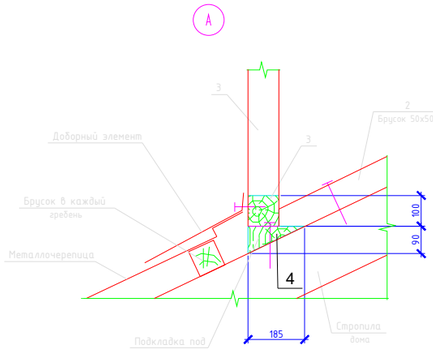

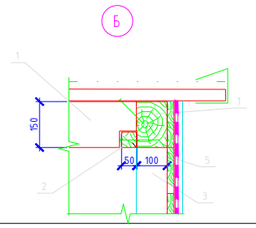

						Ф.2019.86117/19-107-АС		
						РФ, Иркутская область, п. Чунский, ул. Фрунзе, 7		
Изм.	Кол.уч.	Лист	№док.	Подп.	Дата			
Разработал		Черепанов			09.19	Капитальный ремонт помещений отдела по Чунскому району	Стадия	Лист	Листов
								23	
Н. контроль		Драчёва			09.19	Слуховое окно СО-1. Узлы	Проектно-изыскательская Фирма ГУДВИЛЛ		
ГИП		Мингазов			09.19				

Согласовано

Взам.инв. N

Подпись и дата

Инв.N подл.

Формат А3

Спецификация элементов окна слухового ОС- 1

Поз.	Обозначение	Наименование	Кол.	Масса, ед., кг	Приме-чание
		Спецификация на слуховое окно (1 шт.)			
1	ГОСТ 8486-86	Брус 100х150 м3	0,20		
2	ГОСТ 8486-86	Брусок 100х100 м3	0,06		
2а	ГОСТ 8486-86	Брусок 50х50 м3	0,07		
3	ГОСТ 8486-86	Брус 100х100 м3	0,02		
4	ГОСТ 8486-86	Брус 90х185 м3	0,03		
5	ГОСТ 8486-86	Доска 150х32 м3	0,17		
6	ГОСТ 14918-80*	Металлический профилированный лист "Металл Профиль" для кровли м2	15,03		
7		Jutafol D96 Silver м2	15,03		
		Решетка шт.	1		
		Спецификация на решетку слухового окна			
1	ГОСТ 8509-93	Уголок L 70х70х5 м.п.	2,06	11,08	
2	ГОСТ 8509-93	Уголок L 50х50х5 м.п.	3,04	11,46	
3	ГОСТ 103-76*	- 4 х 60 х 1350	10	25,38	
4	ГОСТ 5781-82	Ø 6 AIII м.п.	0,5	0,2	
		Наплавленный металл +1.5%		1,0	

Примечания:
1. Основные примечания см. л. 2.
2. Данный лист смотреть совместно с л. 7, 10.
3. Спецификация элементов дана на одно окно слуховое.
4. Количество материалов дано без учета распиловки и стыковки.
5. В спецификации не учтены накладки, прибоины.
6. Для защиты от коррозии все металлические конструкции оконного блока окрасить эмалью ПФ-115 по ГОСТ 926-82 за 2 раза по 2-м слоям грунтовки ГФ-021 по ГОСТ 25129-82.
7. Сварку выполнять электродами Э-42А по ГОСТ 9467-75. Величину катета сварных швов принимать равной наименьшей из толщин свариваемых металлов (7-8 мм).

Согласовано

Взам.инв. N

Подпись и дата

Инв.N подл.

Изм.	Кол.уч.	Лист	№док.	Подп.	Дата
Разработал		Черепанов			09.19
Н. контроль		Драчёва			09.19
ГИП		Мингазов			09.19

Ф.2019.86117/19-107-АС

РФ, Иркутская область, п. Чунский, ул. Фрунзе, 7

Капитальный ремонт помещений отдела по Чунскому району

Стадия	Лист	Листов
	24	

Спецификация элементов окна слухового СО- 1

Проектно-изыскательская фирма ГУДВИЛЛ

Формат А3