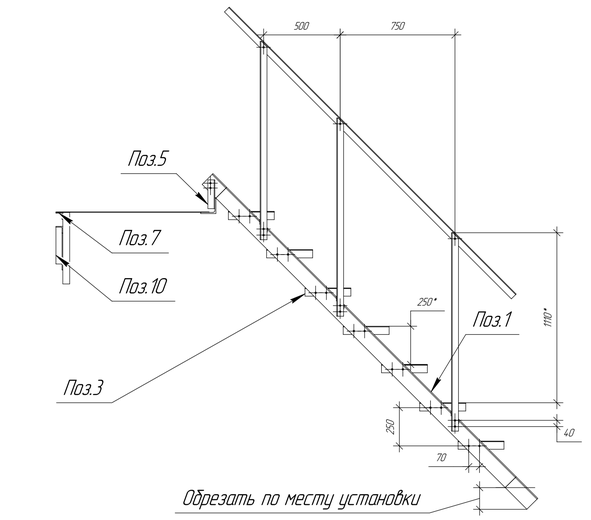

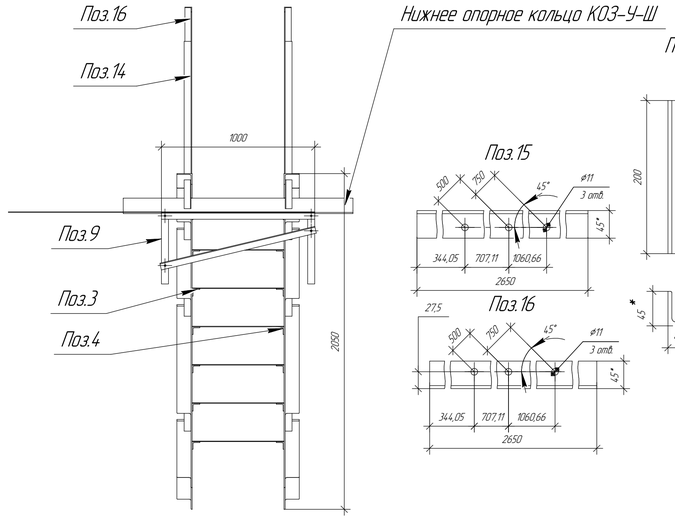

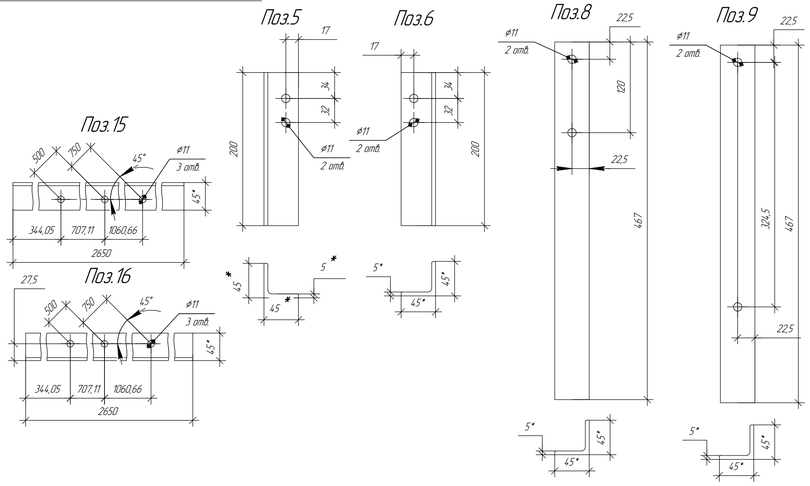

Состав комплекта

№ п/п	Наименование элемента	Эскиз	Примечание
1	Уголок равнополочный по ГОСТ 8509-93 С245 100х7		1 шт. на опорный узел
2	Уголок равнополочный по ГОСТ 8509-93 С245 100х7		1 шт. на опорный узел Зеркально Поз. 1
3	Уголок равнополочный по ГОСТ 8509-93 С245 50х6		7 шт. на опорный узел
4	Уголок равнополочный по ГОСТ 8509-93 С245 50х6		7 шт. на опорный узел Зеркально Поз. 3
5	Уголок равнополочный по ГОСТ 8509-93 С245 45х5		1 шт. на опорный узел
6	Уголок равнополочный по ГОСТ 8509-93 С245 45х5		1 шт. на опорный узел Зеркально Поз. 5
7	Уголок равнополочный по ГОСТ 8509-93 С245 45х5		1 шт. на опорный узел
8	Уголок равнополочный по ГОСТ 8509-93 С245 45х5		1 шт. на опорный узел
9	Уголок равнополочный по ГОСТ 8509-93 С245 45х5		1 шт. на опорный узел
10	Уголок равнополочный по ГОСТ 8509-93 С245 45х5		1 шт. на опорный узел
11	Лист чечевица В-К-ПУ-4,0х300х600 Ст3сп ГОСТ 8568-77		1 шт. на опорный узел
12	Лист чечевица В-К-ПУ-4,0х1000х2000 Ст3сп ГОСТ 8568-77		1 шт. на опорный узел
13	Уголок равнополочный по ГОСТ 8509-93 С245 45х5		3 шт. на опорный узел
14	Уголок равнополочный по ГОСТ 8509-93 С245 45х5		3 шт. на опорный узел Зеркально Поз. 13
15	Уголок равнополочный по ГОСТ 8509-93 С245 45х5		1 шт. на опорный узел
16	Уголок равнополочный по ГОСТ 8509-93 С245 45х5		1 шт. на опорный узел Зеркально Поз. 15

Ведомость метизов

№ п/п	Обозначение	Наименование	Ед. изм.	Кол-во
1	ГОСТ 7798-70	Болт М10х35 5.8	шт.	81
2	ГОСТ 5915-70	Гайка М10	шт.	162
3	ГОСТ 11371-78	Шайба М10	шт.	81

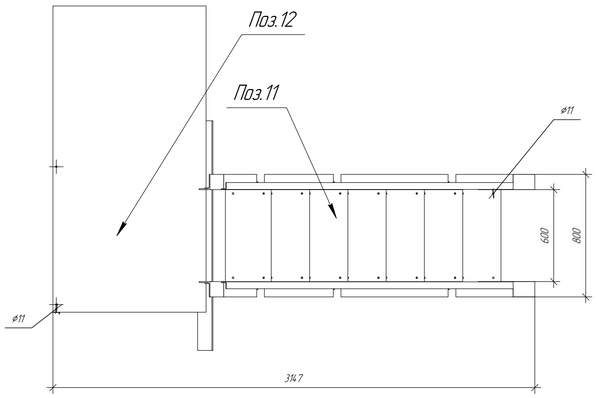

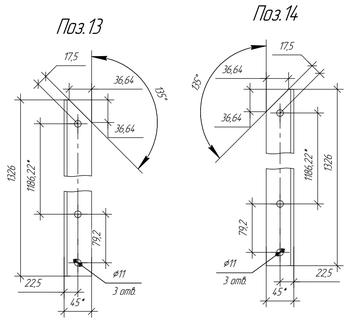

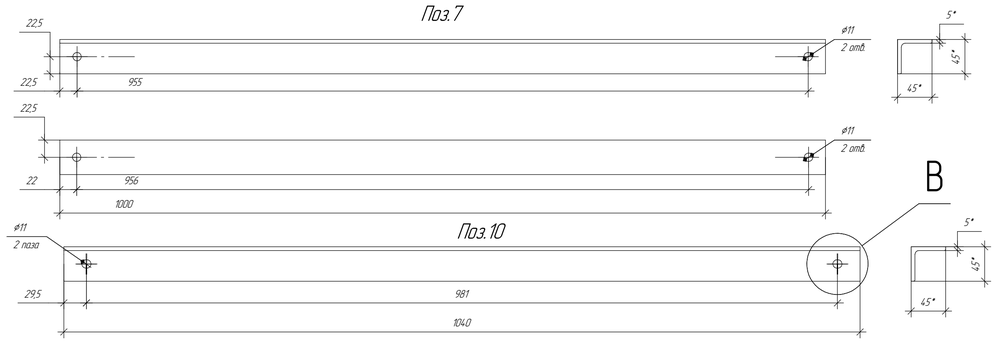

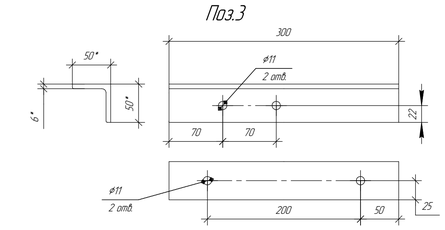

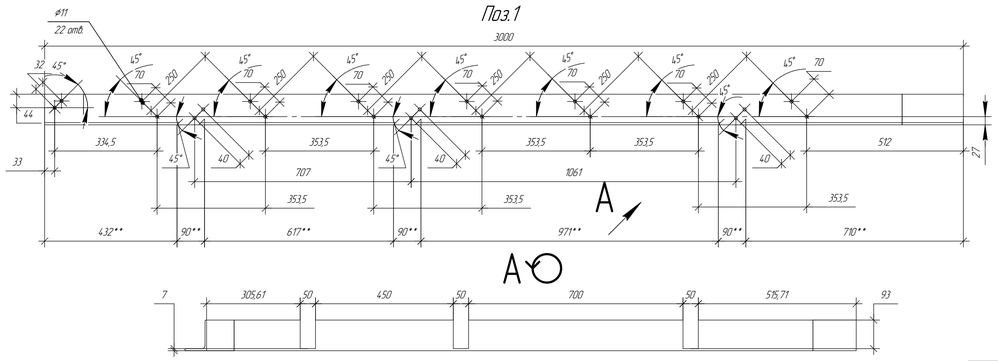

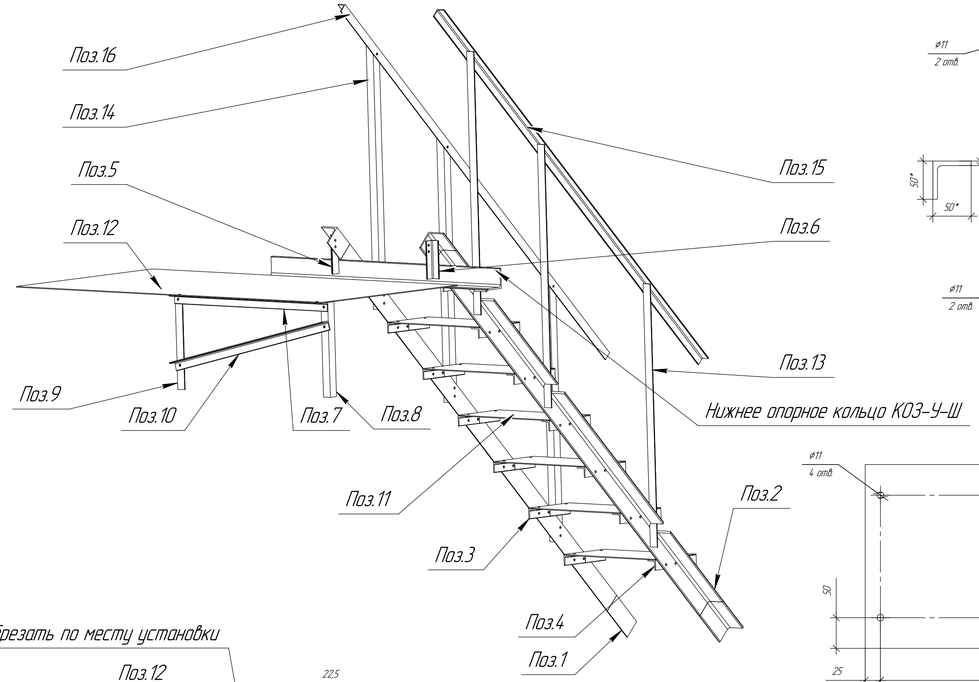

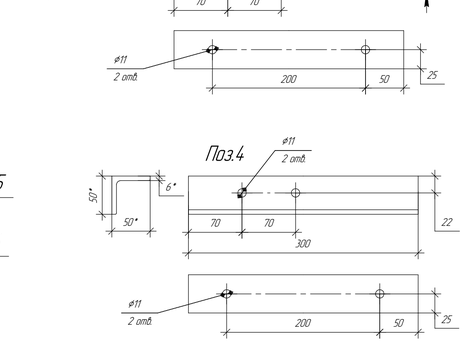

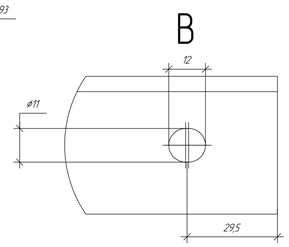

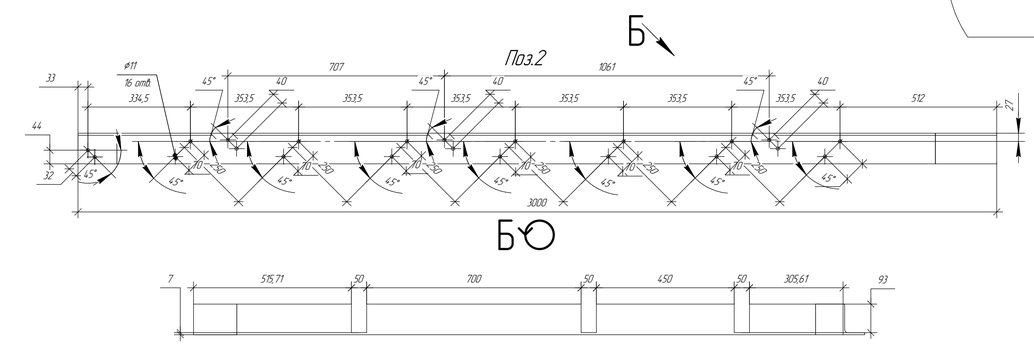

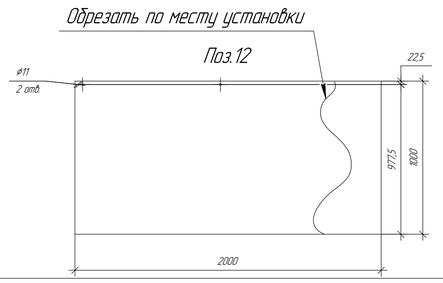

1. *Размеры для справок.
2. **Допускается выполнить вырезы на на деталях поз. 1 и поз. 2 по указанным размерам

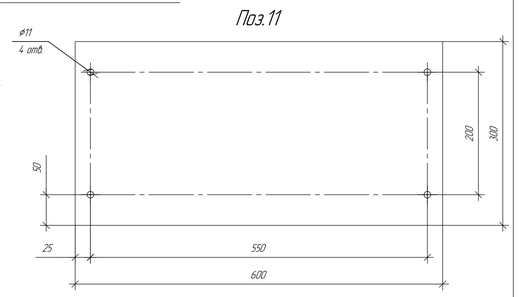

Изм.	Кол.уч.	Лист	№док.	Подп.	Дата	КОЗ-У-Ш			
						AMAST power lines			
Выполнил		Горохов			2024	Монтажная схема	Стадия	Лист	Листов
Проверил		Сабин			2024		КМ		1
ГИП		Беляева			2024	Лестница опорная	AMAST POWER LINES Современные инженерные решения ВЛ		

Формат А1

Согласовано

Взам. инв. №

Подп. и дата

Инв. № подл.